轴流式通风机安装图

批准部门	中华人民共和国建设部	批准文号	建质[2002]48号
主编单位	中南建筑设计院	统一编号	GJBT-335
实行日期	二00二年三月一日	图集号	94K101－1

主编单位负责人 樊小卿
主编单位技术负责人 黄辉章
技术审定人 蔡昭铎
设计负责人 王士奎

全套国标图集下载
http://g.tgnet.com/engineer

目录

序号	图名	图号	页次
1	封面		
2	目录		1
3	总说明		2
4	T35-11,BT35-11 2.8~7.1号轴流式通风机墙内甲型安装		3
5	T35-11,BT35-11 2.8~7.1号轴流式通风机墙内乙型安装		4
6	T35-11,BT35-11 2.8~7.1号轴流式通风机墙内丙型安装(一)		5
7	T35-11,BT35-11 2.8~7.1号轴流式通风机墙内丙型安装(二)		6
8	T35-11,BT35-11 2.8~7.1号轴流式通风机墙内丙型安装(三)		7
9	方形活动金属百叶式风口墙上安装(一)		8
10	方形活动金属百叶式风口墙上安装(二)		9
11	方形遮光风口墙上安装(一)		10
12	方形遮光风口墙上安装(二)		11
13	KHG-25B 家用交流换气扇墙上安装(一)		12
14	KHG-25B 家用交流换气扇墙上安装(二) 防雨罩		13
15	T35-11,BT35-11 2.8~7.1号轴流式通风机 附件,玻璃钢45°,90°弯头		14
16	T35-11,BT35-11 2.8~7.1号轴流式通风机 附件,金属45°,90°弯头		15
17	T35-11,BT35-11 2.8~7.1号轴流式通风机 附件,玻璃钢出风罩固定圆百页风口		16
18	T35-11,BT35-11 2.8~7.1号轴流式通风机 附件,活动圆百页风口,90°遮光弯头		17
19	T35-11,BT35-11 2.8~7.1号轴流式通风机 附件,遮光出风口Ⅰ,遮光出风口Ⅱ		18
20	T35-11,BT35-11 2.8~7.1号轴流式通风机 附件,方型45°弯头,方型90°弯头		19
21	T35-11,BT35-11 2.8~7.1号轴流式通风机 附件,方型固定百页窗,方型活动百页窗		20

总 说 明

1. 本图集于1994年修编,以替代1978年的T116-12图集.
2. 本图集根据机械电子工业部,1985年风机节能组联合设计的T35-11,BT35-11节能轴流通风机系列产品,2.8~7.1号外形及安装尺寸编制.
3. 本图集新增家用交流换气扇墙上安装,根据KHG-25B型 8",10",12" 三种尺寸编制.
4. T35-11,BT35-11型2.8~7.1轴流式通风机墙内安装分甲,乙,丙三种形式,其中甲,乙型安装的轴流风机必须将附在风机壳体上的电气接线盒拆下, 移到内墙上, 电源线经电线套管引出到接线盒上, 丙型安装专供电气接线盒附在风机壳体上的定型产品, 且风机整体能从套筒内取出, 便于检修或更换.
5. 本图集轴流式通风机安装的墙体是指各类承重墙,如墙厚度大于风机风筒长度时,可在风筒出口端,加接超长部分的短风管,如墙厚度小于风筒长度时,可采用甲型安装,风筒伸入墙内侧,对于能承重的轻质墙应根据墙厚加灌钢筋混凝土框架, 框架与墙体联接构造由结构专业设计,不在本图集中表示,不论采用何种安装形式,均须将风机总重量(包括电机附件等)提交结构设计, 进行安全核实并在土建图上表示后方可施工.
6. 采用本图集时, 轴流式通风机的电源线均由金属套管接出,具体埋管应在电气设计图中表示.
7. 采用本图集时,风机安装位置应取得土建设计同意,有关留洞及根据实际情况选用之砖拱或过梁应在土建图上表示, 凡预埋在建筑结构体内之构件应与土建施工密切配合,在施工过程中预埋.
8. 凡采用焊接的构件,其焊缝高度应按被焊件的最小厚度选用.
9. 外露金属构件应在清除浮锈脏物后刷防锈底漆一道,调和漆两道,有特殊防腐要求时,应在清除浮锈脏物后按设计要求刷耐酸耐碱或其它特殊油漆, 有遮光要求时应按实际情况满涂无光黑色油漆.
10. 本图集中所有轴流式通风机的出口(如各种弯头,防雨罩,遮光弯管,活动百叶等)仅表示外形尺寸,该附件均以成品方式由指定专业生产厂家出售.
11. 本图集中附件凡用玻璃钢制造的均应用不燃玻璃钢材料
12. 使用本图集时, 应按照国家颁布的有关规范和规程的规定执行

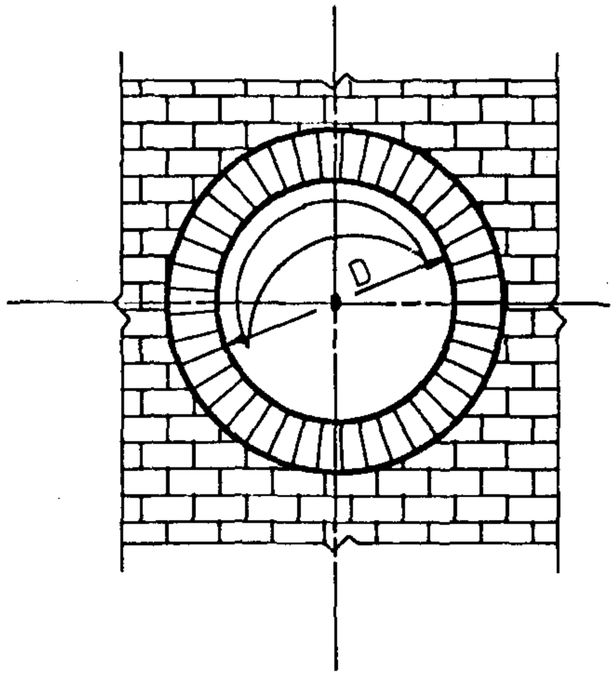

甲型留洞尺寸

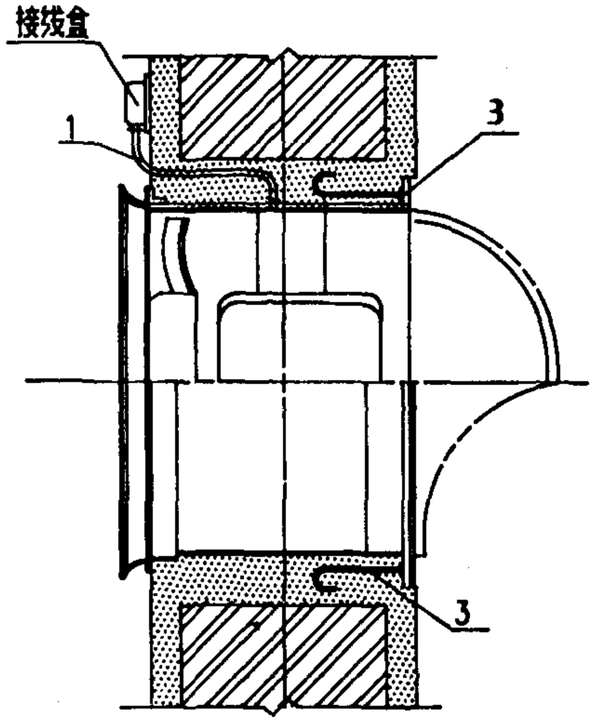

甲型安装图

说明:

1.选用砖拱或混凝土框由设计决定,并在土建设计图上表示.

2.安装时应先将风机壳体上的电源线盒拆除,换成穿线套管引到墙外后再浇灌混凝土.

3.安装水平后用细石混凝土将墙洞的空隙填实粉光.

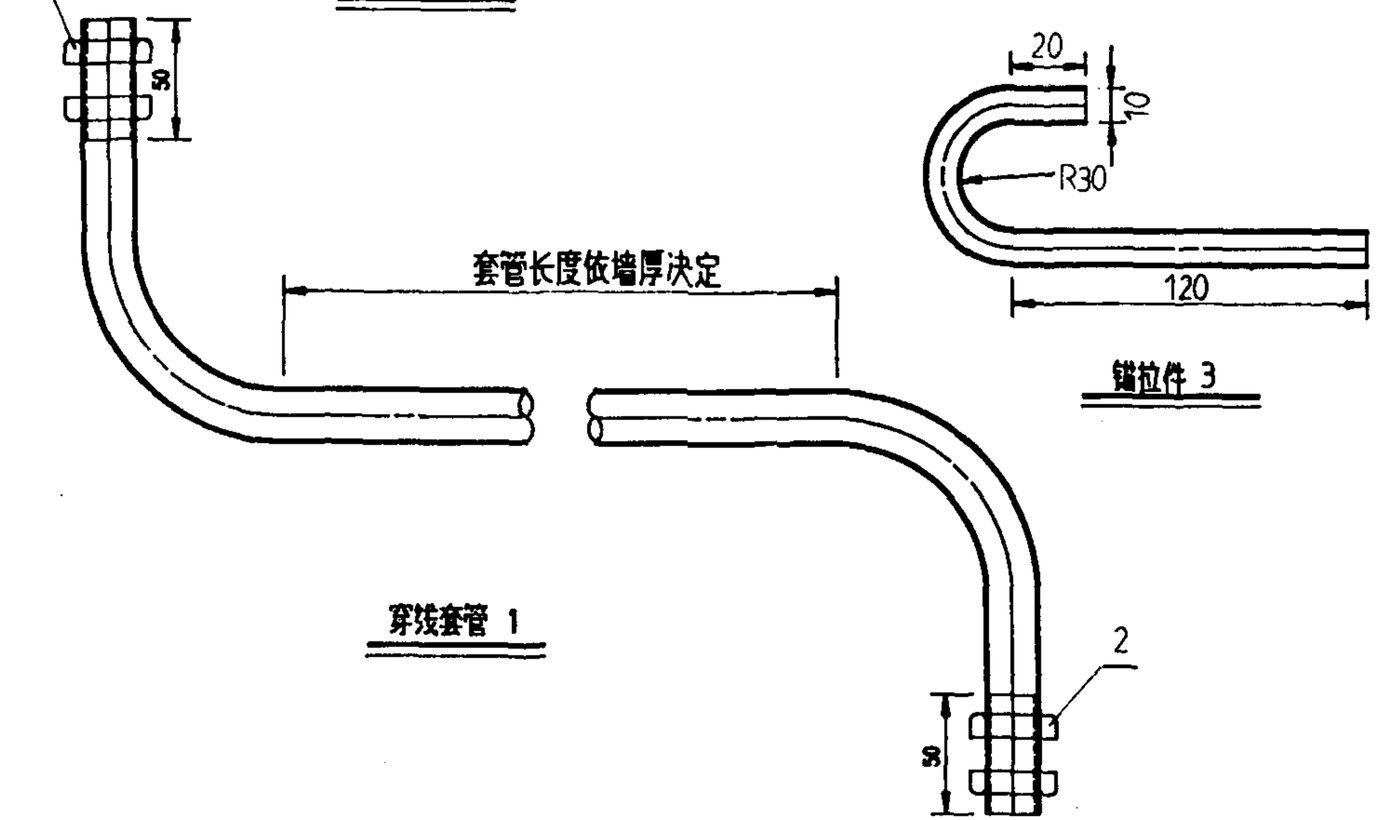

锚拉件 3

穿线套管 1

尺寸表									
型号	2.8	3.15	3.55	4	4.5	5	5.6	6.3	7.1
D	390	435	485	535	595	675	745	835	935

编号	名称	标准代号	规格	数量	材料
3	锚拉件	ϕ10圆筋	ϕ10	4	Q235
2	锁紧螺母	GB1047-70	Dg20	4	Q235
1	穿线套管	YB243-63	ϕ20	1	镀锌管

材料名细表

T35-11 BT35-11	2.8-7.1号轴流式通风机 墙内甲型安装					图集号	94K101-1
审核	李[illegible]	校对	沈[illegible]	设计	王[illegible]	页	3

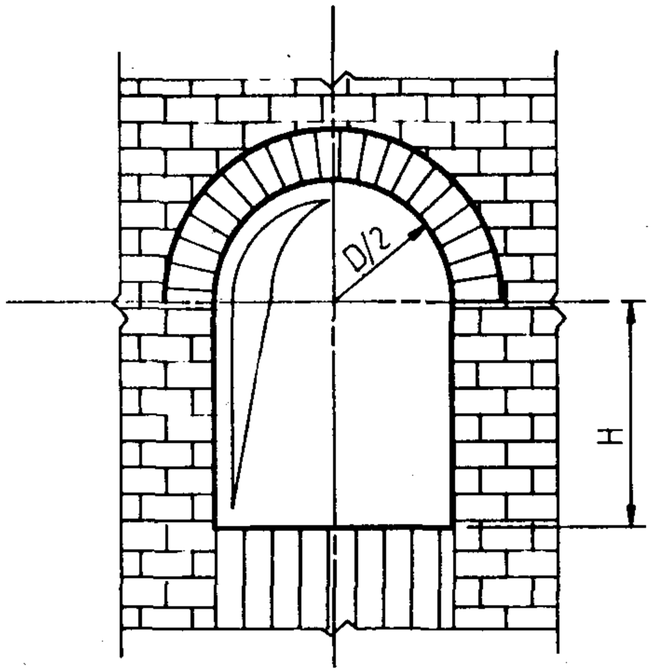

乙型留洞尺寸

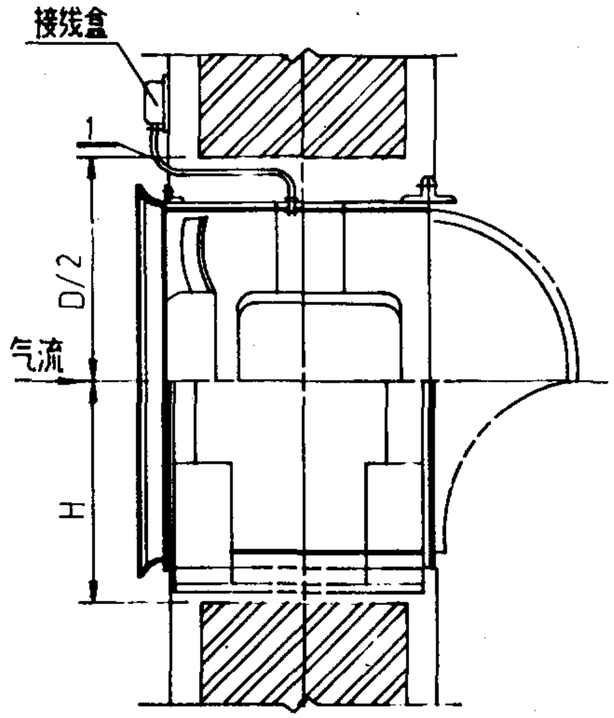

乙型安装图

说明:

1.选用砖拱或混凝土框由设计决定,并在土建设计图上表示.

2.安装时应先将风机壳体上的电源线盒拆除,换成穿线套管引到墙外后再浇灌混凝土.

3.安装水平后用细石混凝土将墙洞的空隙填实粉光.

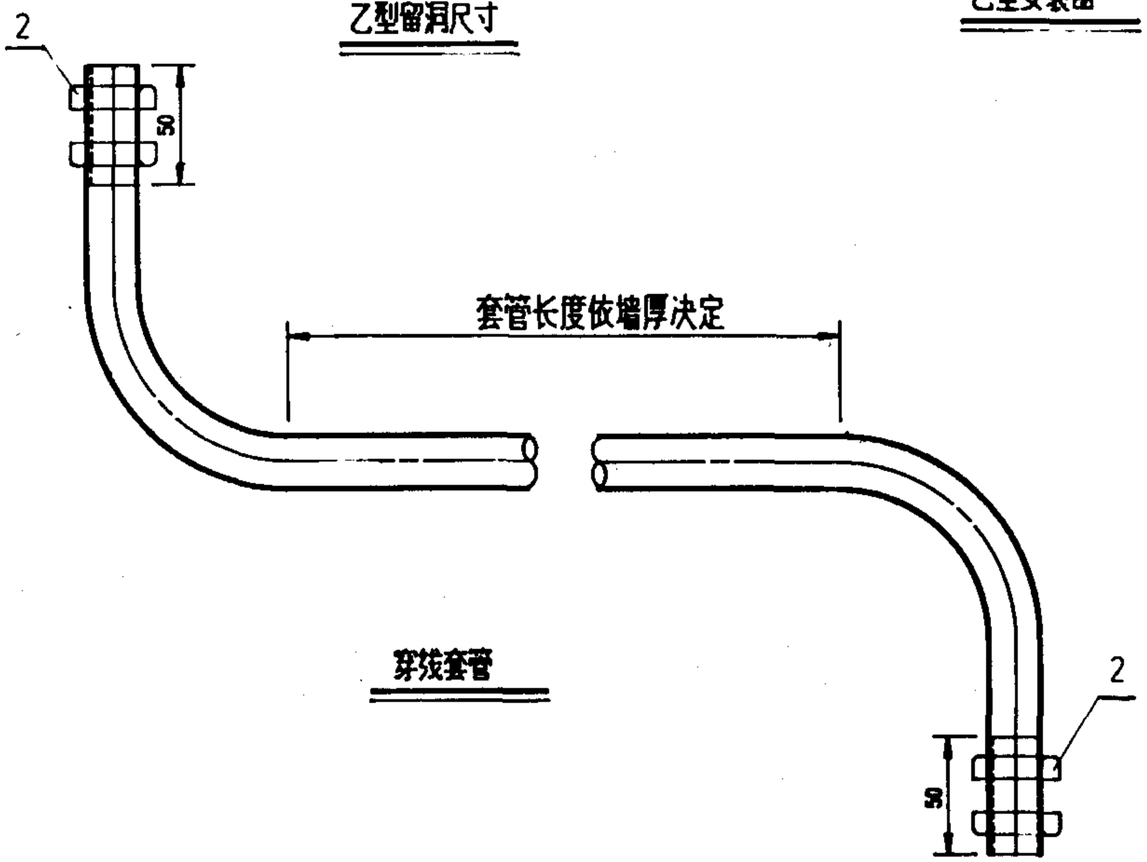

穿线套管

尺寸表

型号	2.8	3.15	3.55	4	4.5	5	5.6	6.3	7.1
D/2	195	217	242	267	297	337	372	417	467
H	230	260	280	310	350	360	410	450	510

材料名细表

编号	名称	标准代号	规格	数量	材料
2	锁紧螺母	GB1047-70	Dg20	4	Q235
1	穿线套管	YB243-63	ø20	1	镀锌管

T35-11 BT35-11	2.8-7.1号轴流式通风机 墙内乙型安装			图集号	94K101-1
审核	李炳涛	校对	刘世修	设计	王士金	页	4

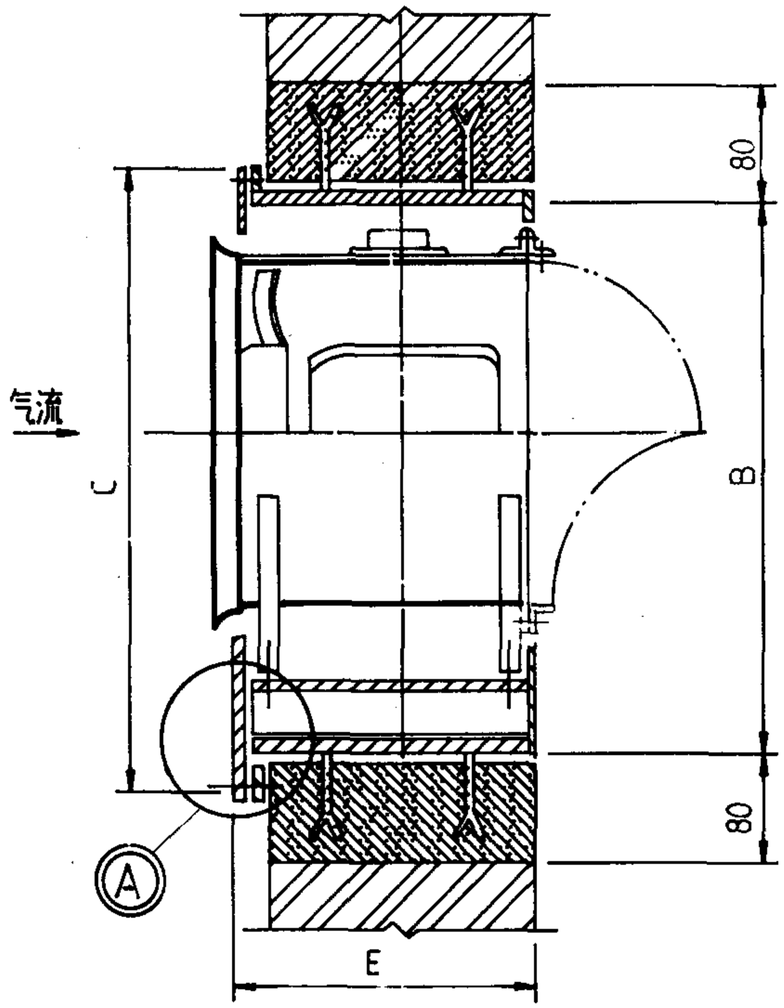

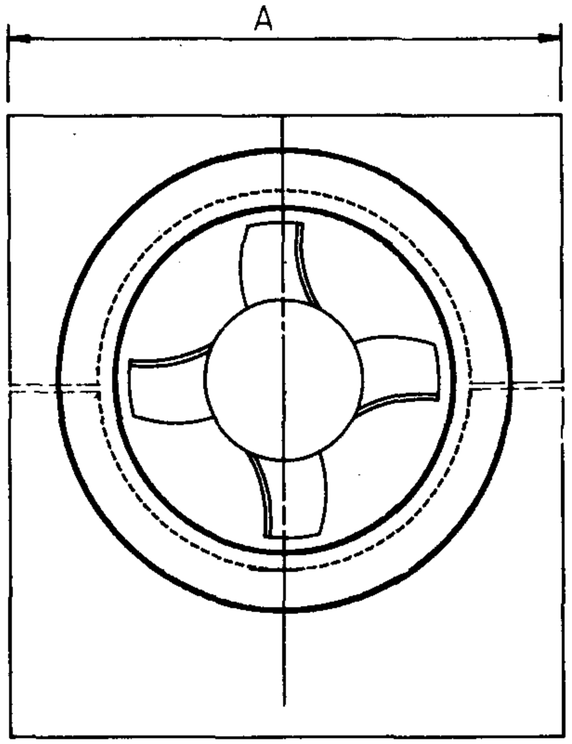

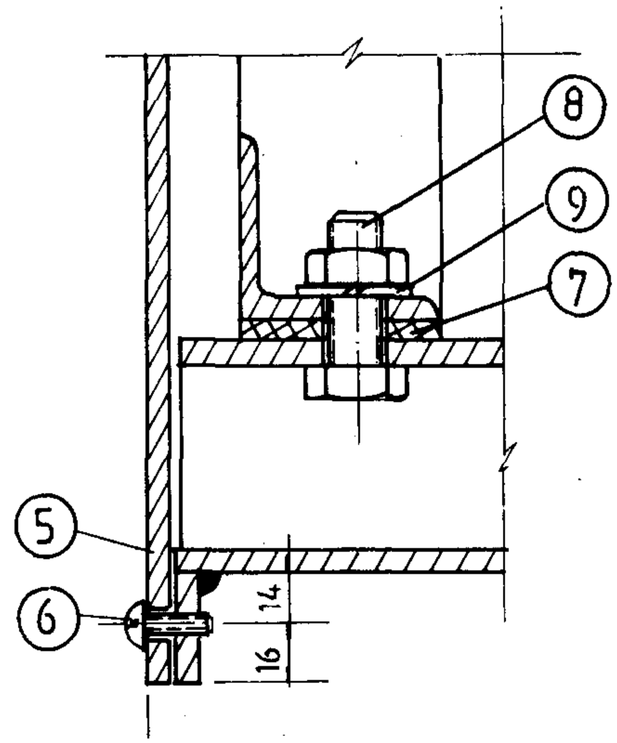

A 节点

放大

尺 寸 表

尺寸 \ 型号	2.8	3.15	3.55	4	4.5	5	5.6	6.3	7.1
A	460	520	560	620	670	720	890	780	960
B	558	606	646	704	769	809	890	975	1065
C	618	666	706	764	829	869	950	1035	1125
E	217	237	277	297	257	296	325	385	395

T35-11 BT35-11	2.8-7.1号轴流式通风机 墙内丙型安装(一)					图集号	94K101-1
审核	梁瑞泽	校对	江世海	设计	王士奎	页	5

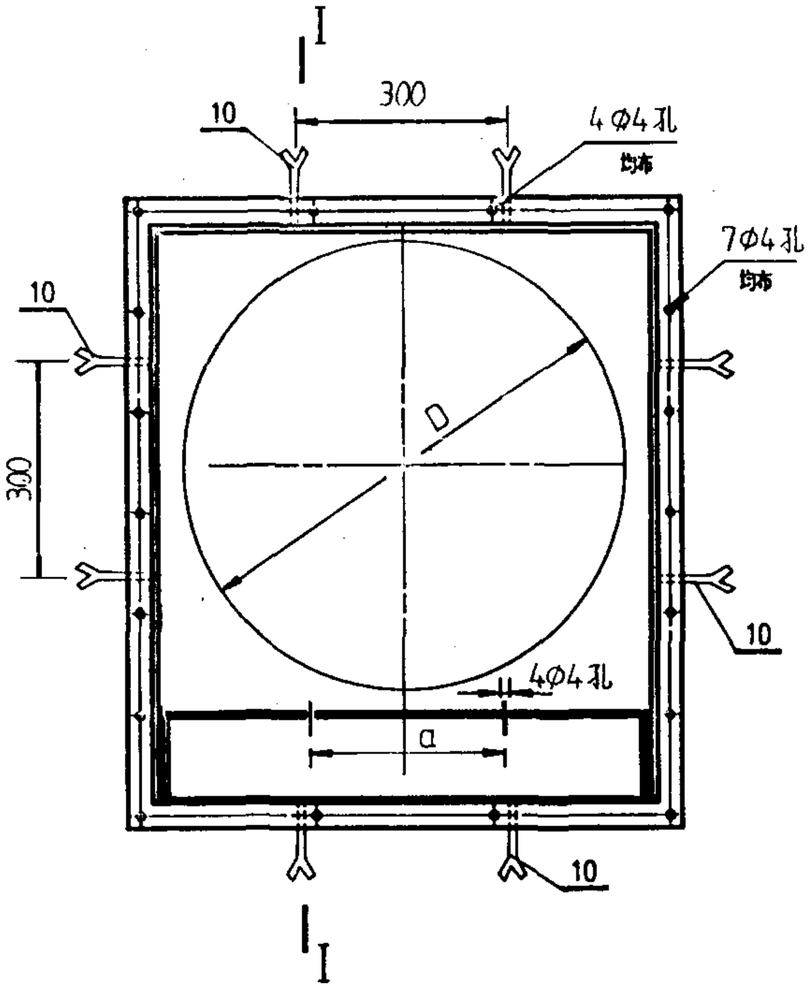

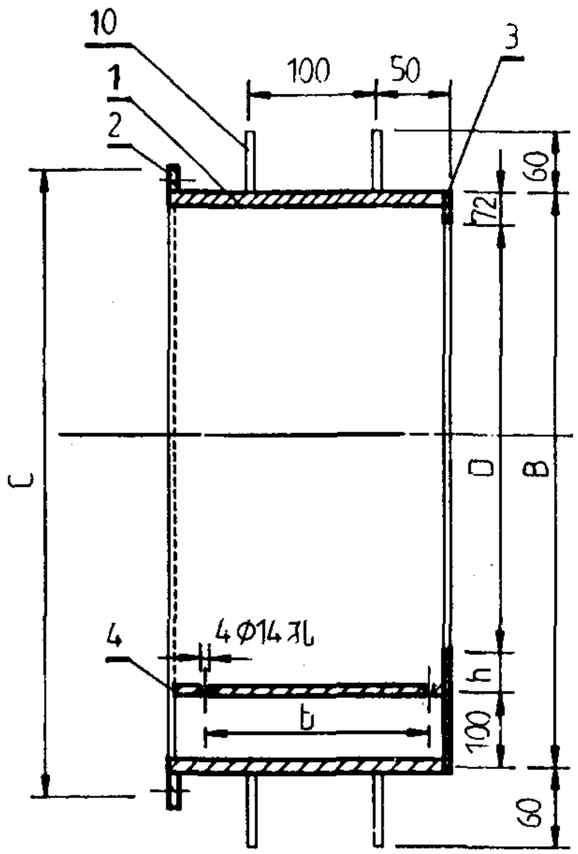

I－I剖面

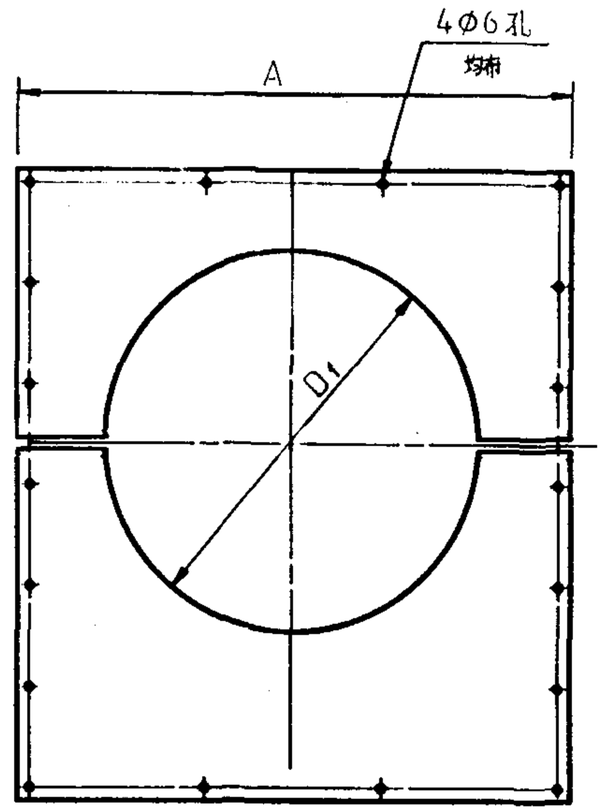

前板

尺寸表									
尺寸＼型号	2.8	3.15	3.55	4	4.5	5	5.6	6.3	7.1
D	346	381	422	478	528	588	649	719	800
a	180	220	240	280	320	400	440	490	680
b	175	190	230	240	205	240	260	320	320
h	40	53	52	54	69	49	69	84	93
D1	320	355	395	450	500	560	620	690	770

注：A,B,C,E尺寸详图 7

说明：

1.筒体各部件均用焊接其焊缝高度按被焊件的最小厚度选用.

2.所存金属件均在清除浮锈后刷防锈底漆两道,调和漆两道.

T35-11 BT35-11	2.8-7.1号轴流式通风机 墙内丙型安装(二)				图集号	94K101-1
审核	郭砚涛	校对	[illegible]	设计	王七[illegible]	页 6

材料名细表

型号						2.8			3.15			3.55			4			4.5			5			5.6			6.3			7.1		
件号	名称	材料规格	材料	数量	单位	计量	重量kg 个重	重量kg 共重	计量	重量kg 个重	重量kg 共重	计量	重量kg 个重	重量kg 共重	计量	重量kg 个重	重量kg 共重	计量	重量kg 个重	重量kg 共重	计量	重量kg 个重	重量kg 共重	计量	重量kg 个重	重量kg 共重	计量	重量kg 个重	重量kg 共重	计量	重量kg 个重	重量kg 共重
1	筒体	钢板δ=2	Q235A	1	m^2	0.5	7	7	0.54	8	8	0.67	10	10	0.8	12	12	0.75	12	12	0.9	14	14	1	17	17	1.5	23	23	1.6	25	25
	筒体	钢板δ=2	Q235A	1	m^2	(0.7)	(11)	(11)	(0.9)	(14)	(14)	(1.2)	(19)	(19)	(1.1)	(17)	(17)	(1.2)	(19)	(19)	(1.3)	(20)	(20)	(5.5)	(23)	(23)	(2)	(34)	(34)	(3)	(43)	(43)
2	法兰	-30x5	Q235A	1	m	2	2.3	2.3	2.2	2.6	2.6	2.3	3	3	2.6	3	3	3	3.3	3.3	3	3.3	3.3	3	3.3	3.3	4	4.3	4.3	4	4.7	4.7
3	前板	钢板δ=2	Q235A	1	m^2	0.15	6	6	0.18	7	7	0.21	8	8	0.24	9.5	9.5	0.3	11	11	0.3	11	11	0.36	14	14	0.46	18	18	0.6	22	22
4	基座板	钢板δ=4	Q235A	1	m^2	0.13	5.1	5.1	0.16	6.3	6.3	0.18	7	7	0.23	8.9	8.9	0.21	8.3	8.3	0.26	11	11	0.3	12	12	0.4	16	16	0.44	17	17
	基座板	钢板δ=4	Q235A	1	m^2	(0.24)	(9.6)	(9.6)	(0.26)	(10)	(10)	(0.36)	(14)	(14)	(0.33)	(13)	(13)	(0.36)	(14)	(14)	(0.37)	(14.5)	(14.5)	(0.42)	(16)	(16)	(0.6)	(24)	(24)	(0.76)	(30)	(30)
5	后盖板	钢板δ=2	Q235A	2	m^2	0.18	2.9	2.9	0.22	3.5	3.5	0.24	3.7	3.7	0.27	4.3	4.3	0.31	4.8	4.8	0.31	4.8	4.8	0.34	5.3	5.3	0.42	6.6	6.6	0.48	7.6	7.6
6	自攻螺钉	GB67-85	Q235A																													
7	减震垫	橡胶δ=5	橡胶	4	个	4			4			4			4			4			4			4			4			4		
8	带帽螺栓	GB5780-86 M14x50	Q235A	4	个	4	0.069	0.28	4		0.28	4		0.28	4		0.28	4		0.28	4		0.28	4		0.28	4		0.28	4		0.28
9	弹簧垫圈	ø14	Q235A	4	个	4	0.007	0.028	4		0.03	4		0.03	4		0.03	4		0.03	4		0.03	4		0.03	4		0.03	4		0.03
10	预埋件	ø10 圆钢	Q235A	1	m	1	0.62	0.62	1	0.62	0.62	1	0.62	0.62	1	0.62	0.62	1	0.62	0.62	1	0.62	0.62	1	0.62	0.62	1	0.62	0.62	1	0.62	0.62
	总重:kg							24 (33)			28 (38)			33 (49)			39 (48)			40 (53)			45 (55)			53 (63)			69 (88)			77 (108)

说明:

1.本表重量不包括风机与电机重量.

2.括号内数字仅适用于BT35-11型系列风机,其余均同T35-11系列.

T35-11 BT35-11	2.8-7.1号轴流式通风机 墙内丙型安装(三)	图集号	94K101-1
审核	校对	设计	页 7

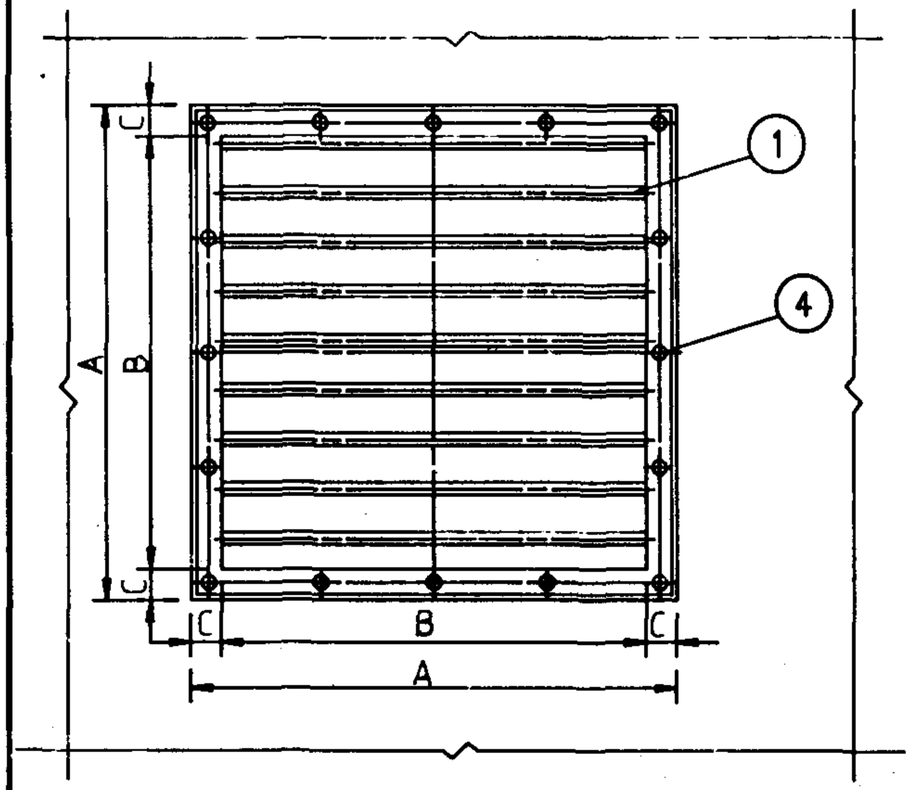

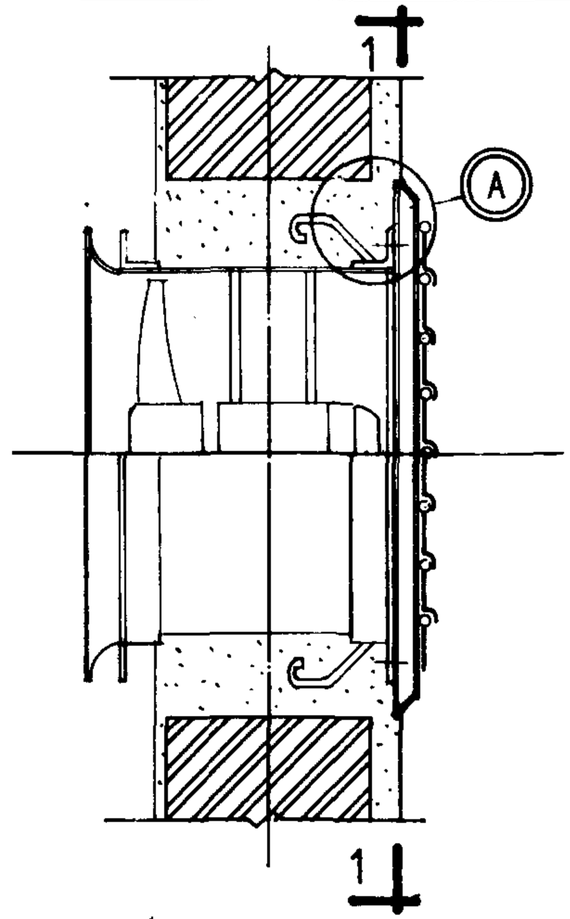

说明:

安装时,首先将活动百页风口的支承板与轴流通风机的出口法兰固结,然后安装活动百页风口,最后将轴流通风机在墙洞内定位,填充水泥砂浆捣实粉光.

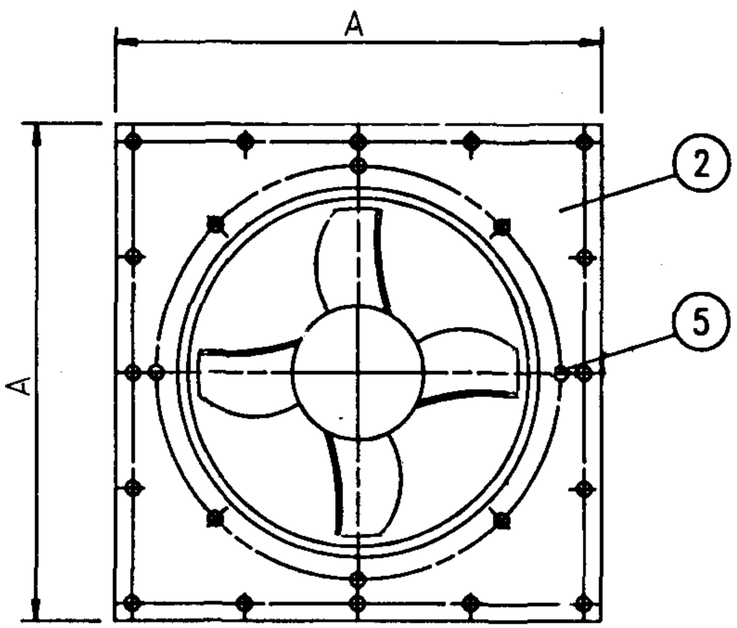

1--1

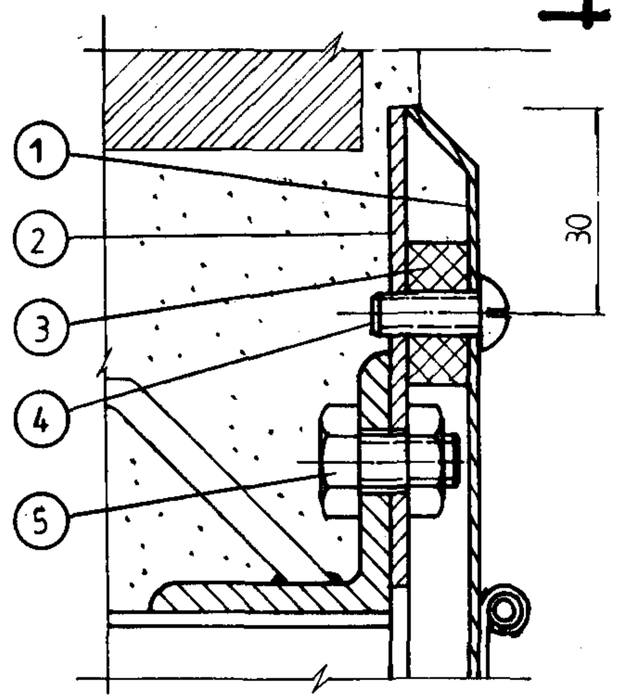

A

尺寸表

型号 / RT	2.8	3.15	3.55	4	4.5	5	5.6	6.3	7.1
A	400	460	500	560	610	660	720	830	900
B	310	360	400	460	510	560	620	710	760
C	45	50	50	50	50	50	50	60	70

方形活动金属百页式风口墙上安装(一)						图集号	94K101-1
审核	薛炳海	校对	江世修	设计	王士金	页	8

材料名细表

型号					2.8				3.15				3.55				4				4.5				5			
件号	名称	材料规格	材料	计量单位	数量	计量	重量kg 个重	重量kg 共重	数量	计量	重量kg 个重	重量kg 共重	数量	计量	重量kg 个重	重量kg 共重	数量	计量	重量kg 个重	重量kg 共重	数量	计量	重量kg 个重	重量kg 共重	数量	计量	重量kg 个重	重量kg 共重
1	活动百页				1				1				1				1				1				1			
2	支承板	钢板δ=2	Q235	m^2	1	0.094	2.21	2.21	1	0.128	3.01	3.01	1	0.143	3.37	3.37	1	0.182	4.29	4.29	1	0.206	4.85	4.85	1	0.231	5.44	5.44
3	垫圈	橡胶 δ=8	橡胶	m^2		0.016				0.016				0.016				0.016				0.016				0.016		
4	开槽盘头螺钉	M5x14	Q235	个			0.0024				0.0024				0.0024				0.0024				0.0024				0.0024	
5	带帽螺栓	M10x20	Q235	付	4		0.035	0.14	8		0.035	0.28	8		0.035	0.28	8		0.035	0.28	8		0.035	0.28	12		0.035	0.42
总重（公斤）																												

材料名细表

型号					5.6				6.3				7.1				备注
件号	名称	材料规格	材料	计量单位	数量	计量	重量kg 个重	重量kg 共重	数量	计量	重量kg 个重	重量kg 共重	数量	计量	重量kg 个重	重量kg 共重	
1	活动百页				1				1				1				
2	支承板	钢板δ=2	Q235	m^2	1	0.263	6.19	6.19	1	0.367	8.64	8.64	1	0.403	9.49	9.49	
3	垫圈	橡胶 δ=8	橡胶	m^2		0.016				0.016				0.016			
4	开槽盘头螺钉	M5x14	Q235	个			0.0024				0.0024				0.0024		GB67-85
5	带帽螺栓	M10x20	Q235	付	12		0.035	0.42	12		0.035	0.42	16		0.035	0.56	GB5780-86 GB41-86
总重（公斤）																	

尺寸表

尺寸 \ 型号	2.8	3.15	3.55	4	4.5	5	5.6	6.3	7.1
A	400	460	500	560	610	660	720	830	900
ø1	290	330	370	410	460	510	570	640	720
ø2	320	355	395	450	500	560	620	690	770
n	4	8	8	8	8	12	12	12	16
n_1	4	4	4	5	5	6	6	7	8
n_2	16	16	16	20	20	24	24	28	32
d	10	10	10	12	12	12	12	12	12
H	85	100	110	100	110	100	110	110	105

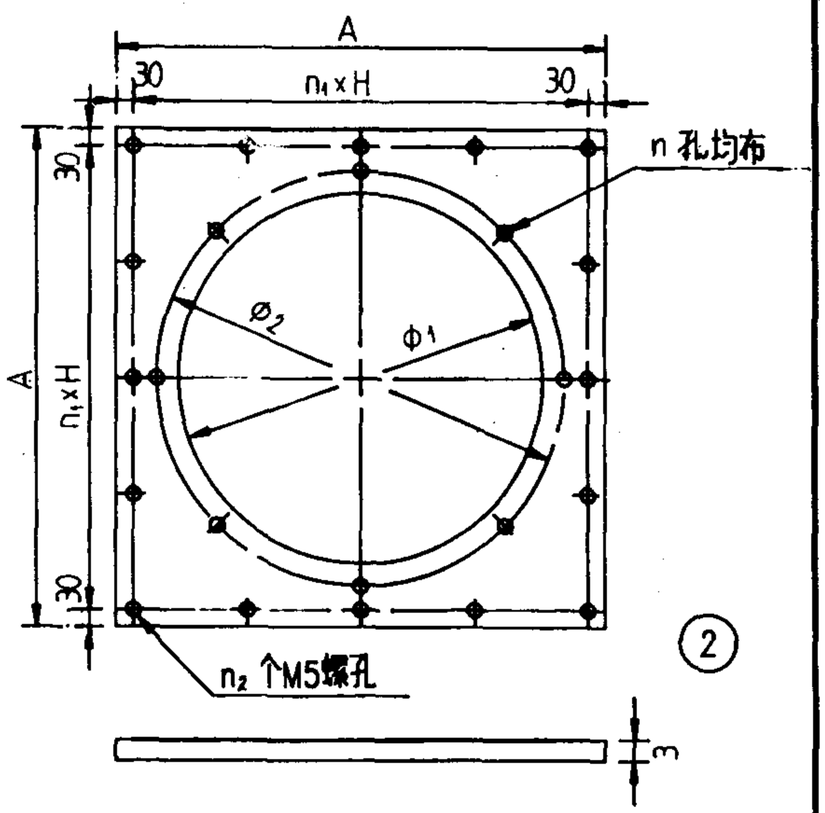

②

说明:

零件2的n个ød孔应与风机法兰配钻n个螺孔与零件1配钻.

方形活动金属百页式风口墙上安装(二)					图集号	94K101-1
审核	黄孙泽	校对	江世修	设计	王士奎	页 9

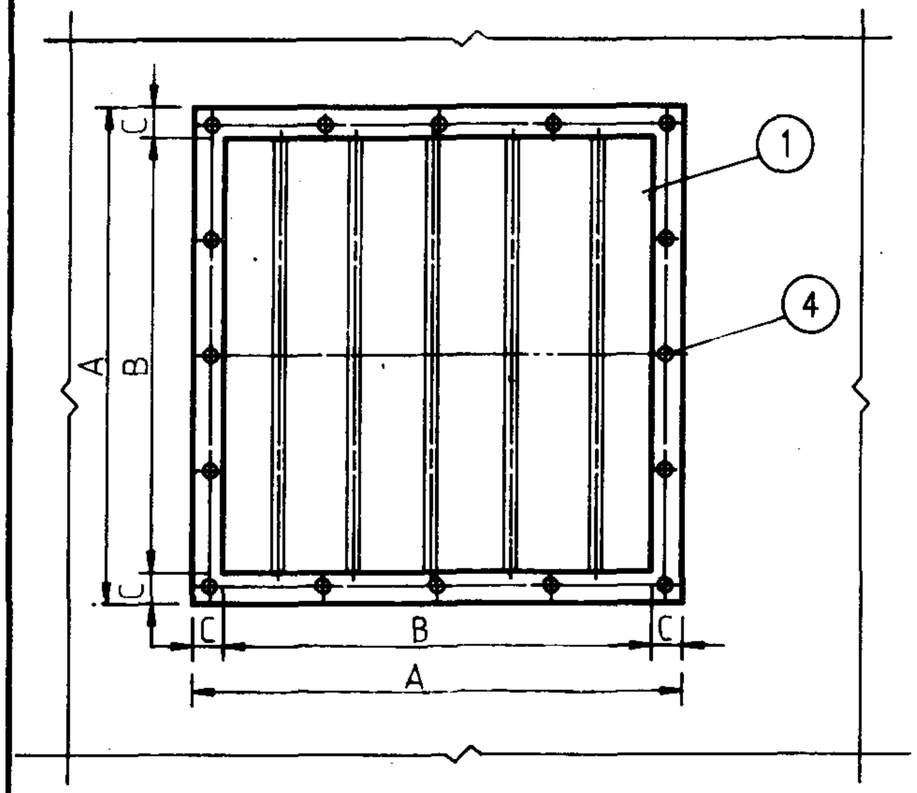

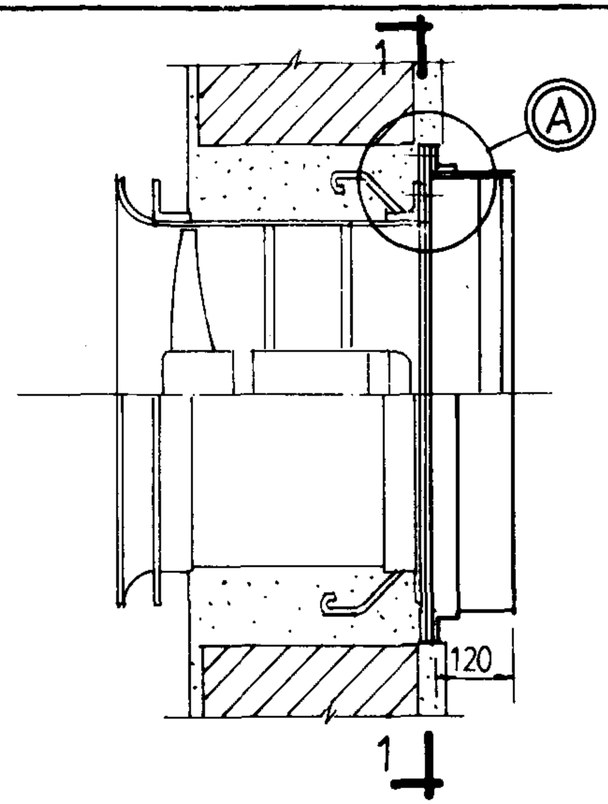

说明:

安装时,首先将遮光风口的支承板与轴流通风机的出口法兰紧固,然后安装遮光风口,最后将轴流通风机在墙洞内定位;填充水泥砂浆捣实抹光.

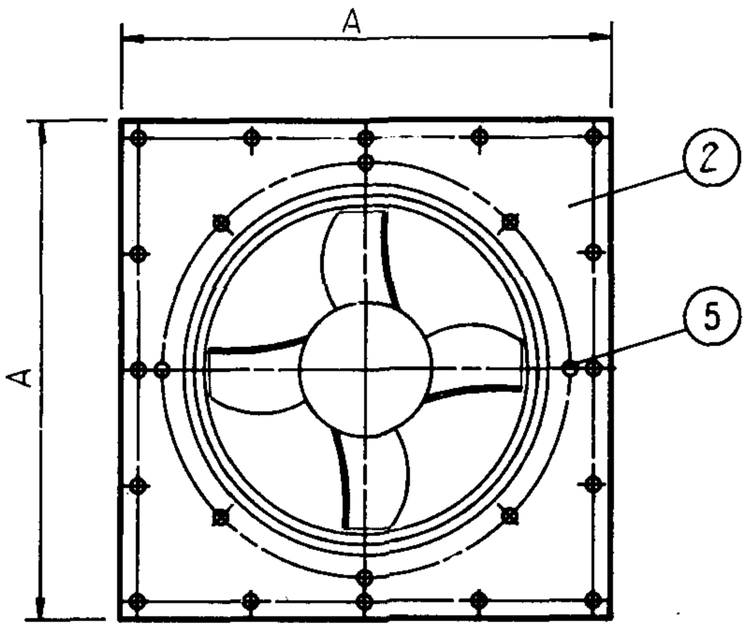

1—1

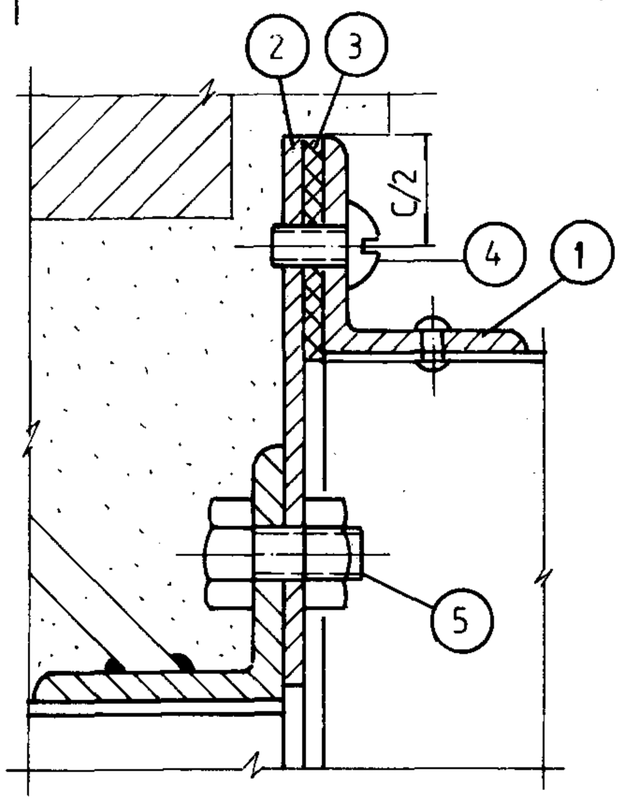

A

尺寸表

尺寸 \ 型号	2.8	3.15	3.55	4	4.5	5	5.6	6.3	7.1
A	460	520	560	620	670	740	800	910	980
B	400	460	500	560	610	660	720	830	900
C	30	30	30	30	30	40	40	40	40

方形遮光风口墙上安装(一)						图集号	94K101-1
审核	校对	设计				页	10

材料名细表

件号	名称	材料规格	材料	计量单位	型号 2.8 数量	计量	重量kg 个重	重量kg 共重	3.15 数量	计量	重量kg 个重	重量kg 共重	3.55 数量	计量	重量kg 个重	重量kg 共重	4 数量	计量	重量kg 个重	重量kg 共重	4.5 数量	计量	重量kg 个重	重量kg 共重	5 数量	计量	重量kg 个重	重量kg 共重
1	遮光风口																											
2	支承板	钢板δ=3	Q235	m^2	1	0.145	3.41	3.41	1	0.185	4.36	4.36	1	0.206	4.85	4.85	1	0.252	5.93	5.93	1	0.282	6.64	6.64	1	0.343	8.08	8.08
3	垫圈	橡胶 δ=8	橡胶	m^2	1	0.055			1	0.062			1	0.067			1	0.074			1	0.080			1	0.118		
4	开槽盘头螺钉	M6x10	Q235	个	16		0.0026	0.042	16		0.0026	0.042	20		0.0026	0.052	20		0.0026	0.052	20		0.0026	0.052	24		0.0026	0.062
5	带帽螺栓	M10x20	Q235	付	4		0.035	0.14	8		0.035	0.28	8		0.035	0.28	8		0.035	0.28	8		0.035	0.28	12		0.035	0.42
总重（公斤）																												

材料名细表

件号	名称	材料规格	材料	计量单位	型号 5.6 数量	计量	重量kg 个重	重量kg 共重	6.3 数量	计量	重量kg 个重	重量kg 共重	7.1 数量	计量	重量kg 个重	重量kg 共重	备注
1	遮光风口																
2	支承板	钢板δ=2	Q235	m^2	1	0.385	9.07	9.07	1	0.506	11.9	11.9	1	0.553	13.0	13.0	
3	垫圈	橡胶 δ=8	橡胶	m^2	1	0.128			1	0.145			1	0.157			
4	开槽盘头螺钉	M6x10	Q235	个	24		0.0026	0.062	28		0.0024	0.073	32		0.0024	0.083	
5	带帽螺栓	M10x20	Q235	付	12		0.035	0.42	12		0.035	0.42	16		0.035	0.56	
总重（公斤）																	

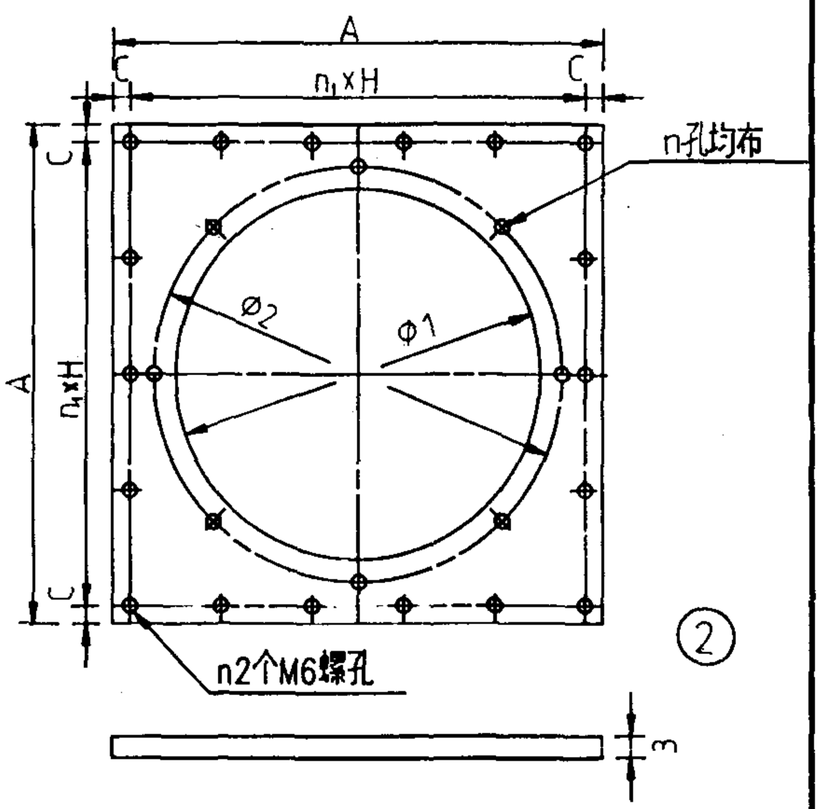

②

尺寸表

尺寸 \ 型号	2.8	3.15	3.55	4	4.5	5	5.6	6.3	7.1
A	460	520	560	620	670	740	800	910	980
C	15	15	15	15	15	20	20	20	20
H	107.5	122.5	106	118	128	116.7	126.7	124.3	117.5
n2	16	16	20	20	20	24	24	28	32
n1	4	4	5	5	5	6	6	7	8
n	4	8	8	8	8	12	12	12	12
d	10	10	10	12	12	12	12	12	12
ø1	290	330	370	410	460	510	570	640	720
ø2	320	355	395	450	500	620	560	690	770

说明:

零件2的n个ød孔应与风机法兰配钻n个螺孔与零件1配钻.

方形遮光风口墙上安装(二)					图集号	94K101-1
审核	蒙孙诗	校对	江世强	设计	王士奎	页 11

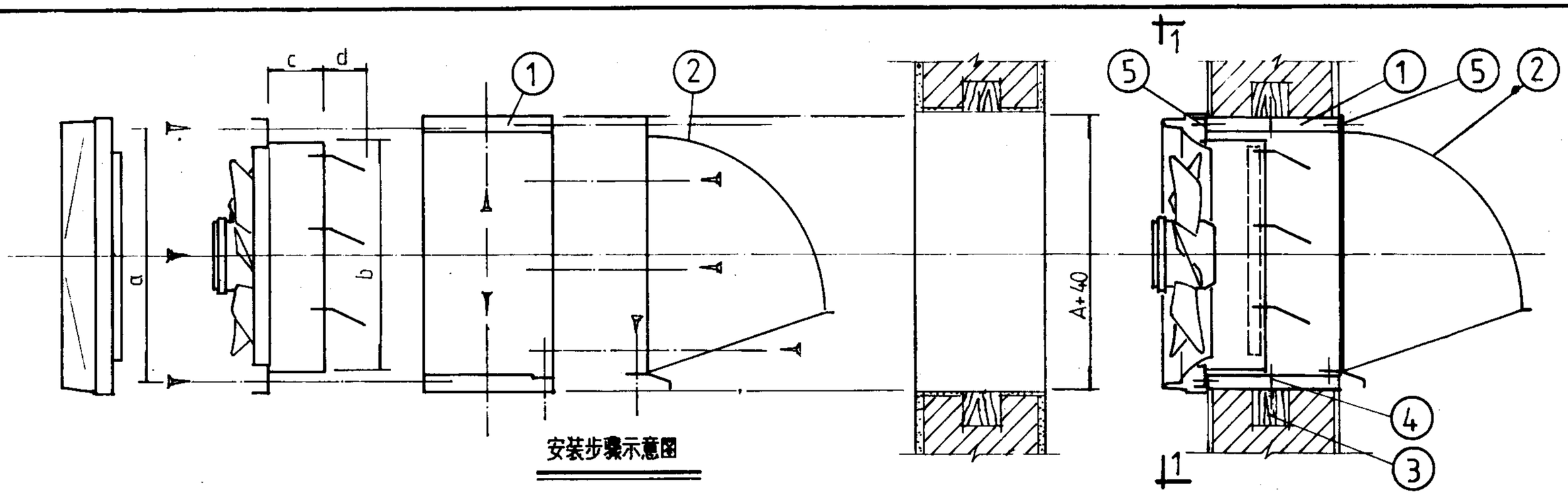

安装步骤示意图

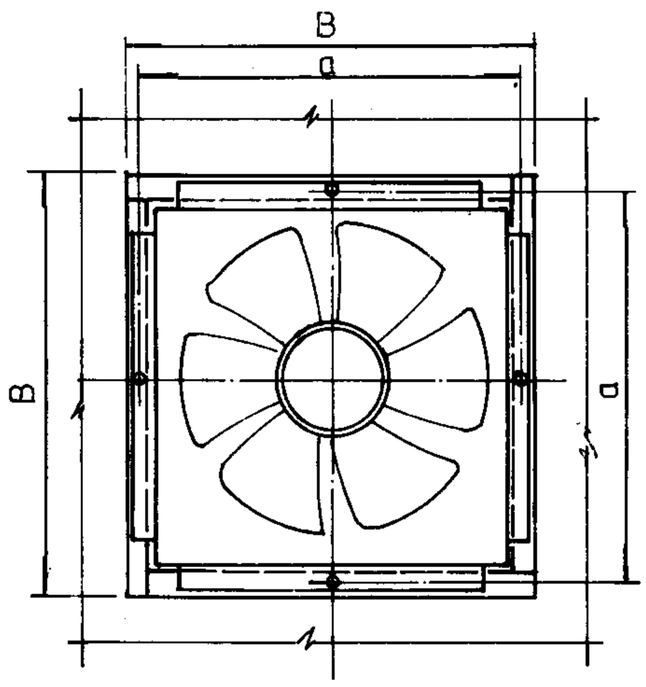

1—1

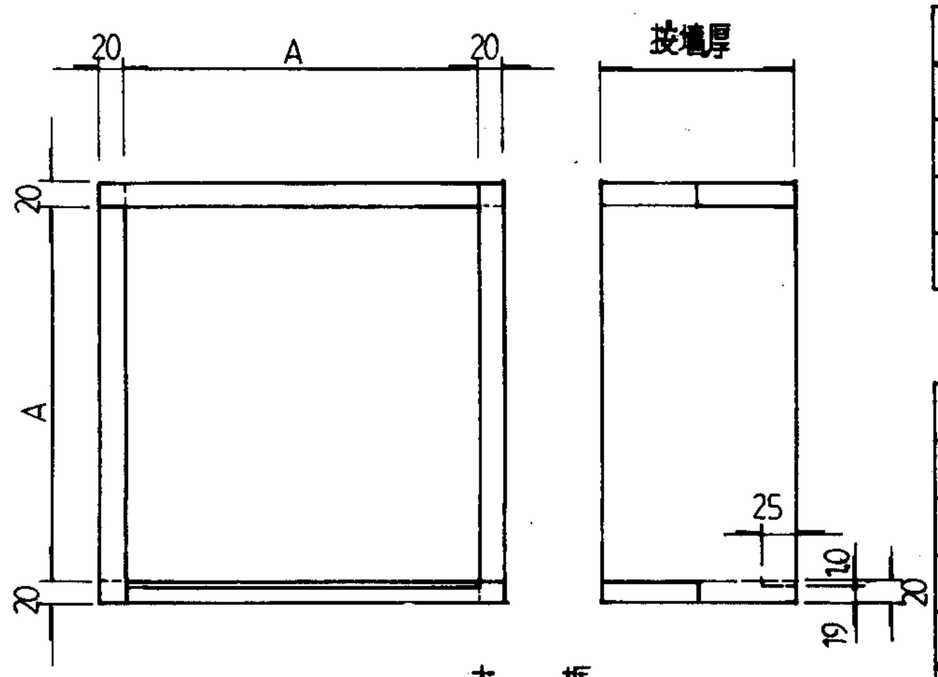

木　框

1.本图按KHG-25b型交流换气扇尺寸编制,其他型号可参照本图安装.
2.本安装图适用于砖,混凝土,保温夹心等外墙.

尺寸表

尺寸＼型号	A	B	a	b	c	d
200	248	288	260	240	80	50
250	316	356	308	290	93	60
300	374	474	366	340		74

材料表

编号	名称	规格	单位	数量	备注
5	木螺丝	3x25	个	16	
4	木螺丝	4x40	个	4	
3	木砖	100×100×100	个	4	
2	防雨罩	镀锌钢板	个	1	详15页
1	木框	硬杂木	个	1	

KHG-25B型家用交流换气扇墙上安装(一)				图集号	94K101-1
审核	蒙路洋	校对	刘炳南	设计	王北春	页	12

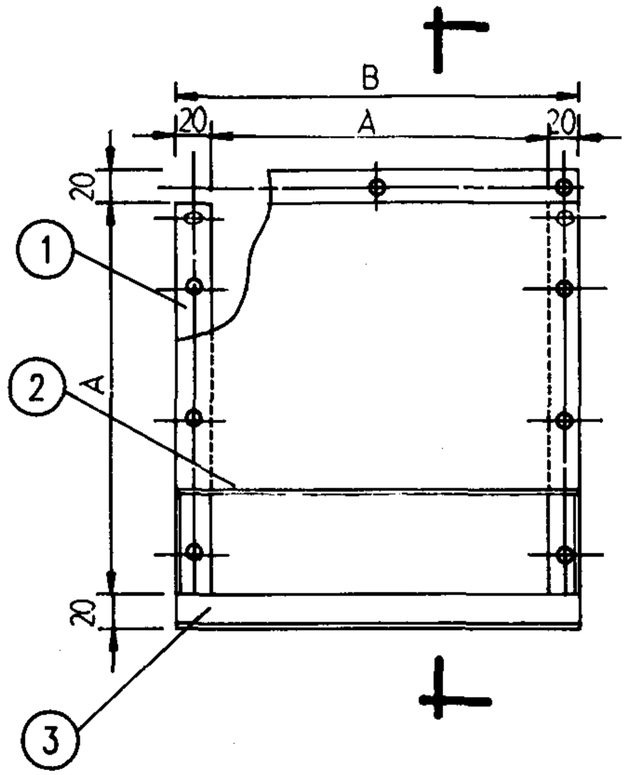

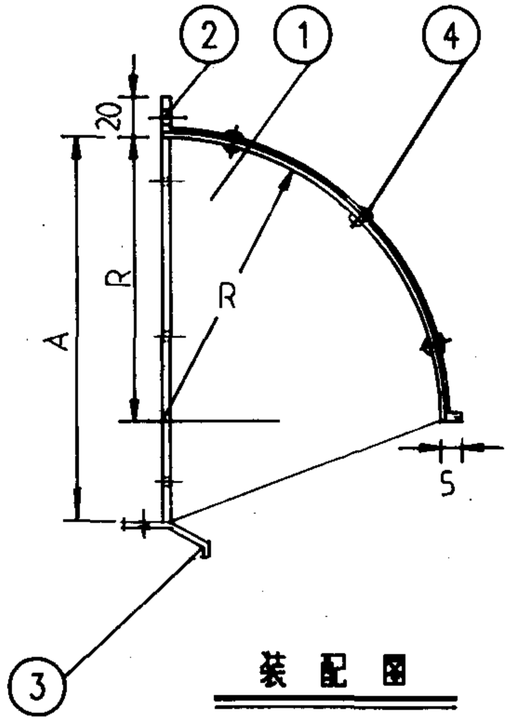

装 配 图

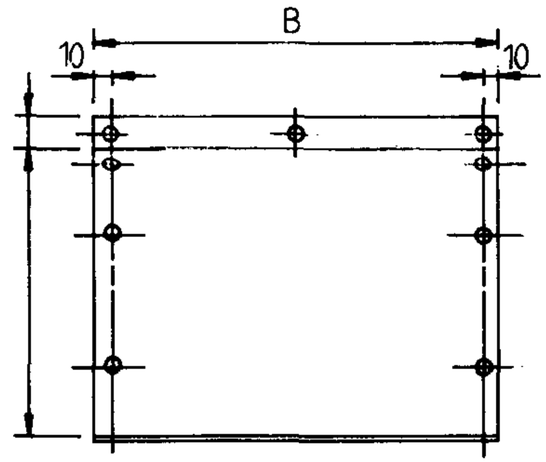

②

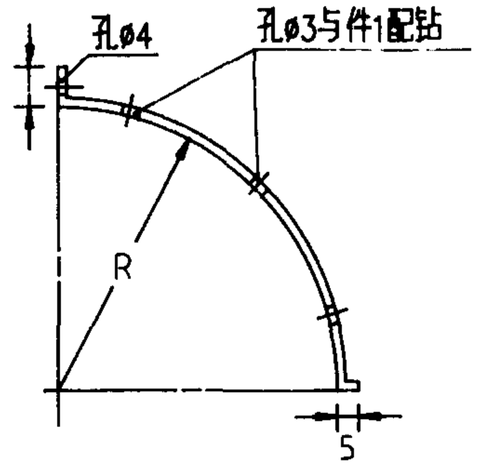

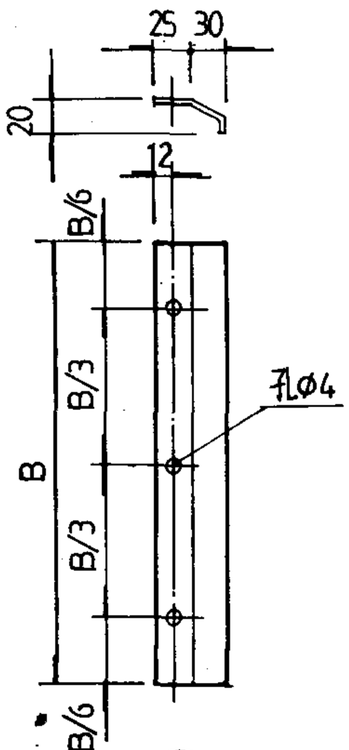

③

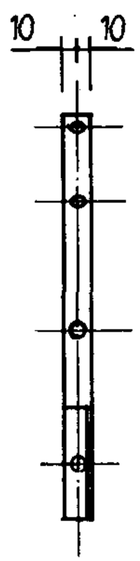

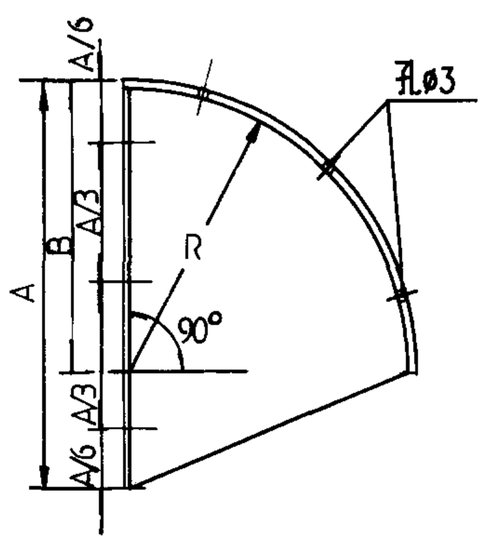

①

尺 寸 表

尺寸 \ 型号	A	B	R
200	248	288	200
250	316	356	250
300	374	414	300

编号	名 称	规 格	单位	数量	备 注
4	铝铆钉	ø3x5	个	6	
3	下沿板	镀锌钢板δ0.7	片	1	
2	上弧板	镀锌钢板δ0.7	片	1	
1	侧 板	镀锌钢板δ0.7	片	2	左,右对称二片

材 料 表

KHG-25B家用交流换气扇墙上安装(二) 防雨罩				图集号	94K101-1
审核	陈治清	校对	王世信	设计	王士金	页	13

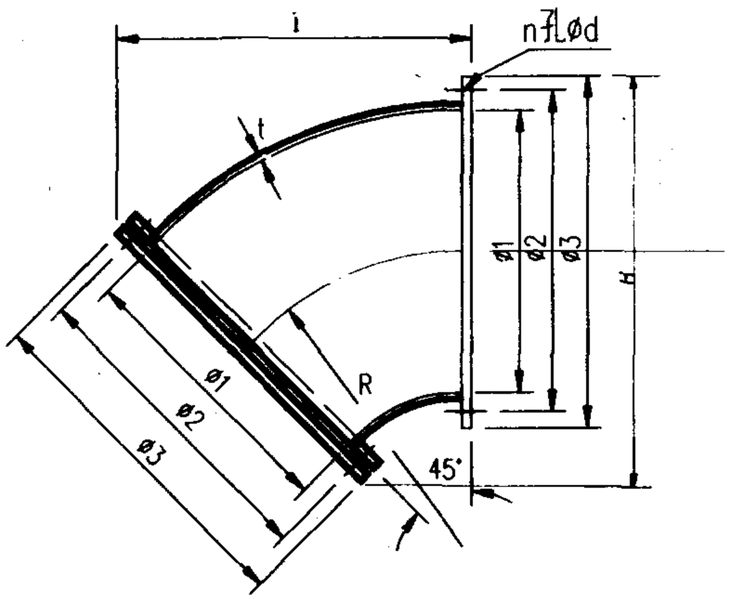

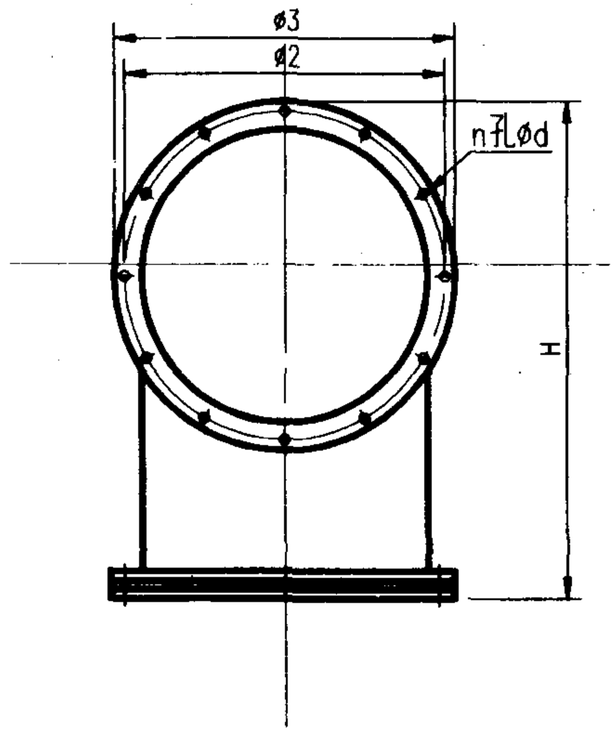

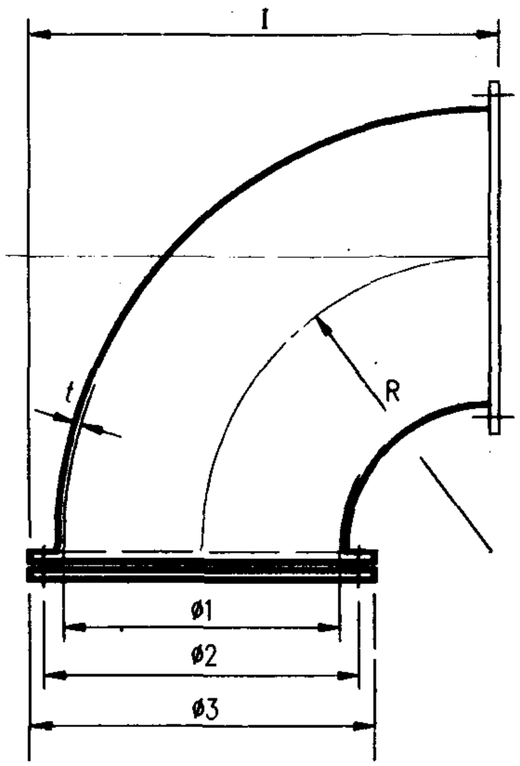

尺寸表

型号 / R寸	2.8	3.15	3.55	4	4.5	5	5.6	6.3	7.1
ø1	281	316	356	402	452	502	562	632	713
ø2	320	355	395	450	500	560	620	690	770
ø3	346	381	422	478	528	588	649	719	800
H	388.6	430	478.2	540.8	600	668	740	822.8	918.7
I	321	358	401	452.2	506.3	562.9	626.9	701.1	787
R	281	316	356	402	452	502	562	632	713
n	4	8	8	8	8	12	12	12	16
d	10	10	10	12	12	12	12	12	12
t	3	3	3	3	4	4	4	4	4
重量kg	2.30	2.85	3.50	4.40	6.95	8.85	10.50	12.90	15.95

尺寸表

型号 / R寸	2.8	3.15	3.55	4	4.5	5	5.6	6.3	7.1
ø1	281	316	356	402	452	502	562	632	713
ø2	320	355	395	450	500	560	620	690	770
ø3	346	381	422	478	528	588	649	719	800
H	458	510.5	571	645	721	801	891.5	996.5	1118
I	454	506.5	567	641	716	796	886.5	991.5	1113
R	281	316	356	402	452	502	562	632	713
n	4	8	8	8	8	12	12	12	16
d	10	10	10	12	12	12	12	12	12
t	3	3	3	3	4	4	4	4	4
重量kg	4.05	4.60	6.00	7.65	9.45	11.50	14.10	17.50	21.85

T35-11,BT35-11 2.8~7.1号轴流式风机附件 玻璃钢45°,90°弯头				图集号	94K101-1
审核	韩阳清	校对	江世强	设计	王士奎
				页	14

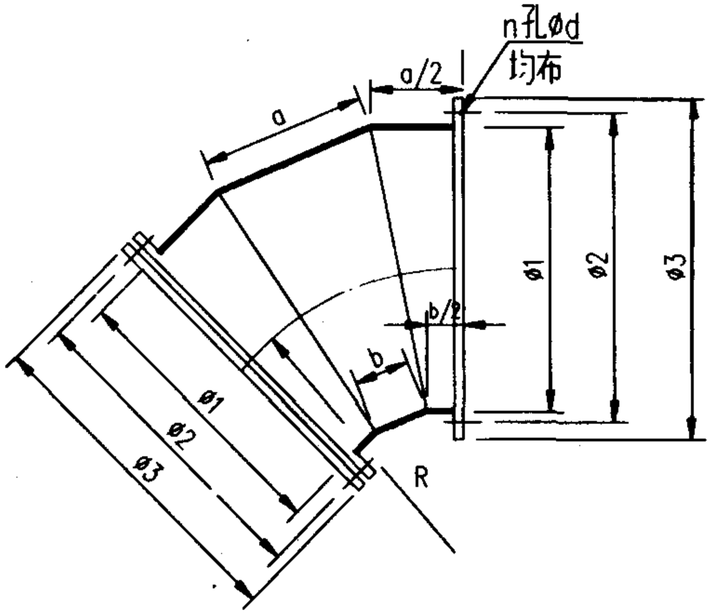

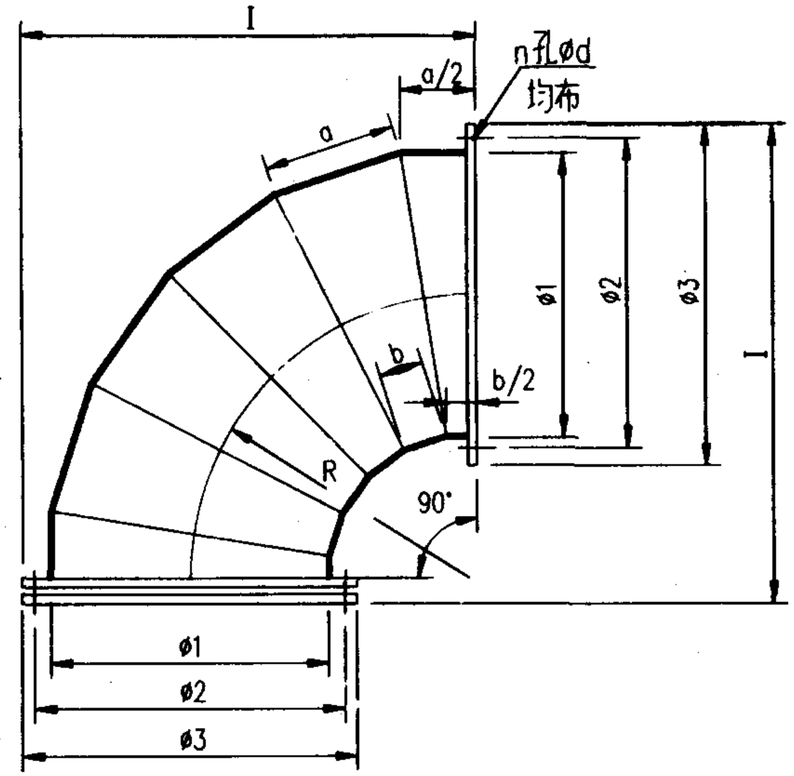

尺寸表

型号 / R寸	2.8	3.15	3.55	4	4.5	5	5.6	6.3	7.1
ø1	281	316	356	402	452	502	562	632	713
ø2	320	355	395	450	500	560	620	690	770
ø3	346	381	422	478	528	588	649	719	800
a	164.5	185.0	208.4	235.3	264.5	293.8	328.9	369.9	417.3
b	55	61.5	69.5	79.5	88.2	98.0	109.5	122.0	139.0
R	281	316	356	402	452	502	562	632	713
n	4	8	8	8	8	12	12	12	16
d	10	10	10	12	12	12	12	12	12
重量kg	3.70	4.50	5.35	6.75	7.95	9.95	12.50	14.20	16.95

尺寸表

型号 / R寸	2.8	3.15	3.55	4	4.5	5	5.6	6.3	7.1
ø1	281	316	356	402	452	502	562	632	713
ø2	320	355	395	450	500	560	620	690	770
ø3	346	381	422	478	528	588	649	719	800
a	133.5	150	169	191	215	238.5	267	300	338
I	454	506.5	567	641	716	796	886.5	991.5	1113
R	281	316	356	402	452	502	562	632	713
n	4	8	8	8	8	12	12	12	16
d	10	10	10	12	12	12	12	12	12
b	44	49	56	63	71	79	88	99	112
重量kg	5.50	6.55	7.95	10.15	12.20	15.05	18.65	22.10	27.00

T35-11.BT35-11 2.8~7.1号轴流式通风机附件 金属45°,90°弯头					图集号	94K101-1
审核	秦晓海	校对	江世强	设计	王士奎	页 15

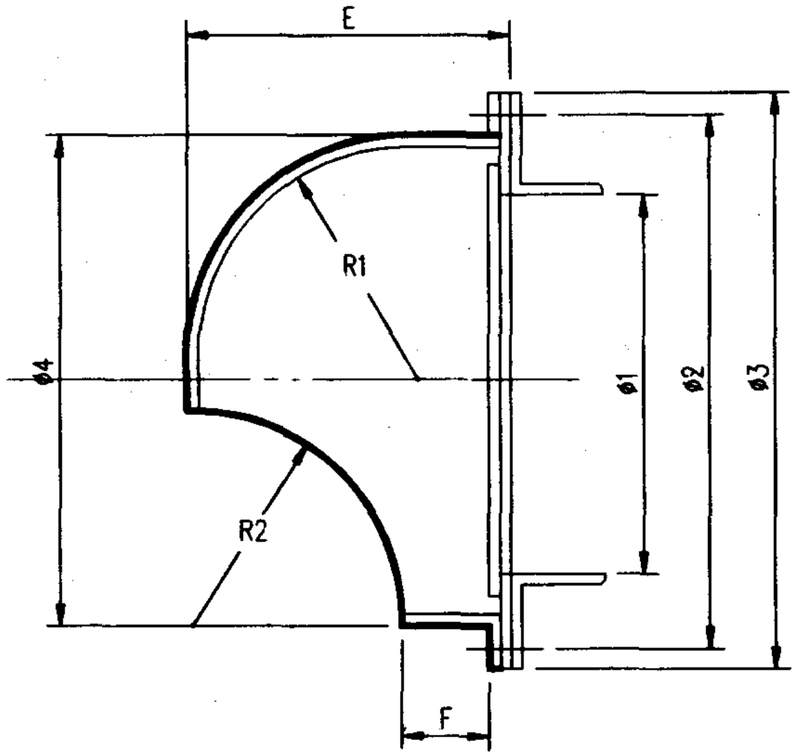

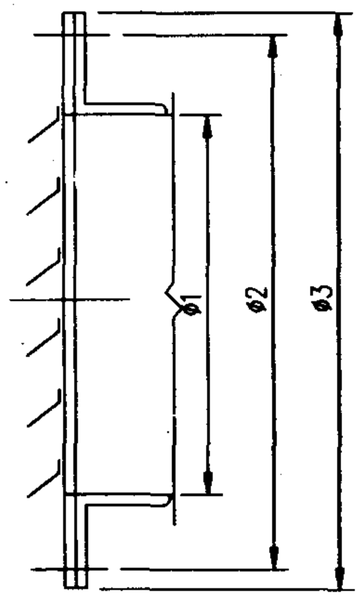

尺寸表

尺寸＼型号	2.8	3.15	3.55	4	4.5	5	5.6	6.3	7.1
ø1	281	316	356	402	452	502	562	632	713
ø2	320	355	395	450	500	560	620	690	770
ø3	346	381	422	478	528	588	649	719	800
ø4	300	335	375	430	480	530	590	660	740
E	184	205.5	229.5	261	292	322	358	400	448
F	28	32	36	40	45	50	56	63	71
R1	150	167.5	187.5	215	240	265	295	330	370
R2	130	145	165	185	205	235	260	290	330
重量kg	2.40	2.85	3.40	4.45	5.30	6.55	7.85	9.40	11.40

尺寸表

尺寸＼型号	2.8	3.15	3.55	4	4.5	5	5.6	6.3	7.1
ø1	281	316	356	402	452	502	562	632	713
ø2	320	355	395	450	500	560	620	690	770
ø3	346	381	422	478	528	588	649	719	800
ø4	300	335	375	430	480	530	590	660	740
E	184	205.5	229.5	261	292	322	358	400	448
F	28	32	36	40	45	50	56	63	71
重量kg	2.25	2.65	3.30	4.05	5.00	6.10	7.40	9.10	11.45

T35-11,BT35-11 2.8~7.1号轴流式通风机附件 玻璃钢出风罩,固定圆百页风口						图集号	94K101-1
审核	李玛诗	校对	张世强	设计	王七奎	页	16

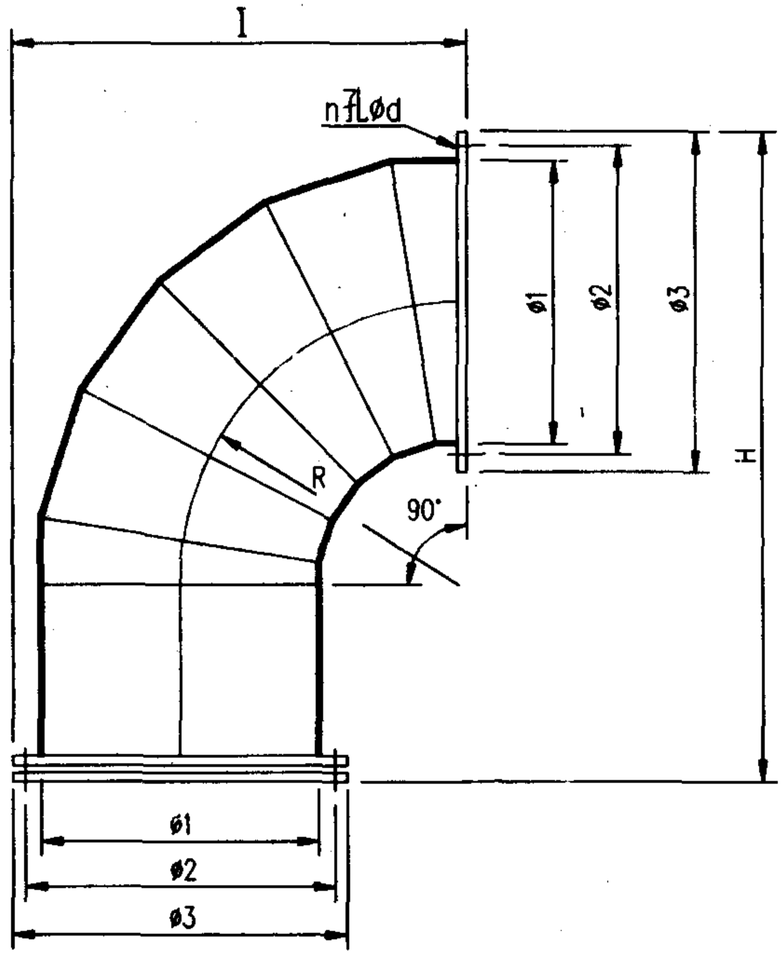

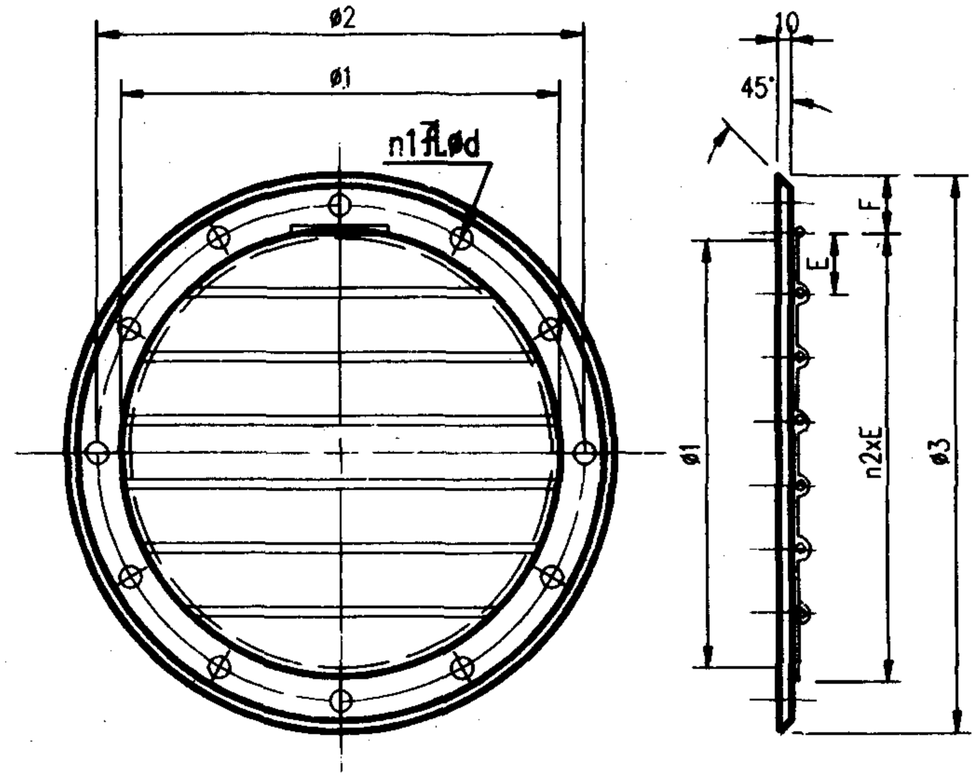

尺寸表

R寸 \ 型号	2.8	3.15	3.55	4	4.5	5	5.6	6.3	7.1
ø1	281	316	356	402	452	502	562	632	713
ø2	320	355	395	450	500	560	620	690	770
ø3	346	381	422	478	528	588	649	719	800
H	757	844.5	945	1073	1178	1328	1478.5	1653.5	1854
I	454	506.5	567	641	716	796	886.5	991.5	1113
R	281	316	356	402	452	502	562	632	713
n	4	8	8	8	8	12	12	12	16
d	10	10	10	12	12	12	12	12	12
重量kg	8.50	10.25	12.60	16.00	19.50	23.20	26.35	36.50	45.20

尺寸表

R寸 \ 型号	2.8	3.15	3.55	4	4.5	5	5.6	6.3	7.1
A	281	316	356	402	452	502	562	632	713
B	320	355	395	450	500	560	620	690	770
C	366	401	442	498	548	608	670	740	820
D	308	343	383	430	480	530	590	660	740
E	61.5	68.5	64	61.5	60	59	59	60	62
F	20	20	20	25	25	30	30	30	30
n1	4	8	8	8	8	12	12	12	16
d	10	10	10	12	12	12	12	12	12
n2	5	5	6	7	8	9	10	11	12
重量kg	0.60	0.72	0.85	1.10	1.32	1.60	1.95	2.35	2.90

T35-11,BT35-11 2.8~7.1号轴流式通风机附件 金属活动圆百页窗,90°遮光弯头					图集号	94K101-1
审核	姜晓海	校对	江世信	设计	王士金	页 17

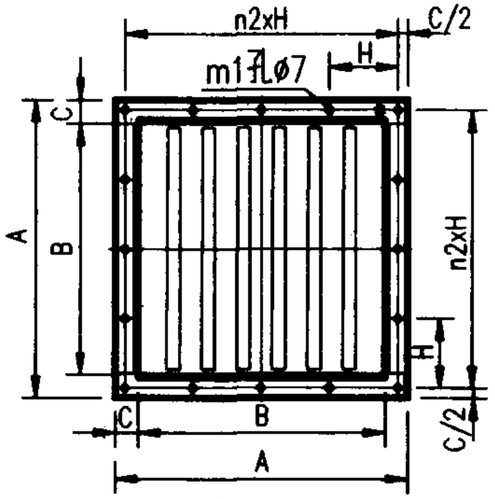

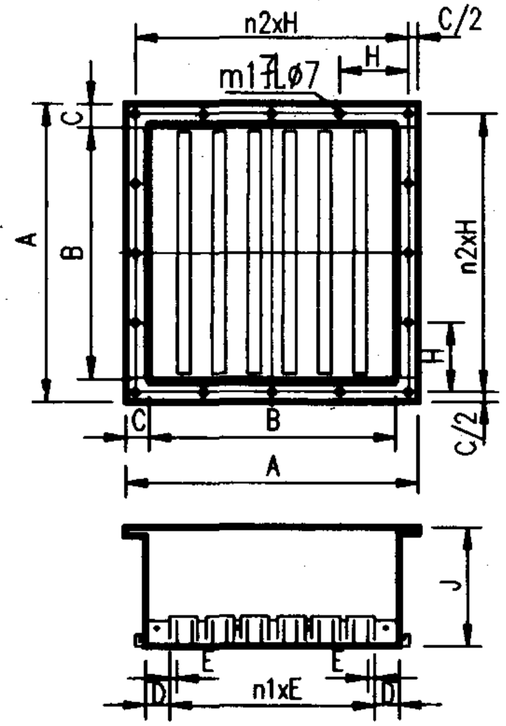

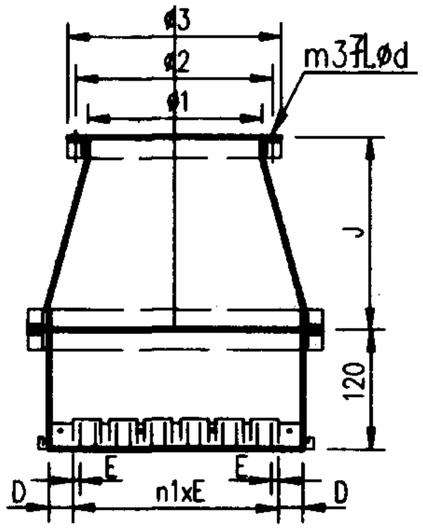

尺寸表

尺寸 \ 型号	2.8	3.15	3.55	4	4.5	5	5.6	6.3	7.1
A	460	520	560	620	670	740	800	910	980
B	400	460	500	560	610	660	720	830	900
C	30	30	30	30	30	40	40	40	40
D	35	35	32.5	33	29.5	31	38	37	31.5
E	30	26	29	26	29	26	28	28	31
H	107.5	122.5	106	118	128	116.66	126.66	124.29	117.5
J	180	180	200	200	200	220	220	240	240
n1	11	15	15	19	19	23	23	27	27
n2	4	4	5	5	5	6	6	7	8
m1	16	16	20	20	20	24	24	28	32
d	10	10	10	12	12	12	12	12	12
m3	4	8	8	8	8	12	12	12	16
ø1	281	316	356	402	452	502	562	632	713
ø2	320	355	395	450	500	560	620	690	770
ø3	343	378	418	464	514	584	644	714	795
重量kg	13.03	15.30	17.50	20.50	22.60	29.60	32.80	39.80	44.20

尺寸表

尺寸 \ 型号	2.8	3.15	3.55	4	4.5	5	5.6	6.3	7.1
A	460	520	560	620	670	740	800	910	980
B	400	460	500	560	610	660	720	830	900
C	30	30	30	30	30	40	40	40	40
D	35	35	32.5	33	29.5	31	38	37	31.5
E	30	26	29	26	29	26	28	28	31
H	107.5	122.5	106	118	128	116.66	126.66	124.29	117.5
J	180	180	200	200	200	220	220	240	240
n1	11	15	15	19	19	23	23	27	27
n2	4	4	5	5	5	6	6	7	8
m1	16	16	20	20	20	24	24	28	32
重量kg	6.40	8.10	9.00	11.00	12.40	15.00	17.00	21.60	23.85

T35-11,BT35-11 2.8~7.1号轴流式通风机附件 遮光出风口Ⅰ,遮光出风口Ⅱ				图集号	94K101-1
审核	章炳祥	校对	江世强	设计	王士奎	页	18

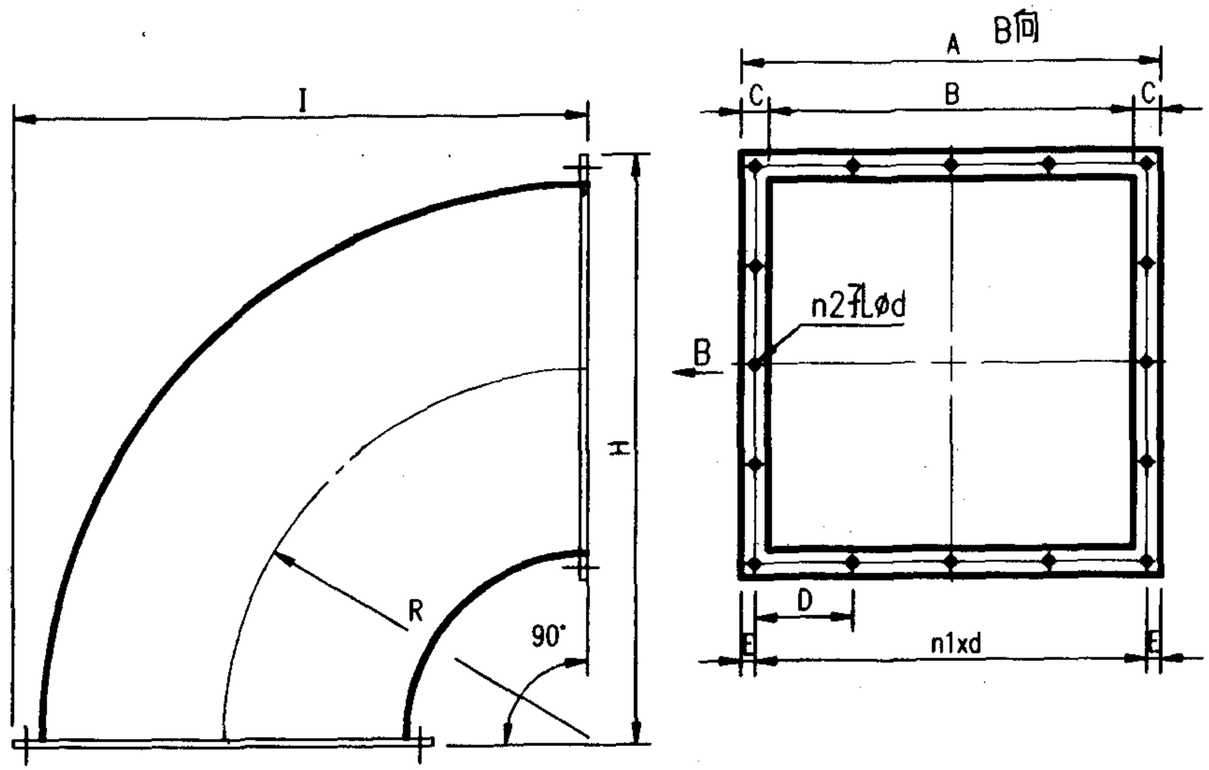

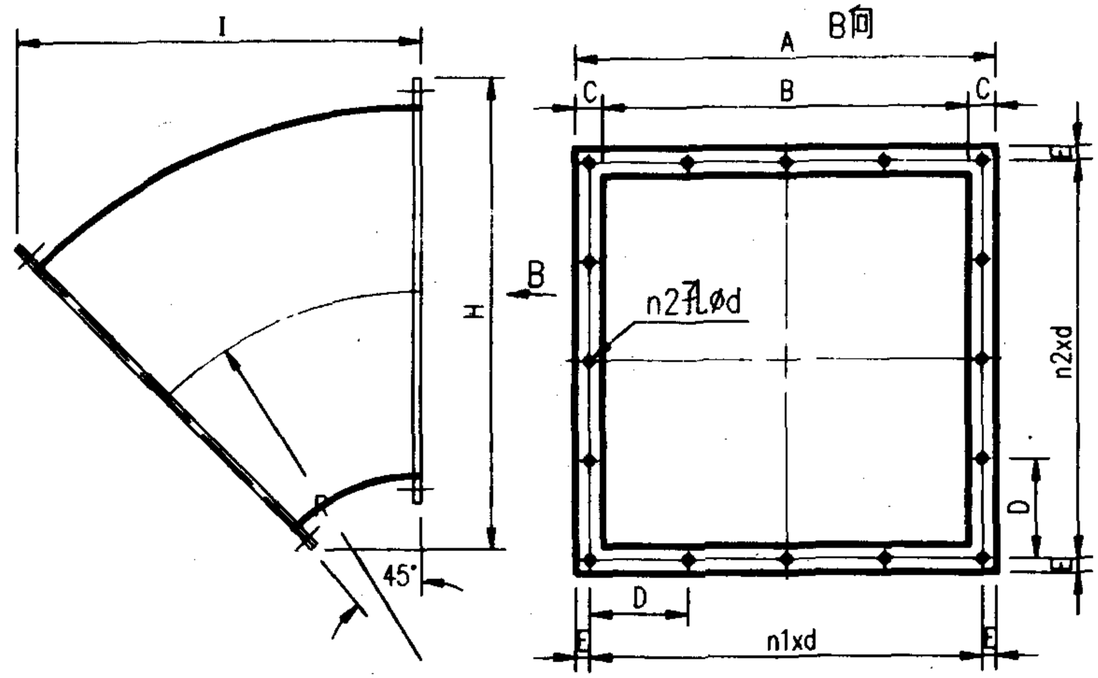

尺寸表									
尺寸 \ 型号	2.8	3.15	3.55	4	4.5	5	5.6	6.3	7.1
A	400	460	500	560	610	660	720	830	900
B	310	360	400	460	510	560	620	710	760
C	45	50	50	50	50	50	50	60	70
D	61	60	57.5	58	57	56.36	56.5	56	56
E	17	20	20	19	20	20	21	23	30
H	514	594	654	744	819	894	984	1129	1214
I	510	590	650	740	815	890	980	1125	1210
n1	6	7	8	9	10	11	12	14	15
n2	24	28	32	36	40	44	48	56	60
R	310	360	400	460	510	560	620	710	760
d	3.5	3.5	3.5	3.5	3.5	3.5	4.5	4.5	4.5
重量kg	6.05	8.30	9.90	12.80	15.40	18.22	21.97	29.10	33.75

尺寸表									
尺寸 \ 型号	2.8	3.15	3.55	4	4.5	5	5.6	6.3	7.1
A	400	460	500	560	610	660	720	830	900
B	310	360	400	460	510	560	620	710	760
C	45	50	50	50	50	50	50	60	70
D	61	60	57.5	58	57	56.36	56.5	56	56
E	17	20	20	19	20	20	21	23	30
H	435	501	546.8	615.5	672.9	730.2	800	919.2	993.6
I	363.5	420	462.4	526	579	632.2	695.8	798.3	858.4
n1	6	7	8	9	10	11	12	14	15
n2	24	28	32	36	40	44	48	56	60
R	310	360	400	460	510	560	620	710	760
d	3.5	3.5	3.5	3.5	3.5	3.5	4.5	4.5	4.5
重量kg	3.85	5.10	6.00	7.60	9.00	10.55	12.60	16.70	19.65

T35-11,BT35-11 2.8~7.1号轴流式通风机附件 方型45°,90°弯头						图集号	94K101-1
审核	崔海清	校对	江世强	设计	王士奎	页	19

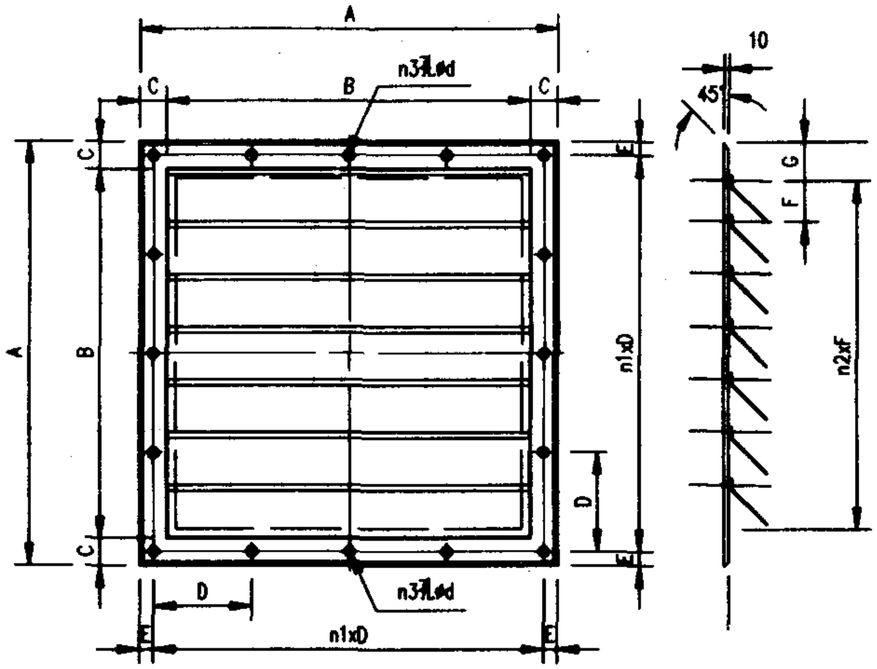

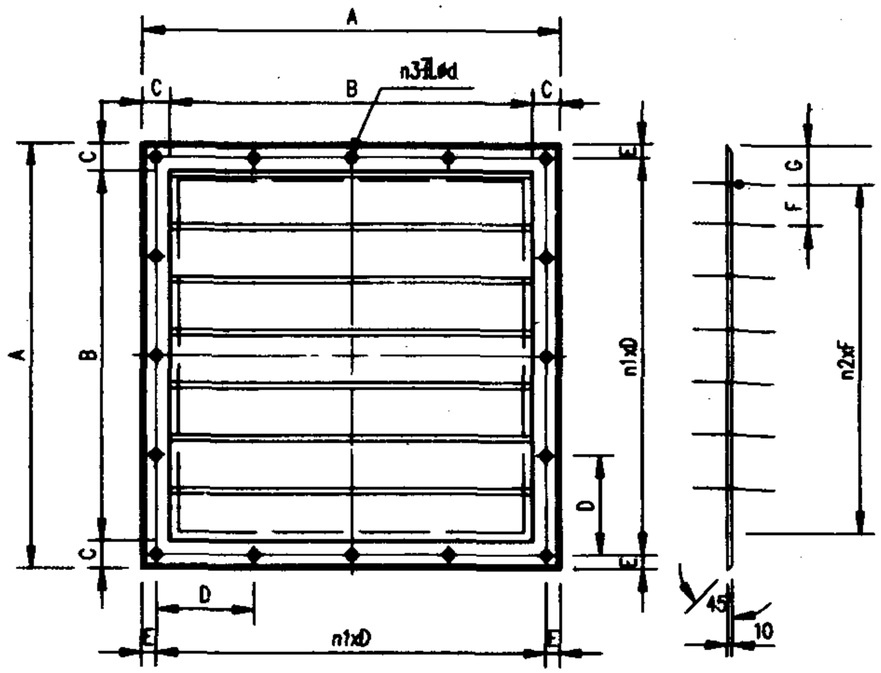

尺寸表

尺寸＼型号	2.8	3.15	3.55	4	4.5	5	5.6	6.3	7.1
A	400	460	500	560	610	660	720	830	900
B	350	400	440	500	550	600	660	750	800
C	25	30	30	30	30	30	30	40	50
D	61	60	57.5	58	57	56.36	56.5	56	56
E	17	20	20	19	20	20	21	23	30
F	70	66.7	62.8	62.5	61.1	60	60	62.5	61.5
G	30	35	35	35	35	35	35	45	55
n1	6	7	8	9	10	11	12	14	15
n2	4	5	6	7	8	9	10	11	12
n3	24	28	32	36	40	44	48	56	60
d	3.5	3.5	3.5	3.5	3.5	3.5	4.5	4.5	4.5
重量kg	1.10	1.40	1.65	2.10	2.45	2.90	3.40	5.00	5.60

尺寸表

尺寸＼型号	2.8	3.15	3.55	4	4.5	5	5.6	6.3	7.1
A	400	460	500	560	610	660	720	830	900
B	350	400	440	500	550	600	660	750	800
C	25	30	30	30	30	30	30	40	50
D	61	60	57.5	58	57	56.36	56.5	56	56
E	17	20	20	19	20	20	21	23	30
F	70	66.7	62.8	62.5	61.1	60	60	62.5	61.5
G	27.5	32.5	32.5	32.5	32.5	32.5	32.5	42.5	52.5
n1	6	7	8	9	10	11	12	14	15
n2	5	6	7	8	9	10	11	12	13
n3	24	28	32	36	40	44	48	56	60
d	3.5	3.5	3.5	3.5	3.5	3.5	4.5	4.5	4.5
重量kg	0.95	1.25	1.35	1.70	1.95	2.25	2.55	3.35	4.00

方型固定百叶窗,活动百叶窗						图集号	94K101-1
审核	崔玲海	校对	江世海	设计	王七金	页	20

玻璃钢屋顶风机基础及安装

批准部门 中华人民共和国建设部　批准文号 建质[2002]48号

主编单位 核工业第二研究设计院　统一编号 GJBT-326

实行日期 二00二年三月一日　图集号 94K101-2

主编单位负责人 王成强

主编单位技术负责人 张国才

技术审定人 丁宏伟

设计负责人 陈德权

目　录

全套国标图集下载
http://g.tgnet.com/engineer

序号	图名	页号
1	封　面	
2	目　录	1
3	总说明	2
4	平顶、坡顶、人字屋顶风机基础形式	3
5	Ⅰ型安装　不带风口、风阀屋顶风机安装	4
6	Ⅰ型基础　预埋螺栓混凝土基础及橡胶垫板	5
7	Ⅱ型安装　带调节阀、风管、风口风机安装	6
8	Ⅱ型圆孔橡胶垫板及B节点	7
9	Ⅱ型基础　焊接螺栓混凝土基础及预埋件	8
10	Ⅲ型安装　带接线管风机安装及C节点	9
11	Ⅲ型基础　预埋套管混凝土基础及橡胶垫板	10
12	Ⅳ型安装　轴流、混流、离心式屋顶风机安装	11
13	Ⅳ型基础　方堂基础及橡胶垫板	12
14	屋顶风机性能曲线图(一)之1	13
15	屋顶风机性能曲线图(一)之2	14
16	屋顶风机性能曲线图(一)之3	15
17	屋顶风机性能选用表(一)	16
18	屋顶风机性能选用表(二)	17
19	屋顶风机性能选用表(三)	18
20	屋顶风机性能选用表(四)	19
21	设备外形及基础尺寸表(一)	20
22	设备外形及基础尺寸表(二)	21
23	设备外形及基础尺寸表(三)	22
24	设备外形及基础尺寸表(四)	23
25	材料明细表(一)(二)	24
26	材料明细表(三)(四)	25

总　说　明

1．本图集为玻璃钢屋顶风机的基础及安装图集．

2．目前，我国玻璃钢屋顶风机的生产尚未形成统一系列，因此，本图集只能根据生产厂家的产品样本编制，样本从90年收集并在93年核实的厂家有：

河北枣强县玻璃钢风机厂

江苏宜兴高塍玻璃钢制品厂

山东德州市跃华玻璃钢厂

沈阳玻璃钢风机厂

若设计中选用的屋顶风机与上述厂家的产品尺寸不同时，其基础及安装可参照本图集做相应修改．

3．本图集包括屋顶风机在平屋顶，披屋顶及人字屋顶等三种屋面上的安装．

4．本图集考虑了各类屋顶风机（轴流，混流和离心）需配置风管，风阀，风口及电缆套管等四种基础形式及安装方法．

5．本图集未考虑屋顶风机的隔震．图中的橡胶垫圈主要用于密封

6．若屋顶风机必须与风管直联：宜用软接头．

7．预埋钢板及角钢用3号钢材，焊缝用E43焊条，焊缝厚度为6毫米，基础用C15级混凝土．

8．设计人员选用基础，留洞及设置预埋件时，应与土建专业密切配合，并请土建专业设计人员对楼板的强度和刚度进行复核．

9．基础配筋图表由结构与屋顶配筋统一考虑．

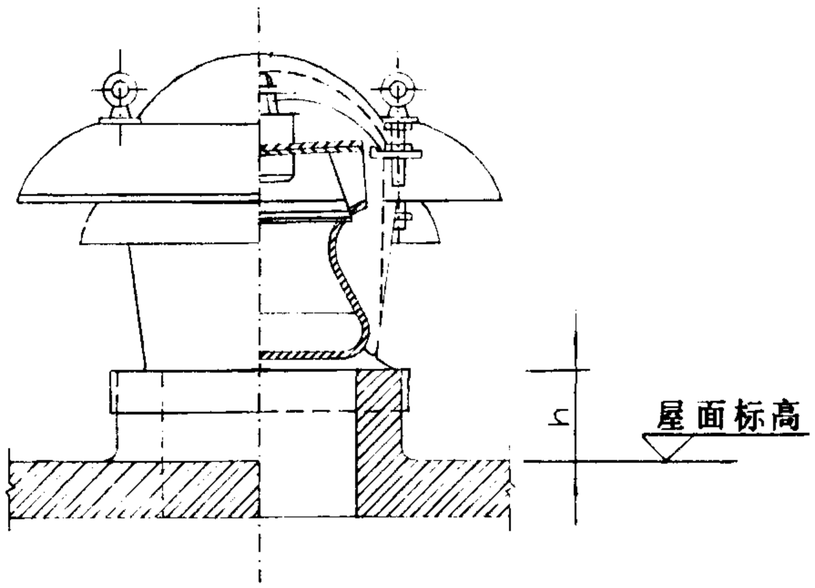

平屋顶基础安装

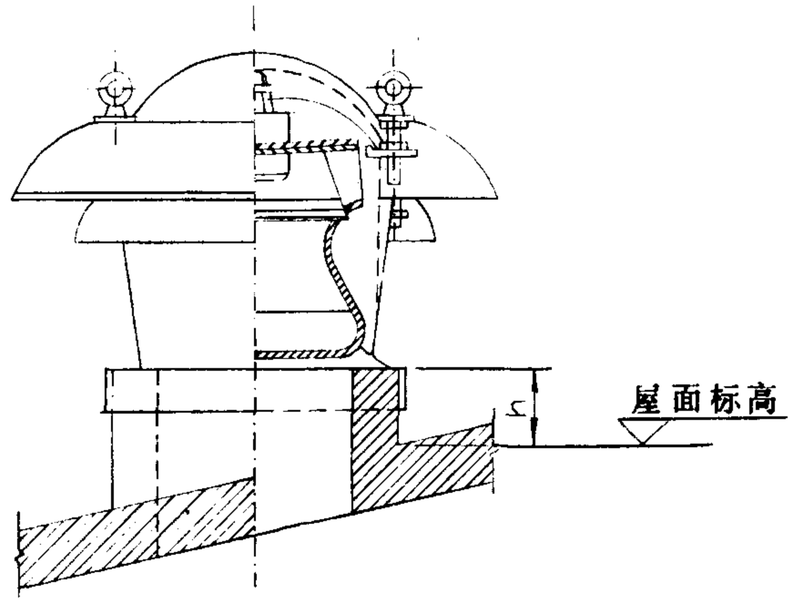

坡屋顶基础安装

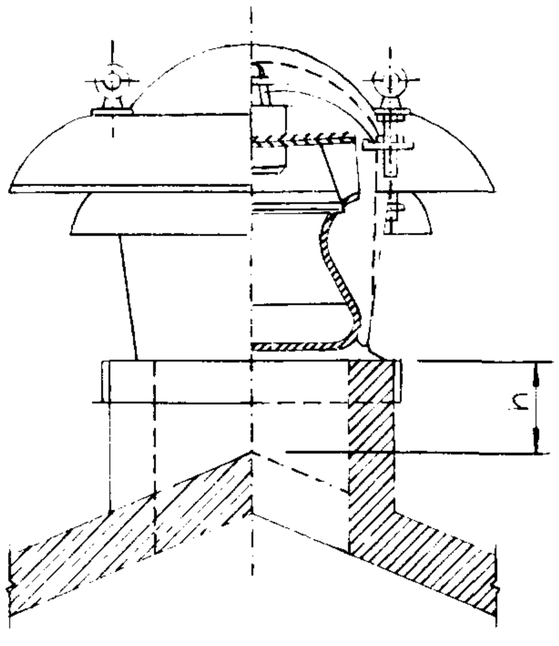

人字屋顶基础安装

注：

1. 三种形式的屋面其基础顶部距屋面高度为h≥350mm
2. 本图集仅画出常用的平顶安装形式的风机基础及安装，坡顶及人字屋顶风机基础，除基础形式不一样外，其安装形式同平顶安装。
3. 屋面标高系指建筑面层标高。

平顶、坡顶、人字屋顶风机基础形式	图集号	94K101-2
审核 [illegible] 校对 [illegible] 设计 [illegible] 制图 [illegible]	页	3

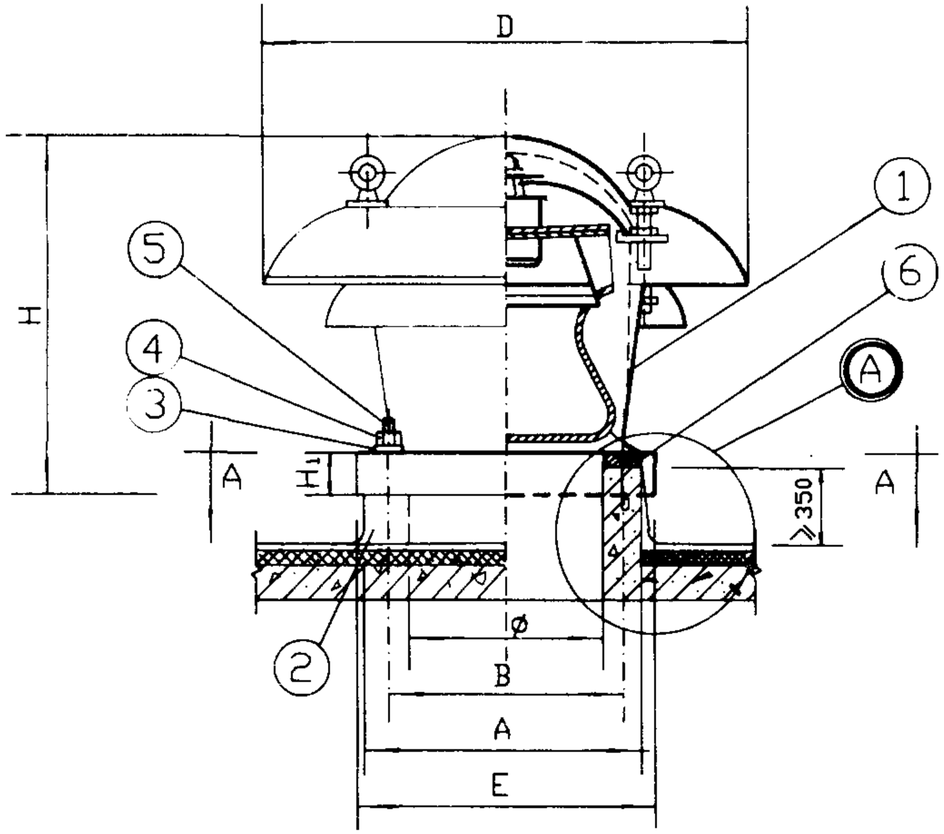

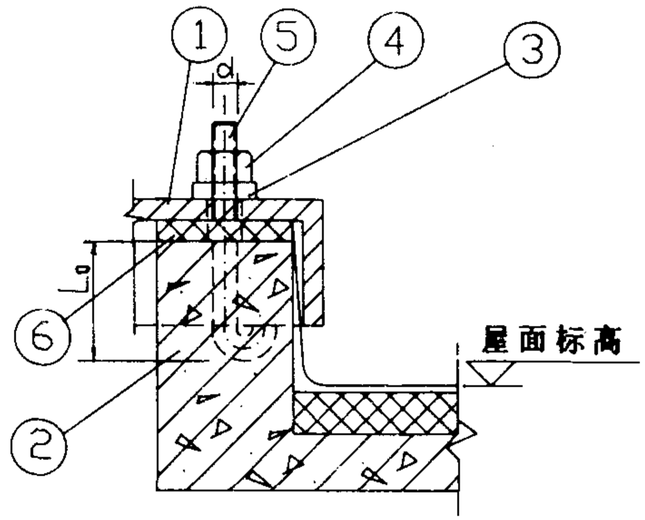

Ⓐ 节 点

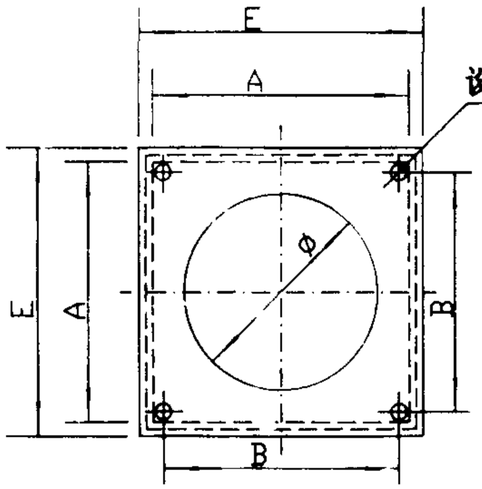

A-A

注：
地脚螺栓的最小埋入深度按实际作用力确定，当作用力不能确定时，弯钩式一般 $L_0 \approx 20d$

安装明细表

编号	名称	规格	材料	数量	重量Kg 单重	重量Kg 总重	备注
1	屋顶风机	——	——	1	—	—	
2	风机基础	——	C15级混凝土	1	—	—	由土建施工
3	垫圈	D=M12~M20	钢	4	—	—	GB95-85
4	六角螺母	M12~M20	钢	4	—	—	GB6175-86
5	预埋螺栓	M12X220 M20X400	钢	4	—	—	GB799-88
6	橡胶垫板	δ=5	橡胶	1	—	—	代号1250

Ⅰ型安装 不带风口、风阀屋顶风机安装		图集号	94K101-2
审核 [illegible]	校对 [illegible]	设计 [illegible]	制图 [illegible] 页 4

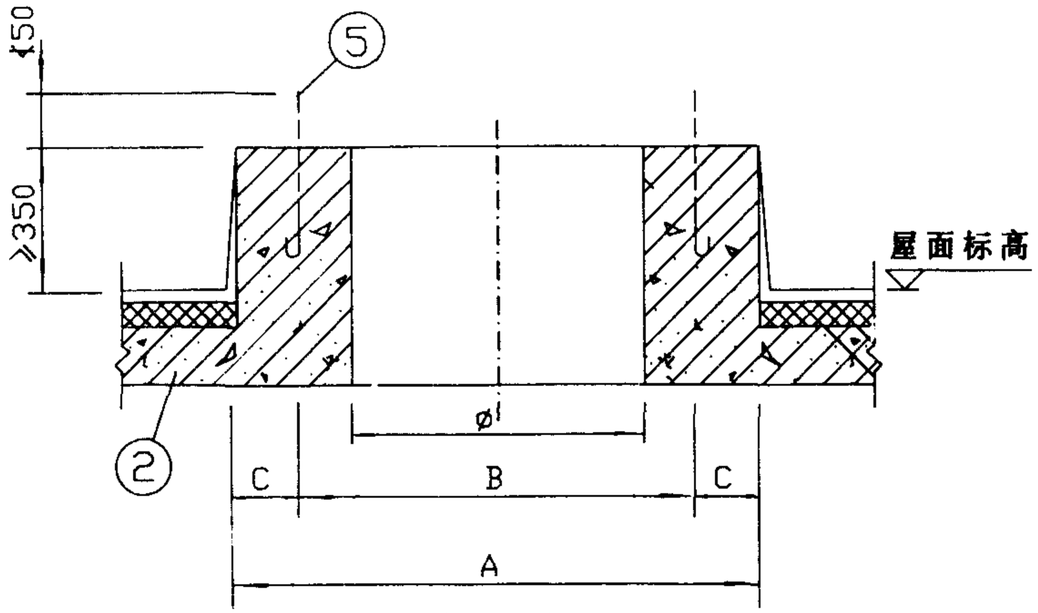

A′—A′

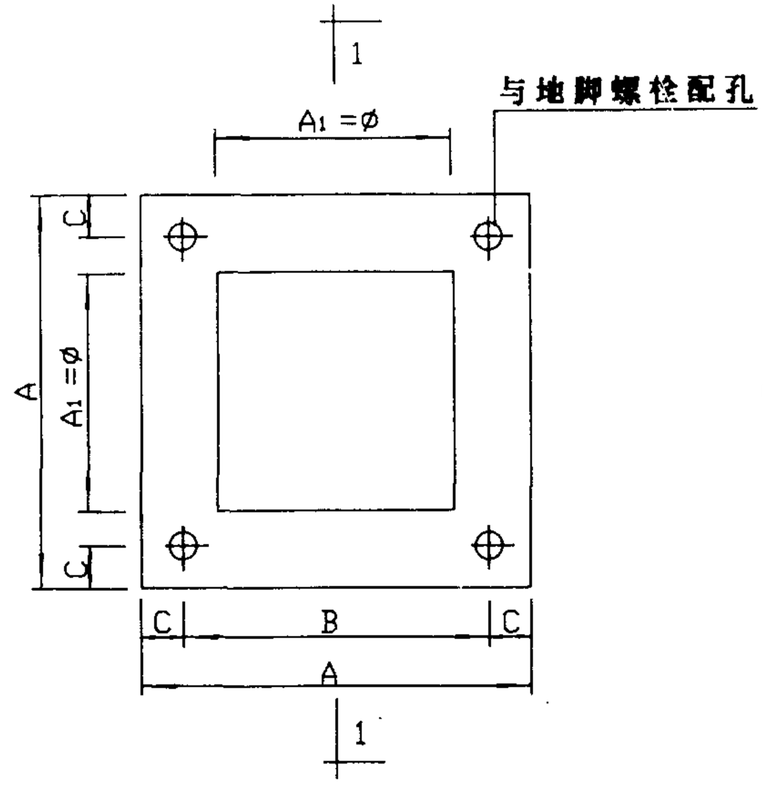

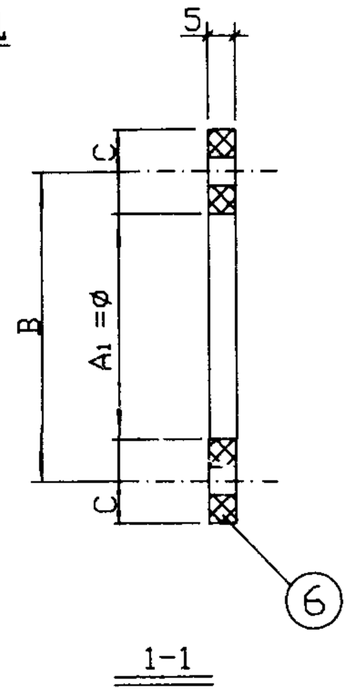

1—1

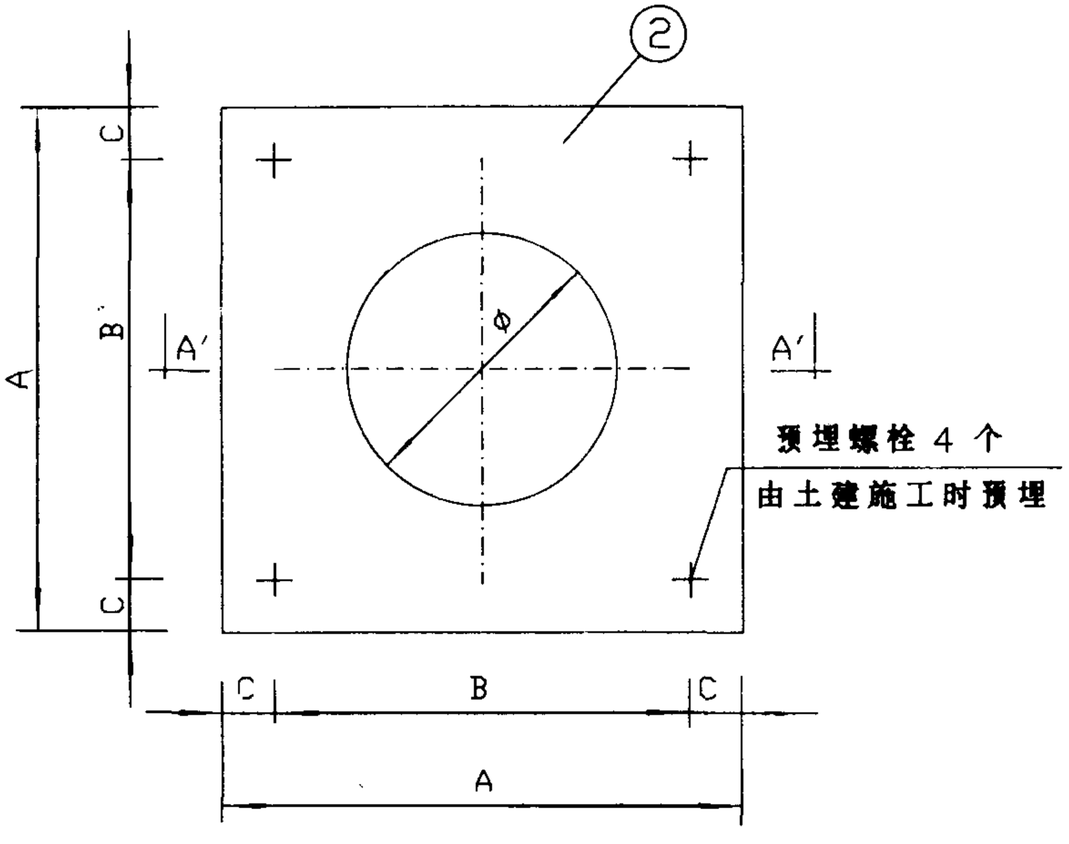

橡胶垫板⑥

Ⅰ型基础 预埋螺栓混凝土基础及橡胶垫板		图集号	94K101-2
审核 [illegible]	校对 [illegible]	设计 [illegible]	制图 [illegible] 页 5

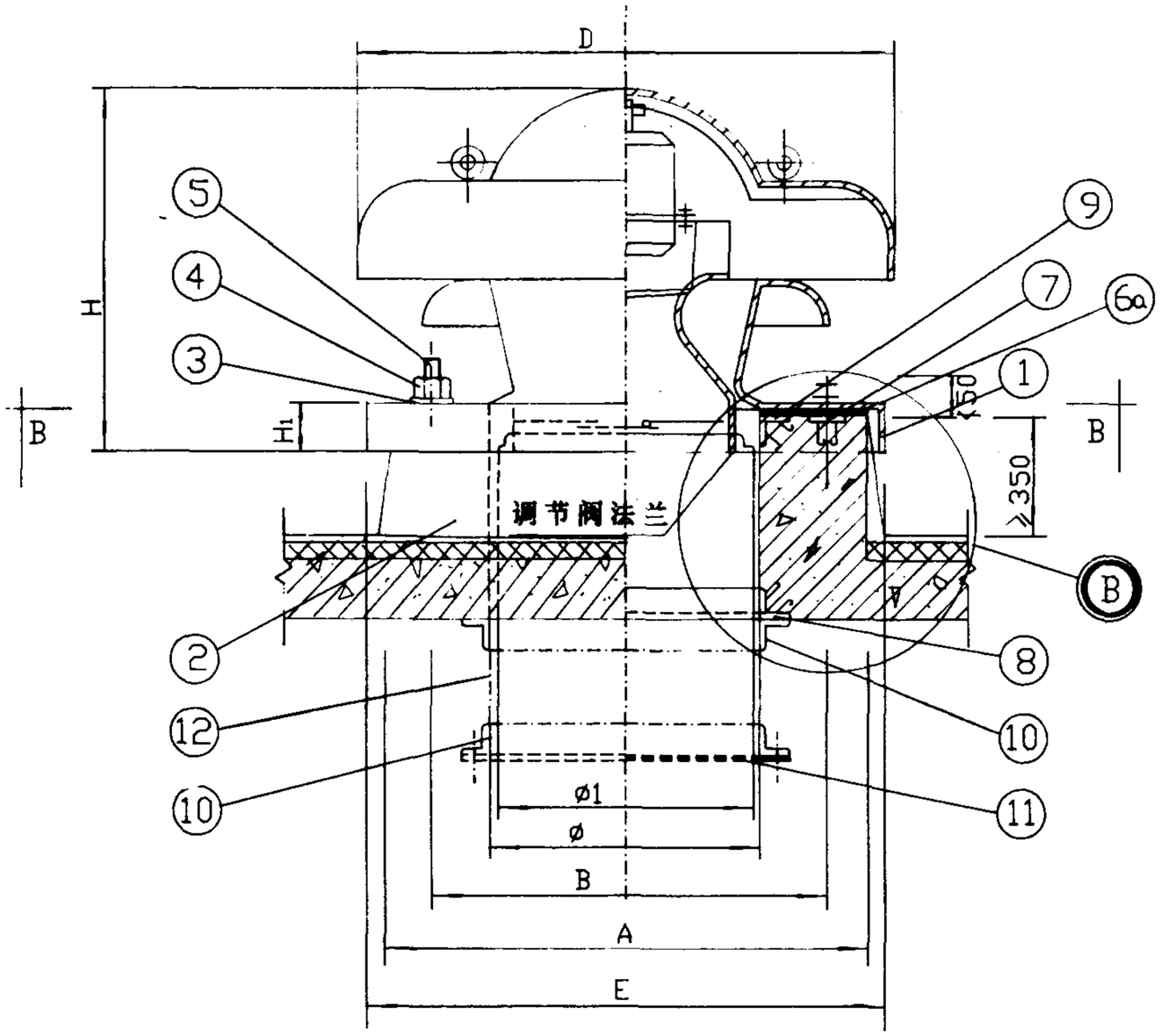

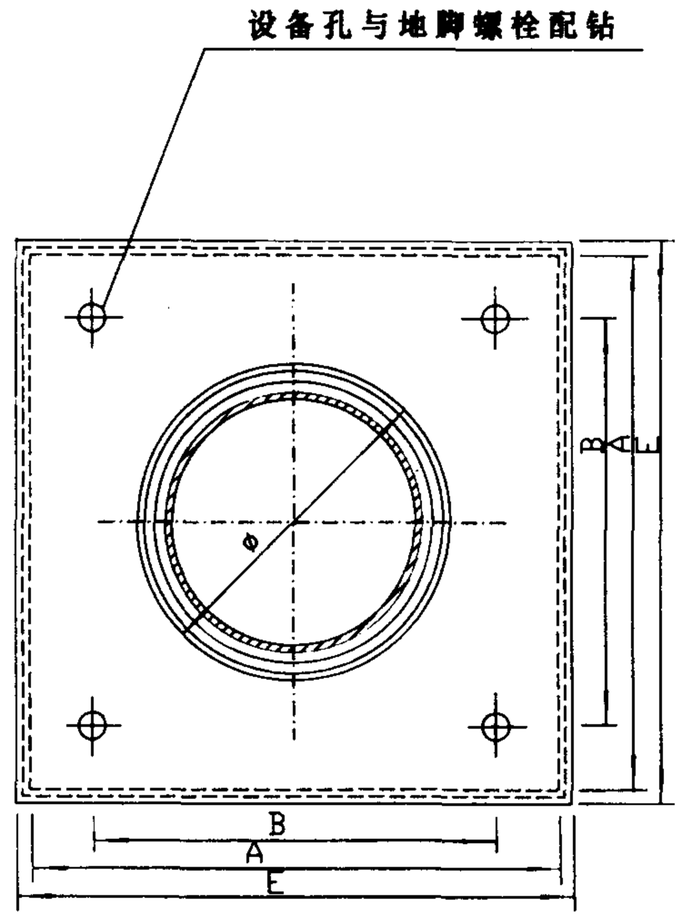

B-B

Ⅱ型安装 带调节阀、风管、风口风机安装						图集号	94K101-2	
审核	郭[illegible]	校对	李[illegible]	设计	董[illegible]	制图	[illegible]	页 6

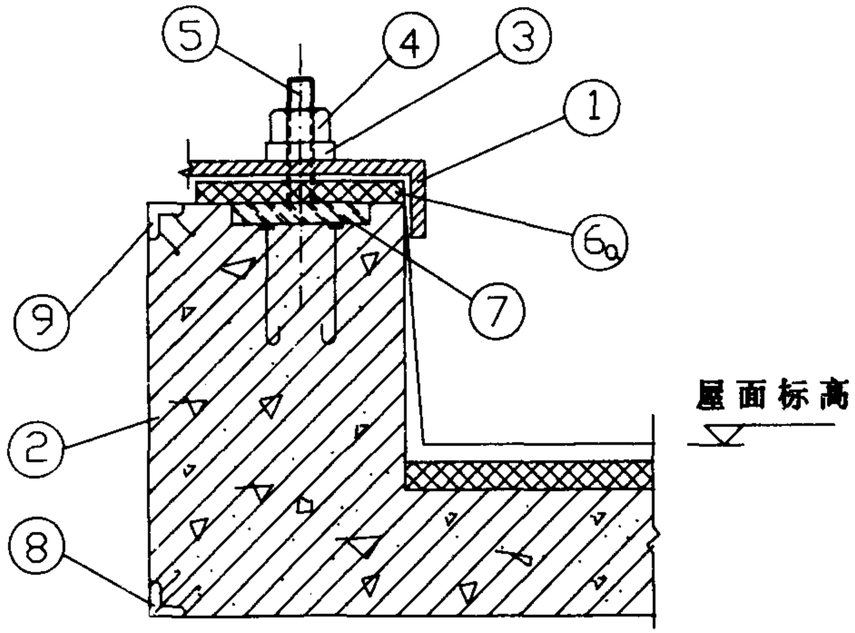

Ⓑ 节点

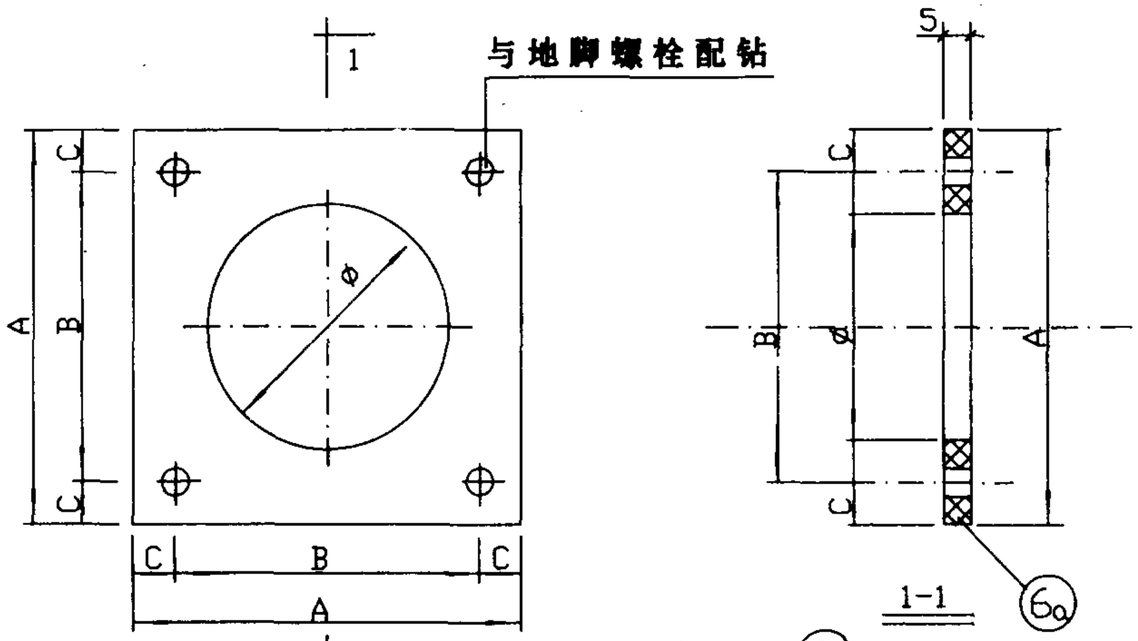

橡胶垫板 6a

安装明细表

编号	名称	规格	材料	数量	重量Kg 单重	重量Kg 总重	备注
1	屋顶风机	——	——	1	—	—	
2	风机基础	——	C15级混凝土	1	—	—	由土建施工
3	垫圈	D=M12~M20	钢	4	—	—	GB95-85
4	六角螺母	M12~M20	钢	4	—	—	GB6175-86
5	焊接螺栓	M12X50~M20X60	钢	4	—	—	GB902-88
6a	橡胶垫板	δ=5	橡胶	1	—	—	代号1250
7	预埋钢板	130X8 / l=130	钢	4	—	—	由土建配制
8	预埋角钢	L50X6	钢	1	—	—	由土建配制
9	预埋角钢	L50X6	钢	1	—	—	由土建配制
10	角钢法兰	——	——	1	—	—	由通风设计决定
11	风口	——	——	1	—	—	由通风设计决定
12	风管	——	——	1	—	—	由通风设计决定

Ⅱ型园孔橡胶垫板及B节点 | 图集号 94K101-2

审核 [illegible] 校对 [illegible] 设计 [illegible] 制图 [illegible] 页 7

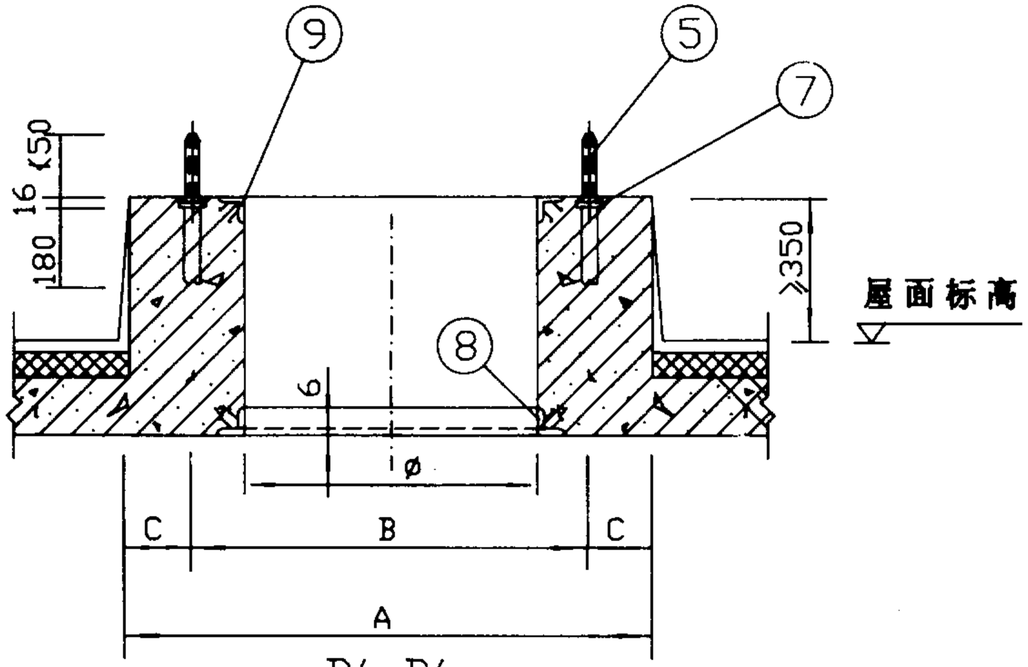

B′-B′

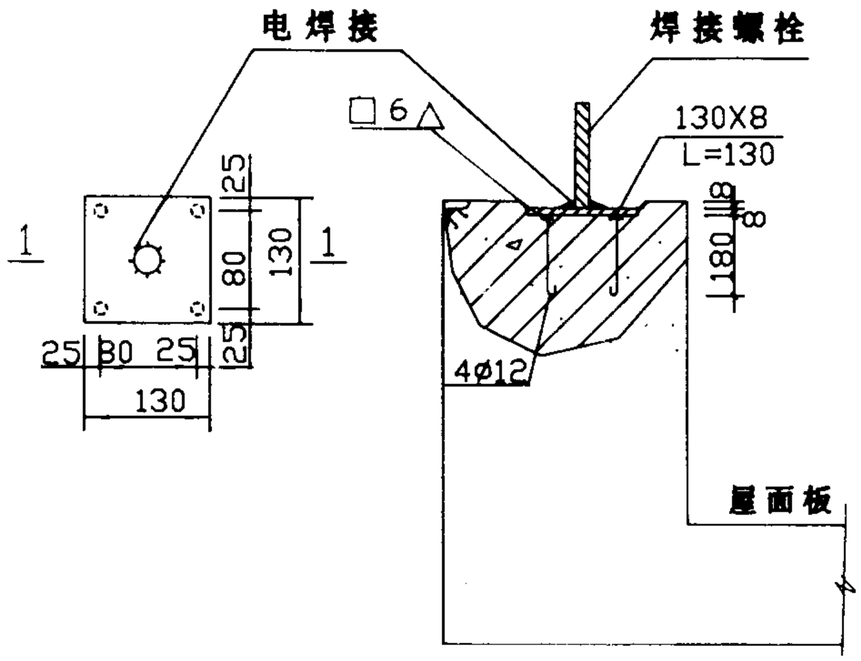

1-1

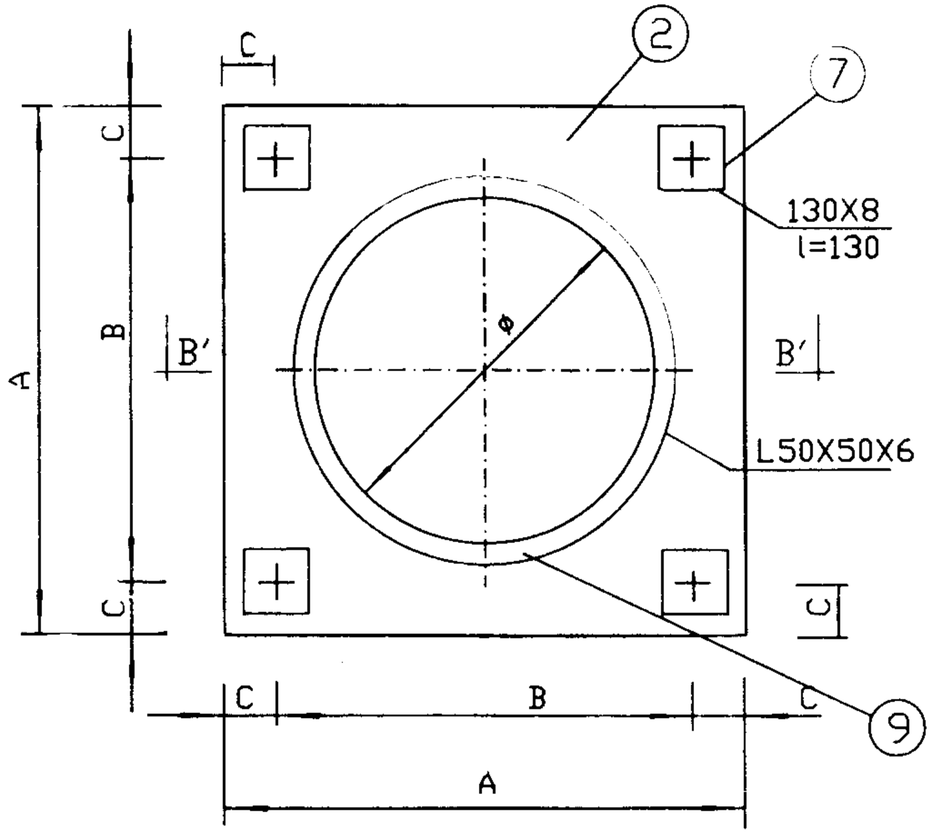

注：

1. 预埋件部分提请结构设计人员进行计算。
2. 预埋件应在基础施工时预埋，安装风机时应根据风机地脚螺栓孔的实际尺寸（见尺寸表）焊接上螺栓。

Ⅱ型基础 焊接螺栓混凝土基础及预埋件	图集号	94K101-2
审核 [illegible] 校对 [illegible] 设计 [illegible] 制图 [illegible]	页	8

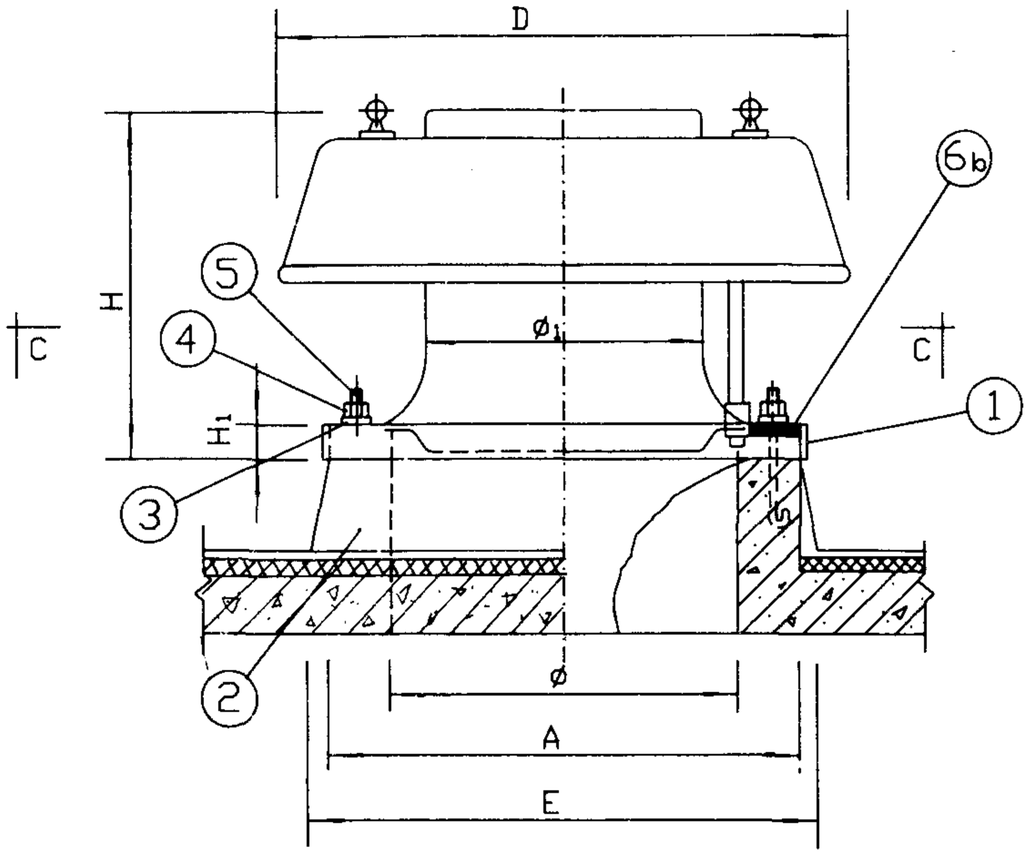

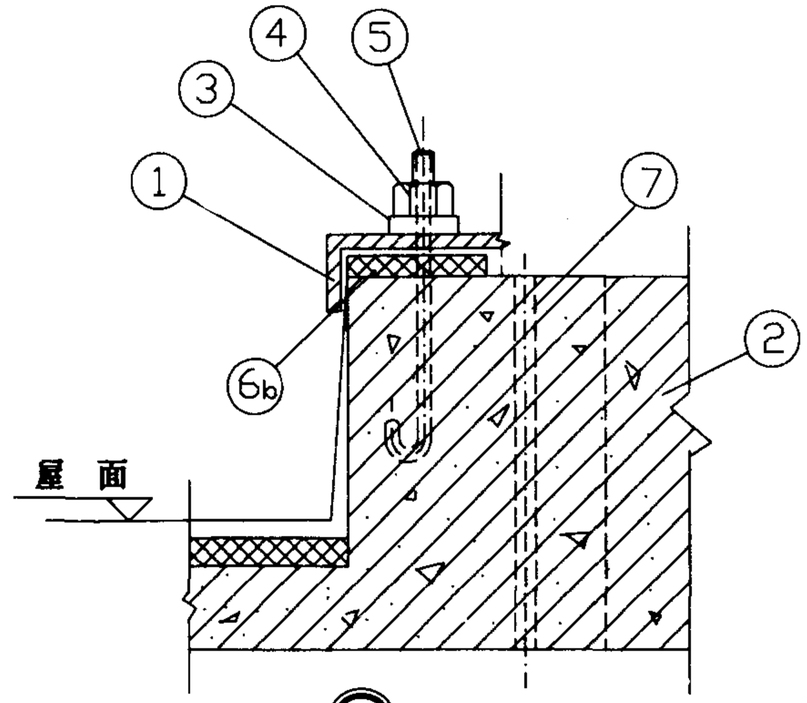

Ⓒ 节点 E 视

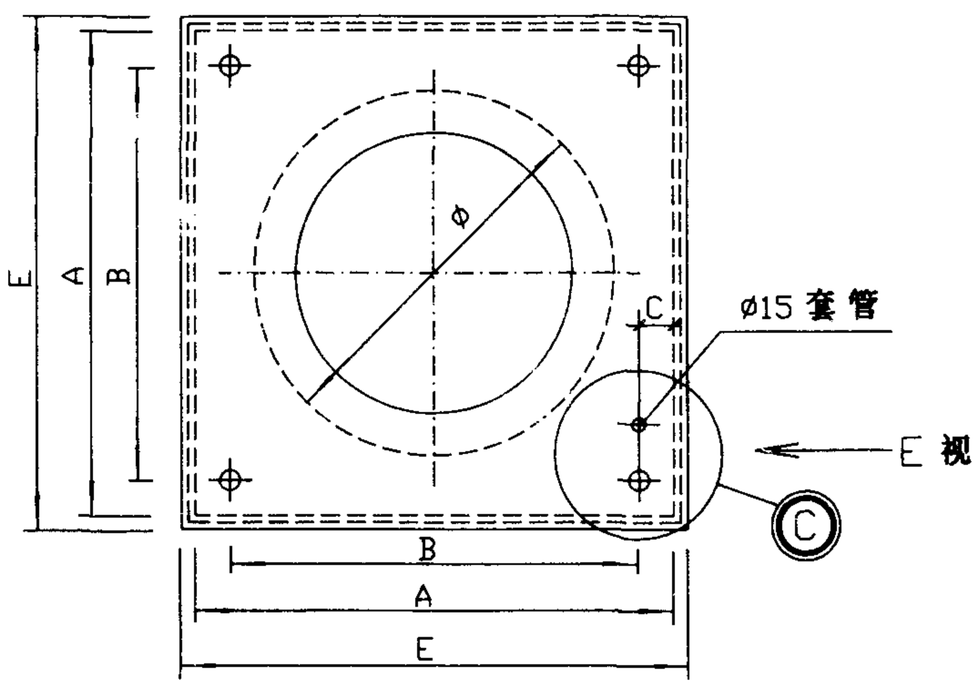

C-C

安装明细表

编号	名称	规格	材料	数量	重量Kg 单重	重量Kg 总重	备注
1	屋顶风机	——	——	1	—	—	
2	风机基础	——	C15级混凝土	1	—	—	由土建施工
3	垫圈	D=M12~M20	钢	4	—	—	GB95-85
4	六角螺母	M12~M20	钢	4	—	—	GB6175-86
5	预埋螺栓	M12X220 M20X400	钢	4	—	—	见T118-4页注
6b	橡胶垫板	δ=5	橡胶	1	—	—	代号1250
7	预埋套管	ø15	钢	1	—	—	$l=350+h_1$

Ⅲ型安装 带接线管风机安装及C节点	图集号	94K101-2

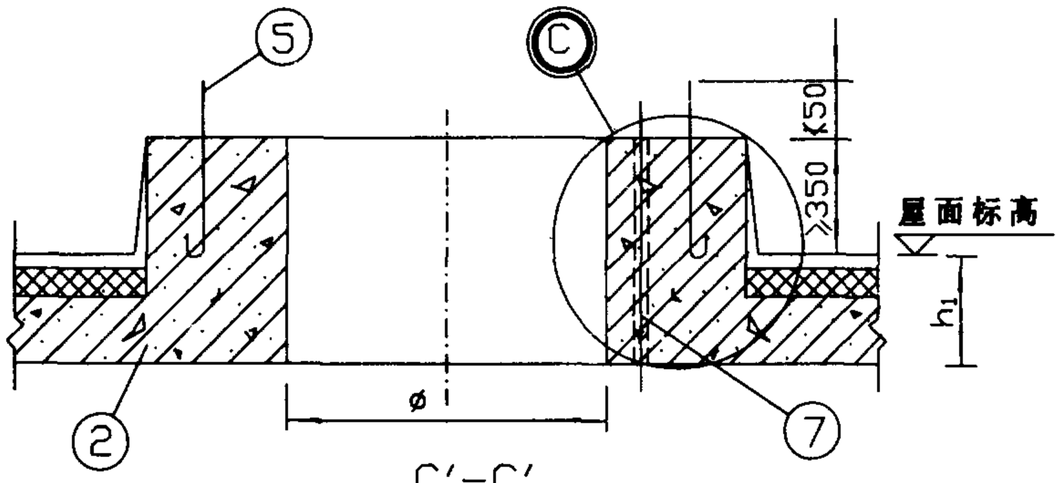

C′–C′

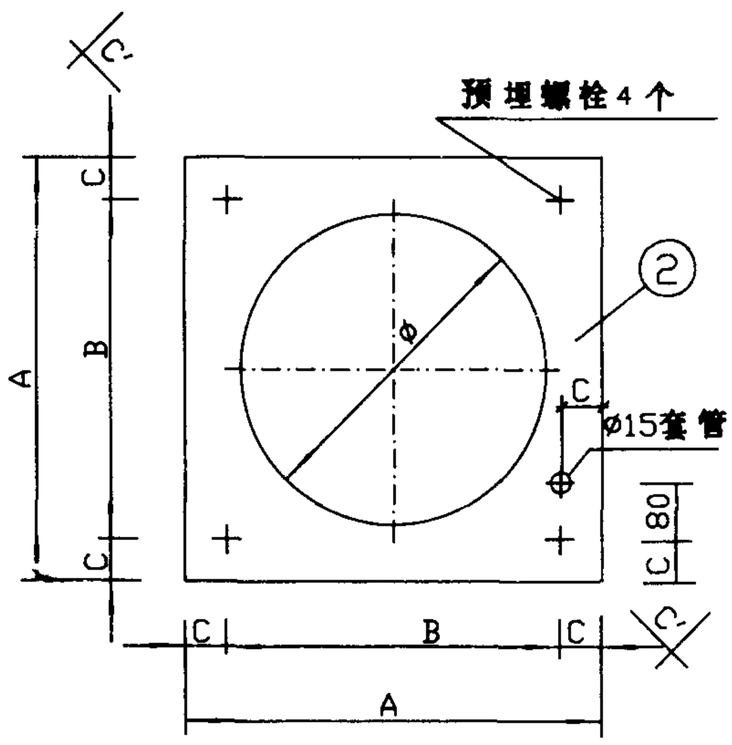

注：

h_1为楼板及屋面作法由建筑及结构设计决定

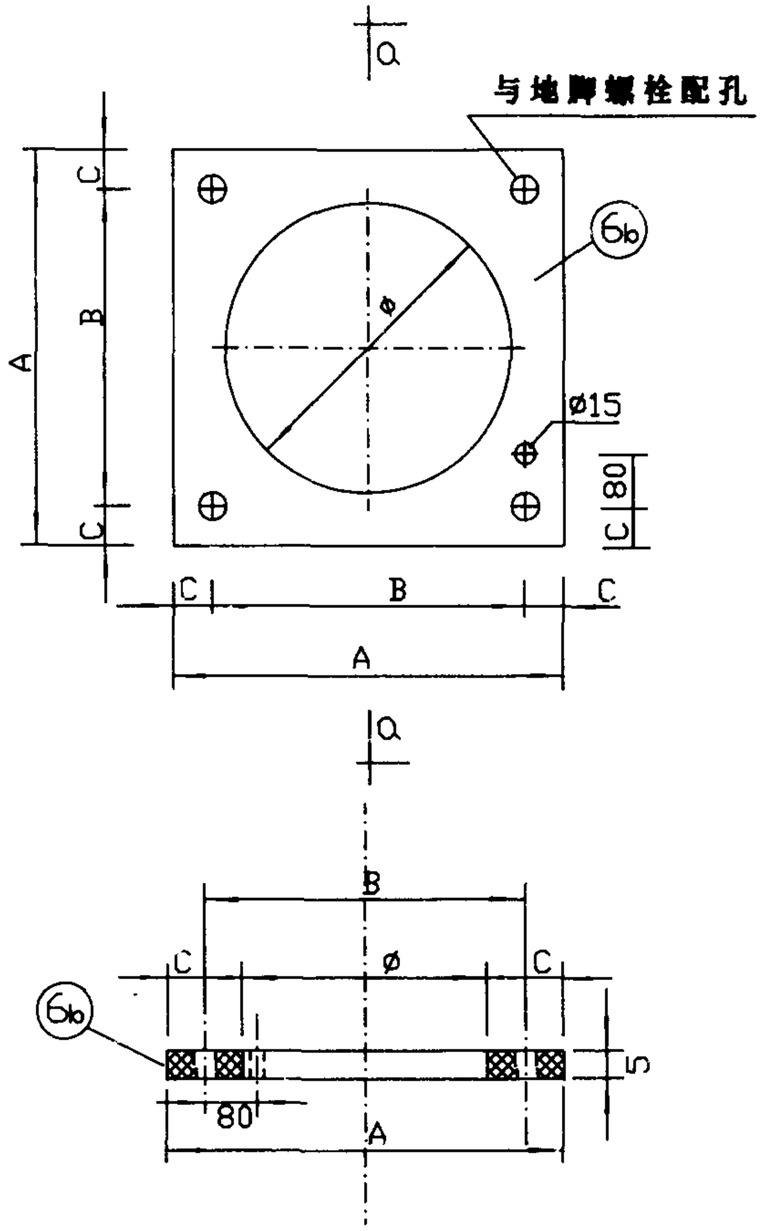

a–a

橡胶垫板6b

Ⅲ型基础 预埋套管混凝土基础及橡胶垫板	图集号	94K101-2
审核 [illegible] 校对 [illegible] 设计 [illegible] 制图 [illegible]	页	10

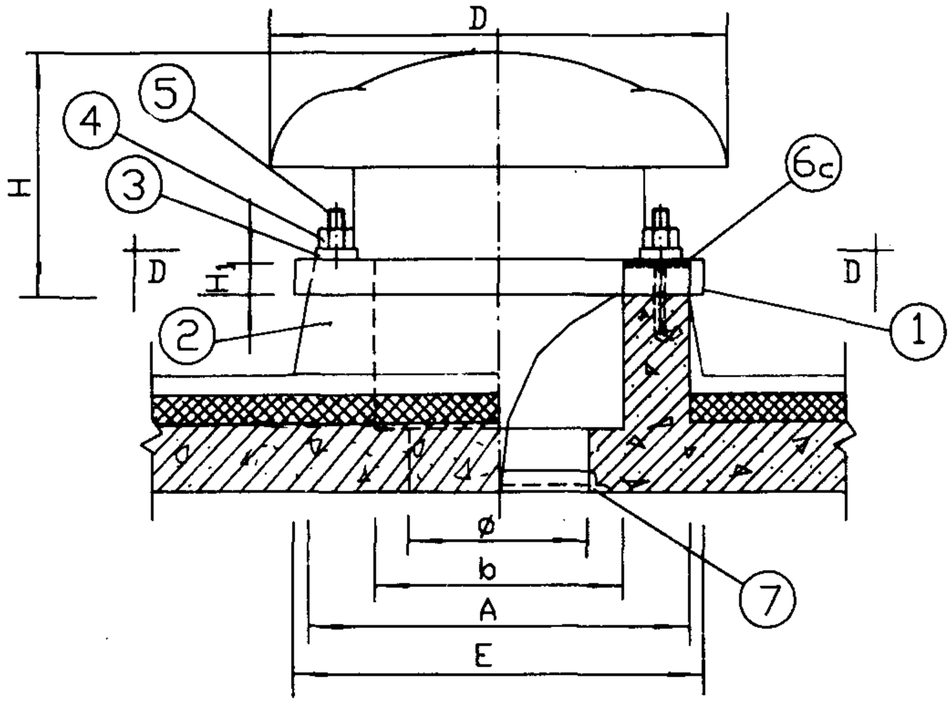

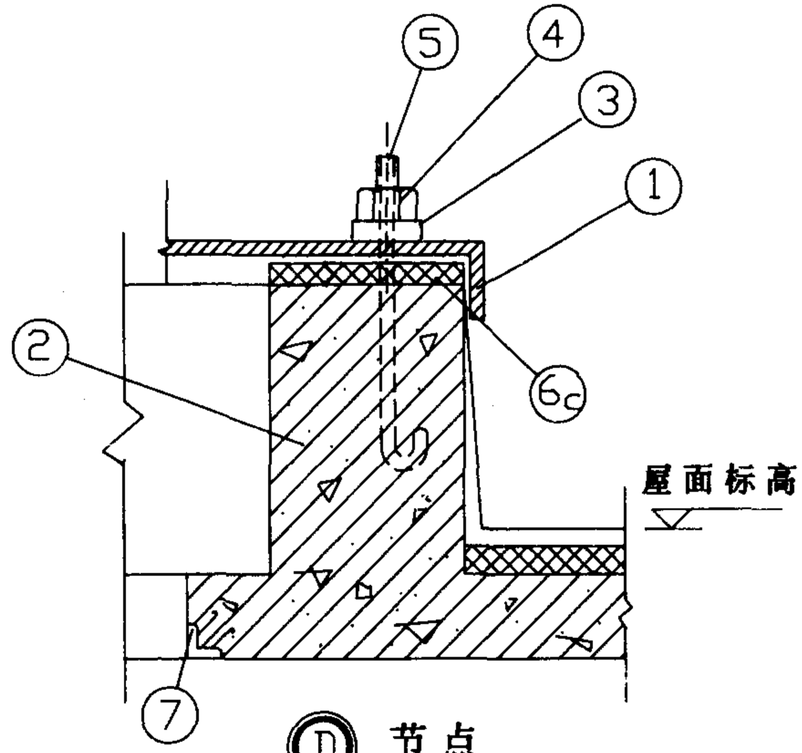

Ⓓ 节点

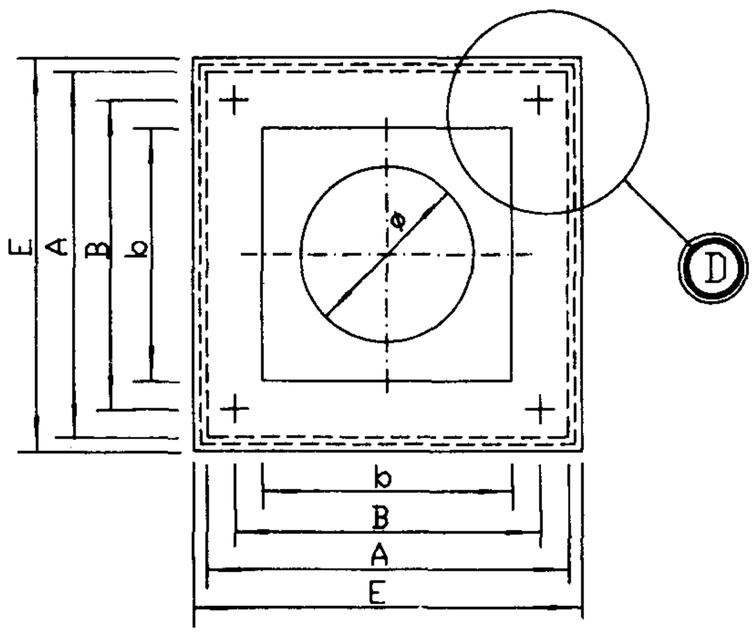

D-D

安装明细表

编号	名称	规格	材料	数量	重量Kg 单重	重量Kg 总重	备注
1	屋顶风机	——	——	1	—	—	
2	风机基础	——	C15级混凝土	1	—	—	由土建施工
3	垫圈	D=M12~M20	钢	4	—	—	GB95-85
4	六角螺母	M12~M20	钢	4	—	—	GB6175-86
5	预埋螺栓	M12X220~M20X400	钢	4	—	—	见T118-4页注
6c	橡胶垫板	δ=5	橡胶	1	—	—	代号1250
7	预埋角钢	L50X6	钢	1	—	—	由土建预埋

Ⅳ型安装 轴流、混流、离心式屋顶风机安装		图集号	94K101-2
审核	校对	设计	制图	页	11

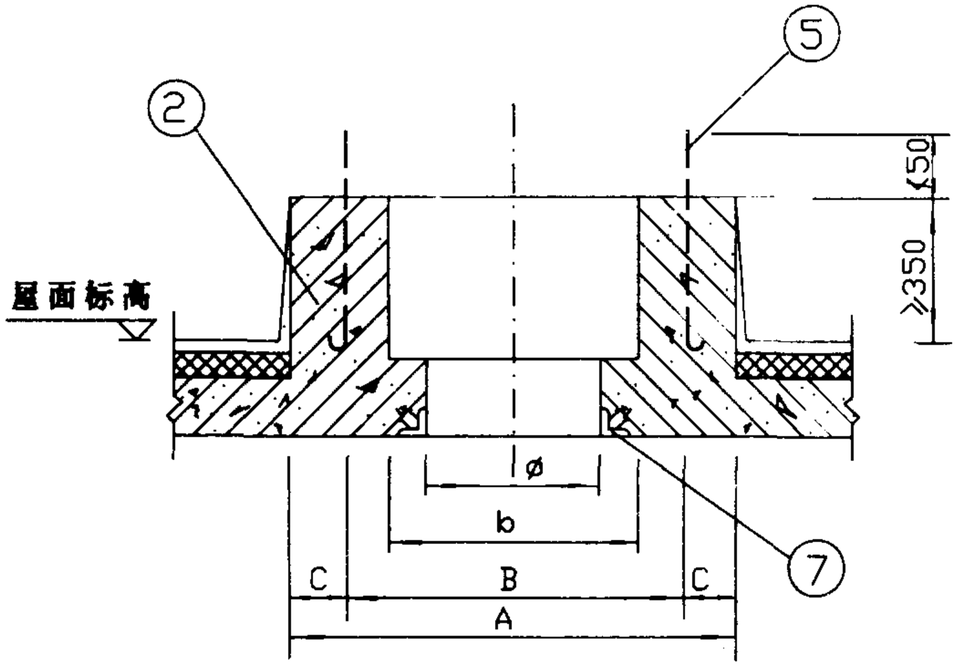

D′-D′

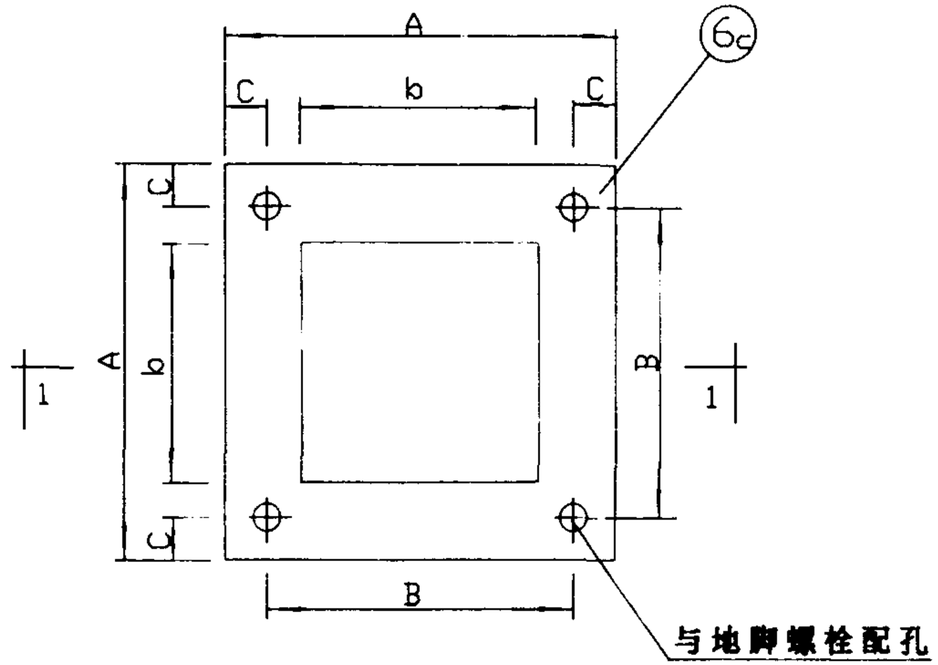

橡胶垫板⑥c

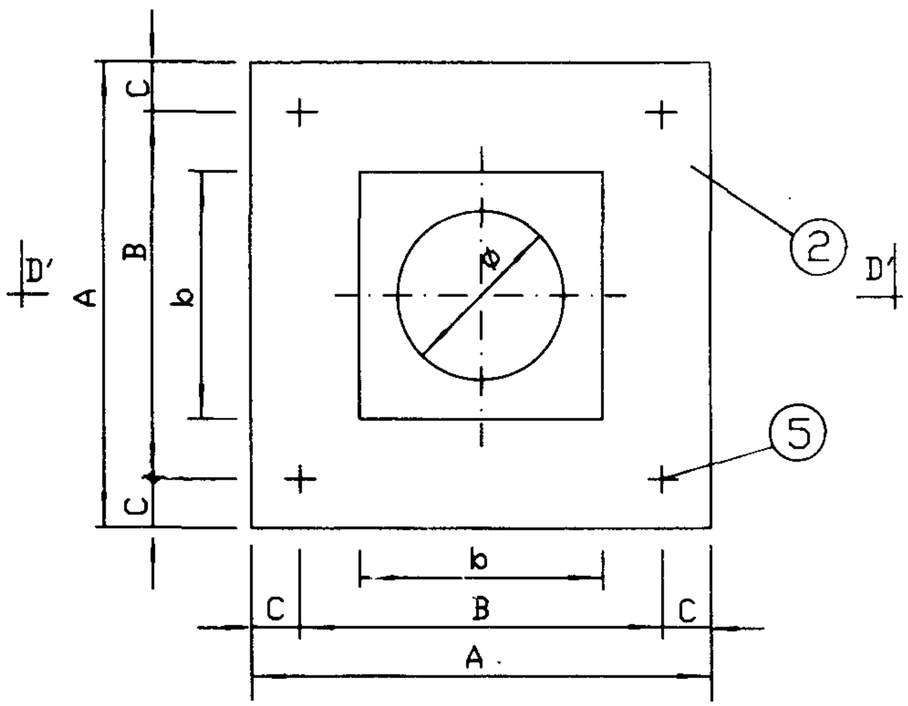

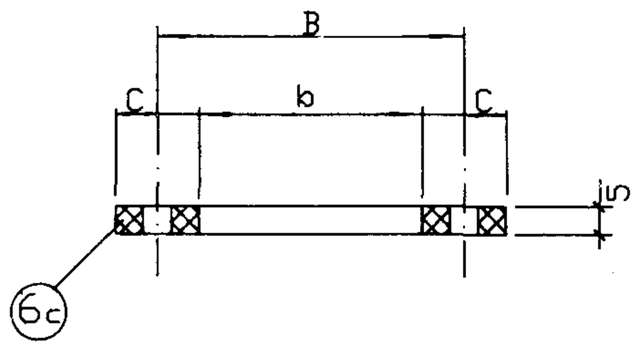

1 - 1

Ⅳ型基础 方堂基础及橡胶垫板	图集号	94K101-2	
审核 [illegible] 校对 [illegible] 设计 [illegible] 制图 [illegible]	页	12	

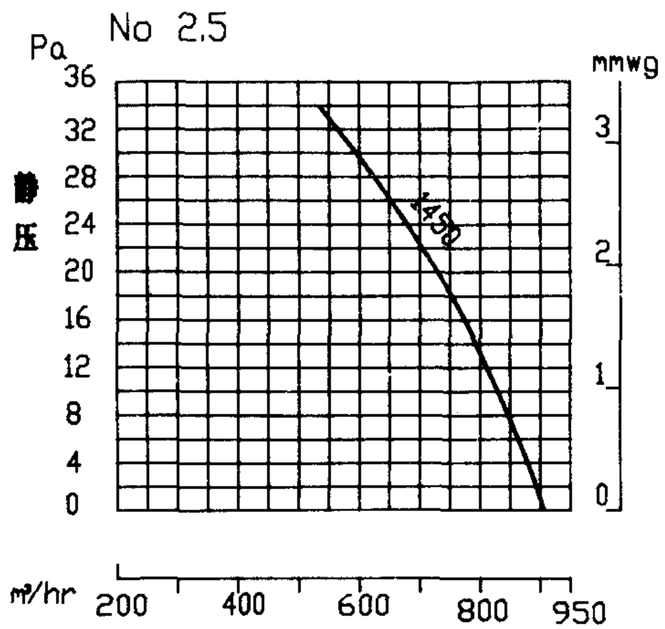

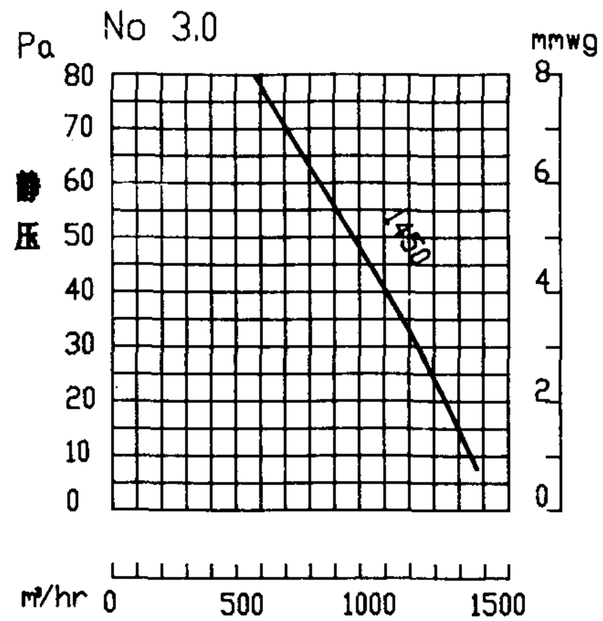

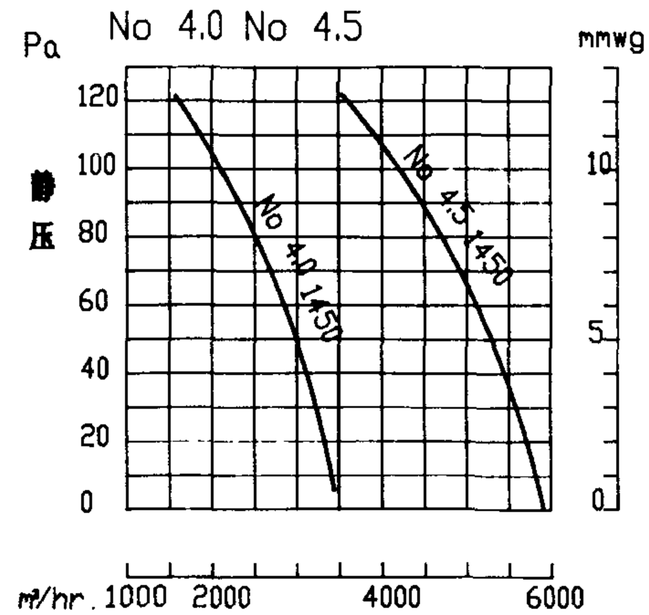

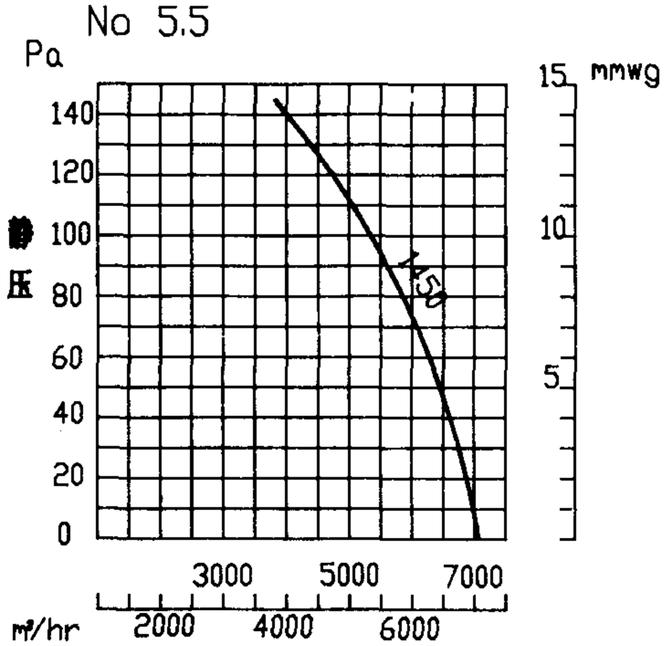

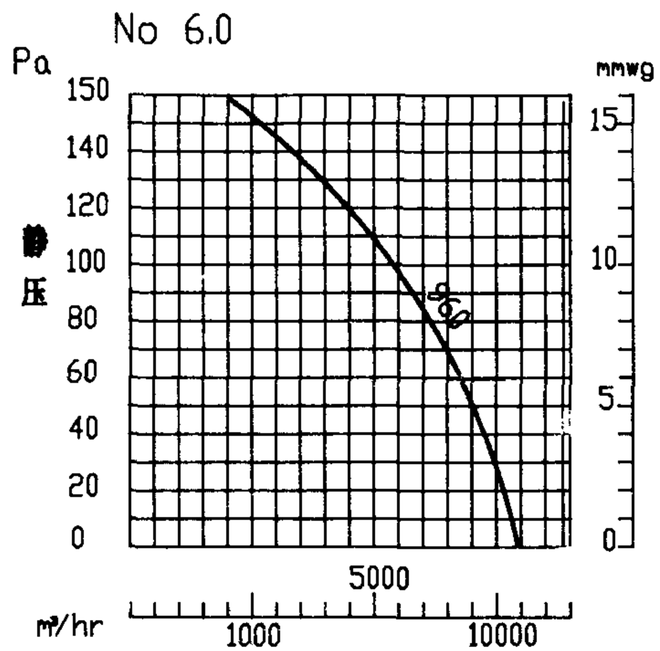

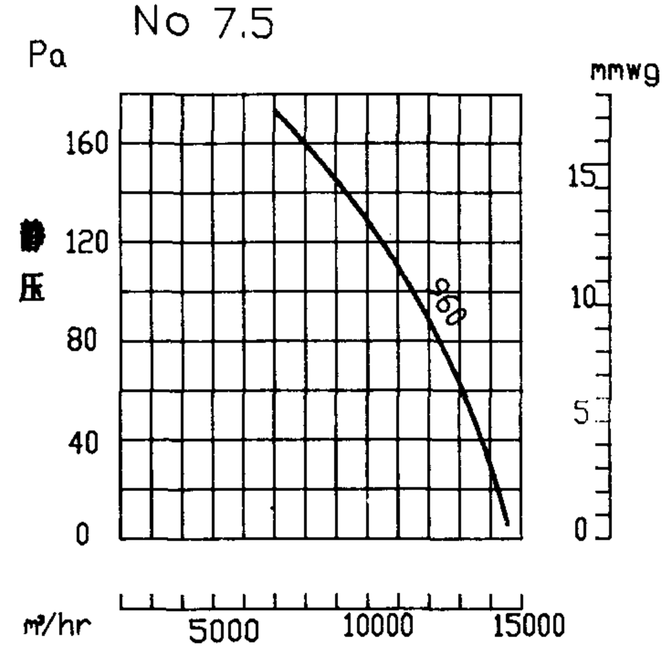

轴流式
(BDWZ)

屋顶风机性能曲线图(一)之1	图集号	94K101-2
审核 郭[illegible] 校对 李[illegible] 设计 董[illegible] 制图 [illegible]	页	13

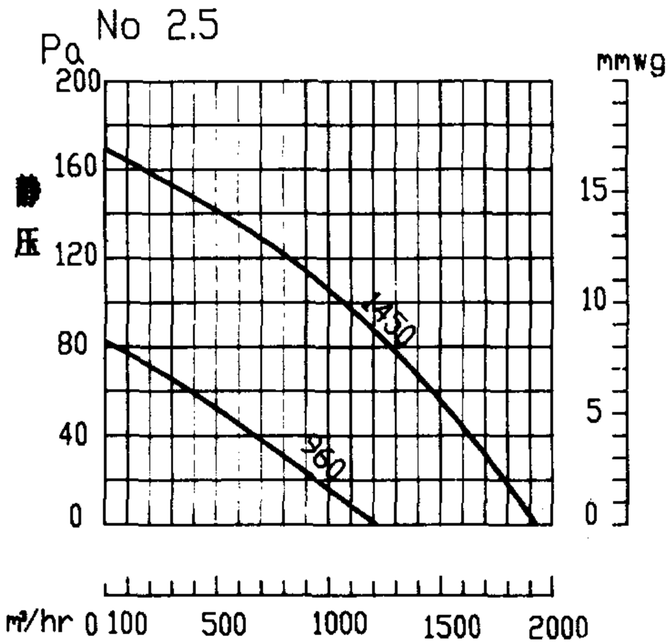

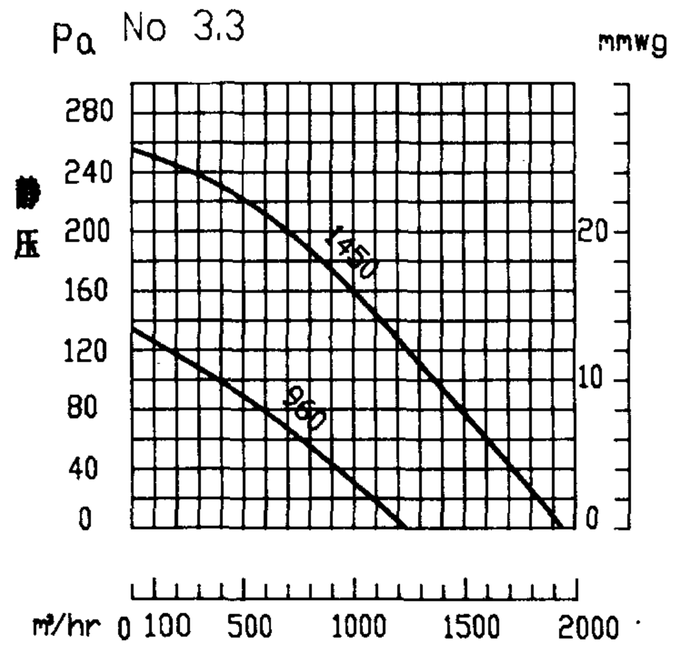

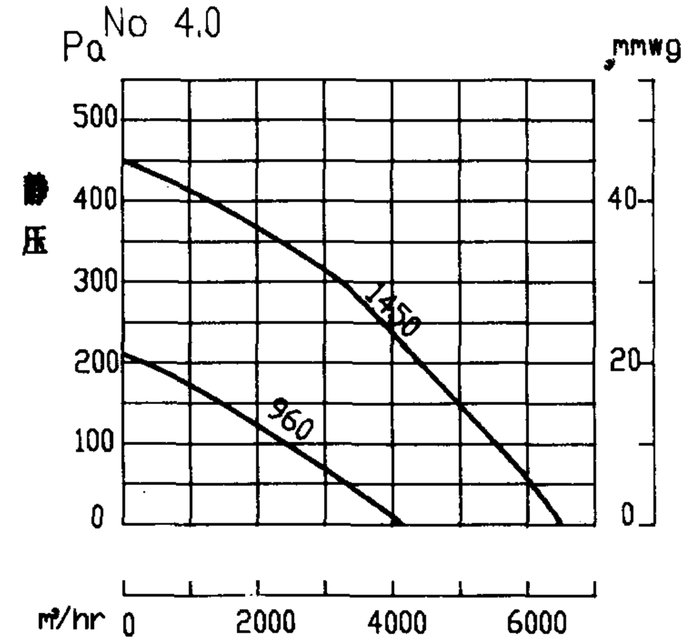

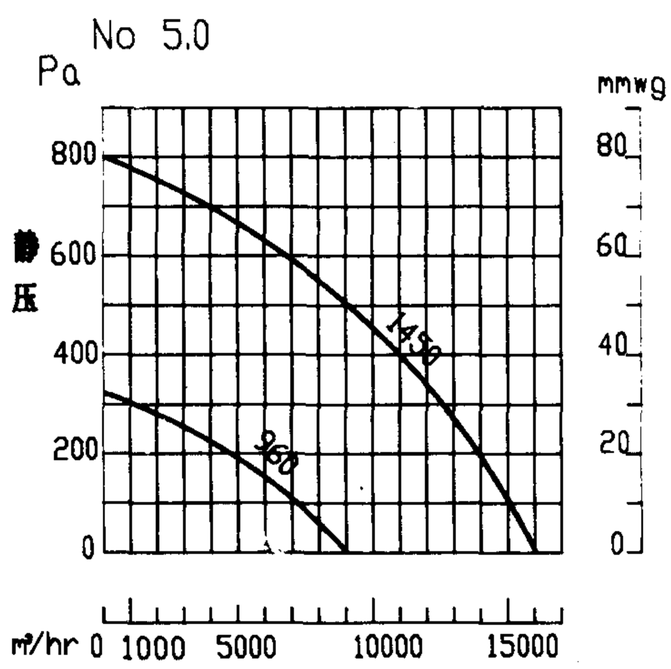

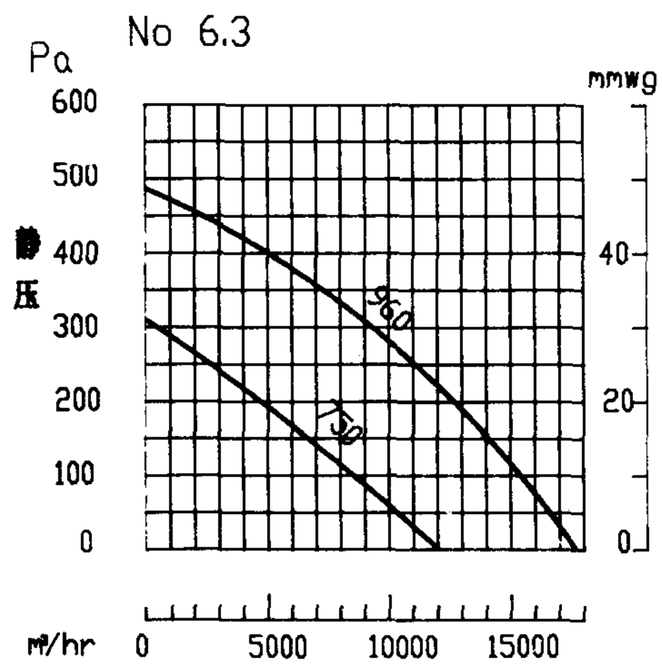

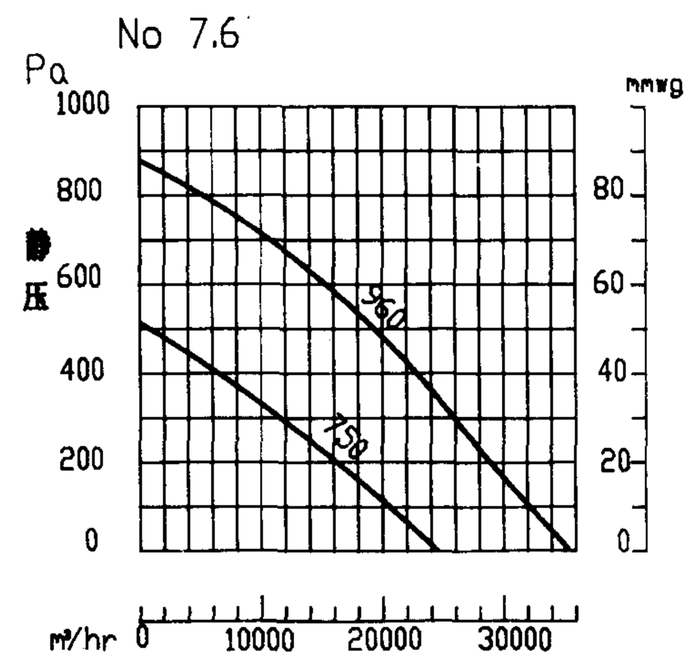

混流式

(BDWH)

屋顶风机性能曲线图(一)之2	图集号	94K101-2
审核 [illegible] 校对 [illegible] 设计 [illegible] 制图 [illegible]	页	14

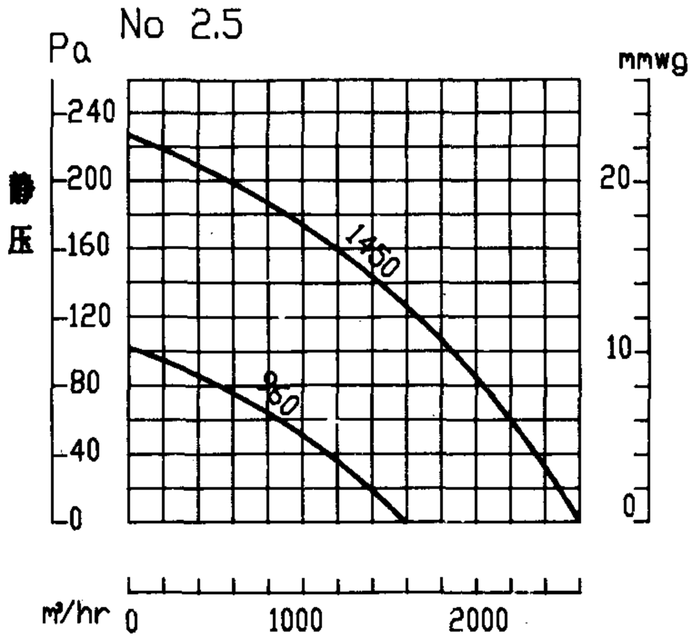

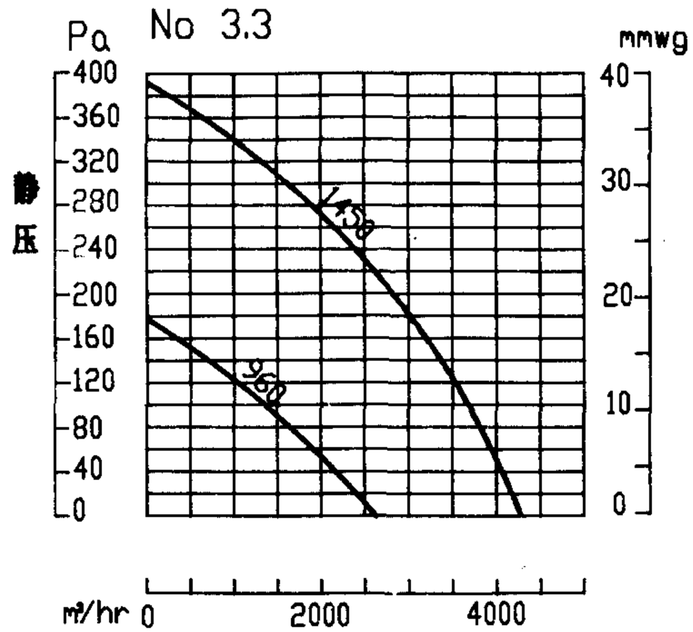

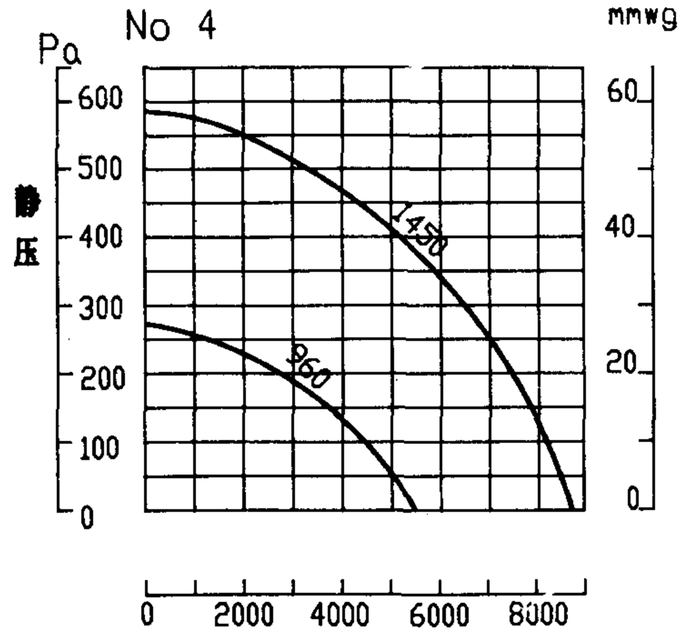

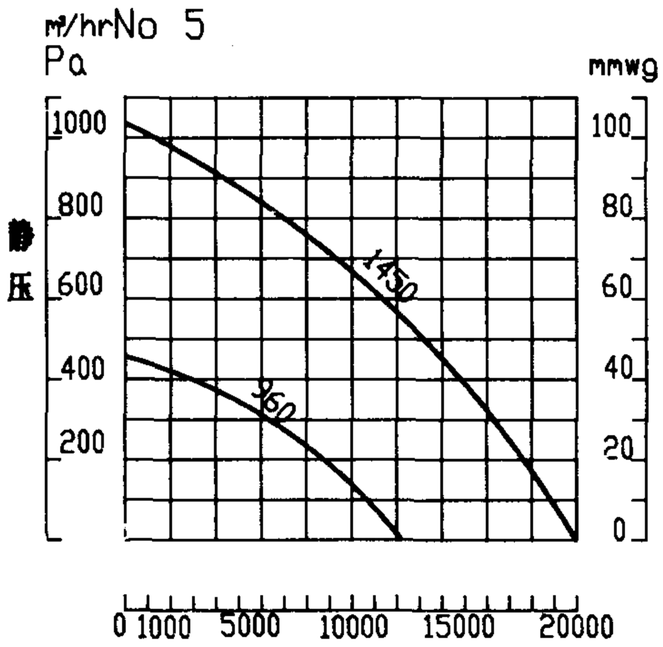

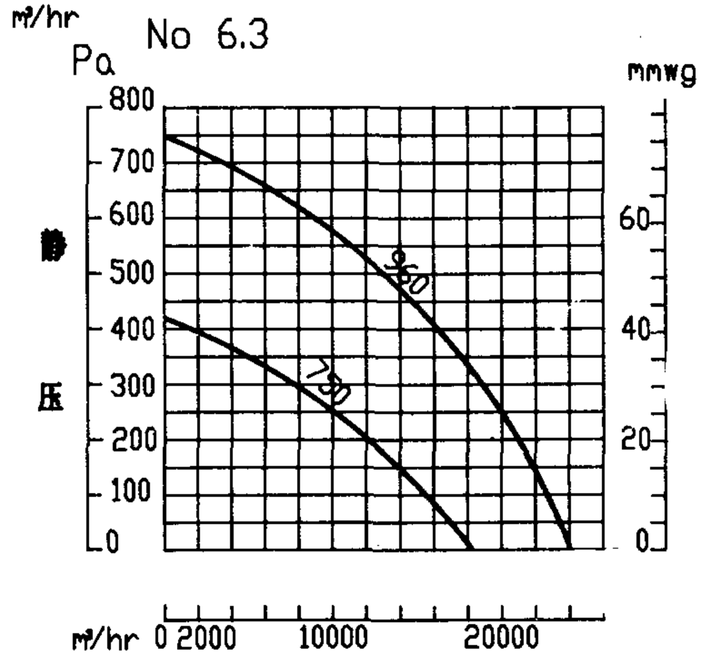

注：

轴流、混流、离心式风机图示详见Ⅳ型安装，见本图样本

离心式
(BDWL)

屋顶风机性能曲线图(一)之 3	图集号	94K101-2
审核 [illegible] 校对 [illegible] 设计 [illegible] 制图 [illegible]	页	15

BDW低噪声屋顶风机性能选用表(一)

生产厂	型号	机号	叶轮 直径(mm)	叶轮 转速(rpm)	叶轮 实耗电(kW)	噪声(dB)	电动机 型号	电动机 功率(kW)	风机重量(kg)	备注
河北省阜城县玻璃钢风机厂	BDWZ（轴流式）	2.5	250	1450	—	45	配用单相电机	0.02	—	适用于Ⅳ型基础
		3	300	1450	—	46		0.07	—	〃
		4.0	400	1450	—	53	配用三相电机	0.25	—	〃
		4.5	450	1450	—	57		0.55	—	〃
		5.5	550	1450	—	60		0.55	—	〃
		6.0	600	960	—	57		0.75	—	〃
		7.5	750	960	—	62		1.50	—	适用于Ⅳ型基础
	BDWH（混流式）	2.5	250	960	0.02	40	配用三相电机	0.06	—	适用于Ⅳ型基础
				1450	0.07	50		0.12	—	〃
		3.3	330	960	0.06	49		0.12	—	〃
				1450	0.22	57		0.37	—	〃
		4.0	400	960	0.14	51		0.25	—	〃
				1450	0.50	59		0.75	—	〃
		5.0	500	960	0.50	58		0.85	—	〃
				1450	2.30	69		3.0	—	〃
		6.3	630	750	0.75	59		1.15	—	〃
				960	1.80	64		2.30	—	〃
		7.6	760	750	3.0	59		4.90	—	〃
				960	6.30	71		7.50	—	适用于Ⅳ型基础
	BDWL（离心式）	2.5	250	960	0.04	44	配用三相电机	0.06	—	适用于Ⅳ型基础
				1450	0.12	51		0.25	—	〃
		3.3	330	960	0.14	47		0.25	—	〃
				1450	0.45	58		0.75	—	〃
		4.0	400	960	0.41	54		0.75	—	〃
				1450	1.30	64		1.80	—	〃
		5.0	500	960	1.40	60		2.20	—	〃
				1450	4.20	72		5.12	—	〃
		6.3	630	750	3.0	63		4.0	—	〃
				960	4.50	70		5.50	—	适用于Ⅳ型基础

FY-T(标准)；FY-B(防爆)及FY-D(低噪声)型性能选用表

生产厂	型号	机号	不同静压下风量 (m³/h) 0 Pa	5 Pa	10 Pa	15 Pa	噪声 (dB)	电动机 型号	功率(kW)	转速(rpm)	风机重量 (kg)	备注
江苏宜兴高能家清制品厂	FY-T/FY-B (轴流式)	4	3840	2880	2040	1440	53	YCF-7114 / YBF-7114	0.25	1400	34 / 38	详见Ⅲ型安装图示
		4.5	5400	4800	4080	3300	57	YCF-8014 / YBF-8014	0.55	1400	39 / 44	——— 〃 ———
		5.5	7080	6300	5280	——	60	YCF-8014 / YBF-8014	0.55	1400	56 / 60	——— 〃 ———
		6	9600	8220	6240	4800	57	YT-90S-6 / YBF-90S-6	0.75	910 / 960	76 / 80	——— 〃 ———
		7.5	16200	14220	12420	10680	62	YT-100L-6 / YBF-100L-6	1.5	940 / 960	106 / 110	——— 〃 ———
	FY-D (轴流式)	5.5	5700	4080	2520	1380	54	YCF-7126	0.25	910	55	——— 〃 ———
		6	7240	5040	3480	——	48	YCF-8038	0.25	680	72	——— 〃 ———
		7.5	12120	9420	7320	——	60	YT-90L-8	0.75	680	103	详见Ⅲ型安装图示

FY4-75-11性能选用表

型号	机号	静压 (Pa)	流量 (m³/h)	噪声 (dB)	配用电机 型号	功率(kW)	转速(rpm)	风机重量 (kg)	备注
FY4-75-11 (离心式)	4	40~180	2500~650	55	YDW0.55-6	0.55	200~850	50	详见Ⅰ型安装图示
		100	1500				额定 750		
	5.6	40~350	6500~1200	60	YDW0.8-6	0.8	200~850	75	——— 〃 ———
		200	4000				额定 750		
	6.3	40~450	10000~1600	65	YDW1.8-6	1.8	200~850	95	——— 〃 ———
		240	6000				额定 750		
	7.1	40~560	13500~2500	70	YDW3.0-6	3.0	200~850	120	详见Ⅰ型安装图示
		300	8500				额定 750		

LX-Z1（轴流式）性能选用表

生产厂	型号	机号	不同静压下风量 (m³/h) 0 Pa	5 Pa	10 Pa	15 Pa	噪声 (dB)	电动机 型号	功率(kW)	转速 (rpm)	风机重量 (kg)	备注
山东德州市联华玻璃厂	LX-Z1（轴流式）	2.5	—	927	740	432	49	BV2-5024	0.04	1450	15	详见Ⅲ型安装图示
		3	—	1784	1120	840	50	BV2-6324	0.09	1450	20	—— " ——
		3.5	—	2930	2010	1130	52	BV2-7114	0.12	1450	20	—— " ——
		4	—	4800	3920	2710	53	YSF-7114	0.25	1450	30	—— " ——
		4.5	—	8431	6870	5810	55	YSF-8014	0.55	1450	35	—— " ——
		5	—	9300	8024	7430	58	YSF-8014	0.55	1450	45	—— " ——
		5.5	—	14530	9765	8740	58	YSF-8024	0.75	1450	50	—— " ——
		6	—	16052	13740	10420	56	YT90S-6	0.75	980	60	—— " ——
		7	—	20350	18330	15400	59	YT100L-6	1.5	980	65	—— " ——
		8	—	25200	23500	20370	59	YT100L-6	1.5	980	70	—— " ——
		9	—	34340	26500	22700	65	YT112M-8	2.2	740	75	—— " ——
		10	—	42300	33430	24350	74	YT112M-8	2.2	740	78	详见Ⅲ型安装图示

LX-L1（离心变速型）性能选用表

型号	机号	相应静压 (Pa)	相应风量 (m³/h)	噪声 (dB)	三相变速电机 功率(kW)	极数 (P)	转速 (rpm)	风机重量 (kg)	备注
LX-L1（离心变速型）	4	18/ 10/ 6	7200/ 5400/ 3600	64/57/45	0.4	6/8/12	985/740/480	~65	配用Ⅲ型基础
	5	25/ 14/ 6	11600/ 8500/ 5900	66/60/52	1.1	6/8/12	985/740/480	~90	—— • ——
	6	40/ 21/ 10	23800/ 18000/ 11300	75/70/58	3.7	6/8/12	985/740/480	~130	配用Ⅲ型基础

屋顶风机性能选用表(三)	图集号	94K101-2
审核 [illegible] 校对 [illegible] 设计 [illegible] 制图 [illegible]	页	18

FBW3-90 性能选用表

生产厂	型号	机号	静压 (Pa)	流量 (m^3/h)	噪声 (dB)	配用电机 型号	功率(kW)	转速(rpm)	风机重量 (kg)	备注
沈阳玻璃钢风机厂	FBW3-90（离心式）	2.8	757~425	1272~2611	—	Y90S-2-B5	1.5		40	适用于Ⅰ,Ⅱ型基础
		3.15	958~538	1812~3717	—	Y90L-2-B5	2.2	—	52	〃
			240~135	906~1859	—	Y90S-4-B5	1.1	—		〃
		3.55	1212~683	2593~5321	—	Y100L-2-B5	3.0	—	60	〃
			304~171	1297~2660	—	Y90S-4-B5	1.1	—	50	〃
		4	386~217	1855~3806	—	Y90S-4-B5	1.1	—	60	〃
		4.5	489~275	2641~5418	—	Y90S-4-B5	1.1	—	68	〃
		5	603~339	3622~7433	—	Y100L1-4-B5	2.2	—	83	〃
			264~149	2398~4921	—	Y90S-6-B5	0.75	—	75	〃
		5.6	757~425	5089~10442	—	Y100L2-4-B5	3.0	—	115	〃
			332~186	3396~6914	—	Y90L-6-B5	1.1	—	100	〃
		(6)	869~488	6260~12844	—	Y112M-4-B5	4.0	—	120	〃
			381~214	4144~8503	—	Y100L-6-B5	1.5	—	105	〃
		6.3	420~236	4798~9844	—	Y112M-6-B5	2.2	—	130	〃
		7.1	533~300	6867~14090	—	Y132S-6-B5	3.0	—	185	〃
		8	677~380	9823~20156	—	Y132M2-6-B5	5.5	—	220	适用于Ⅰ,Ⅱ型基础

FBWT40I 性能选用表

型号	机号	静压 (Pa)	流量 (m^3/h)	噪声 (dB)	型号	功率(kW)	转速(rpm)	风机重量 (kg)	备注
FBWT40I（轴流式）	4	22.6	3800	—	AO2-7114	0.25	1450	—	适用于Ⅰ,Ⅱ型基础
	5	34.3	7300	—	Y801-4	0.6	1450	—	〃
	6	50.9	12500	—	Y90L-4	1.5	1450	—	〃
	7	29.4	13400	—	Y90S-6	0.75	960	—	〃
	8	41.2	20000	—	Y100L-6	1.5	960	—	〃
	9	49	28000	—	Y132S-6	3.0	960	—	〃
	10	61.8	38000	—	Y132M2-6	5.5	960	—	适用于Ⅰ,Ⅱ型基础

BDWZ型(轴流式)设备及基础尺寸

基础类型	设备与基础 / 机号	设备主要外形尺寸						基础尺寸						地脚螺栓	备注
		Ø1	D	E	H1	H	δ	Ø	A	B	C	b	h≥		
IV	BDWZ 2.5	—	580	560	70	380	5	250	540	450	45	360	350	4M12X220	
	BDWZ 3.0	—	700	635	70	410	5	300	615	525	45	435	350		
	BDWZ 4.0	—	810	710	70	455	5	400	690	600	45	510	350	4M12X300	
	BDWZ 4.5	—	920	810	70	500	5	450	790	700	45	610	350		
	BDWZ 5.5	—	920	810	70	500	5	500	790	700	45	610	350	4M16X400	
	BDWZ 6.0	—	1130	1010	70	575	5	600	990	900	45	810	350		
	BDWZ 7.5	—	1400	1160	70	650	5	710	1140	1050	45	960	350	4M20X400	

BDWH,BDWL型(混流式和离心式)设备及基础尺寸

基础类型	设备与基础 / 机号	设备主要外形尺寸						基础尺寸						地脚螺栓	备注
		Ø1	D	E	H1	H	δ	Ø	A	B	C	b	h≥		
IV	BDWH(L) 2.5	—	700	635	70	410	5	250	615	525	45	435	350	4M12X220	
	BDWH(L) 3.3	—	810	710	70	455	5	330	690	600	45	510	350		
	BDWH(L) 4.0	—	920	810	70	500	5	400	790	700	45	610	350	4M12X300	
	BDWH(L) 5.0	—	1130	1010	70	575	5	500	990	900	45	810	350		
	BDWH(L) 6.3	—	1400	1160	70	650	5	630	1140	1050	45	960	350	4M16X400	
	BDWH(L) 7.6	—	1800	1360	70	810	5	750	1340	1250	45	1160	350	4M20X400	

注:1.此二表按河北省枣强县玻璃钢风机厂生产风机配置基础
2.选用时可参见性能表(一)
3.设备地脚螺栓孔,订货时应注明现场与基础预埋螺栓配钻。

设备外形及基础尺寸表(一)	图集号	94K101-2
审核 [illegible] 校对 [illegible] 设计 [illegible] 制图 [illegible]	页	20

FY4-75-11型(离心式)设备及基础尺寸

基础类型	设备与基础 / 机号	设备主要外形尺寸							基础尺寸					地脚螺栓	备注
		Ø1	Ø2	D	E	H_1	H	δ	Ø	A	B	C	h≥		
I	FY4-75-11 4	400	——	885	510	80	660	5	390	480	380	50	350	4M12X300	
	FY4-75-11 5.6	560	——	1212	700	100	935	5	550	670	560	55	350	4M16X400	
	FY4-75-11 6.3	630	——	1406	810	100	1050	5	630	780	640	70	350		
	FY4-75-11 7.1	710	——	1580	910	120	1235	5	710	890	720	80	350	4M20X400	

FY-T;FY-B;FY-D型(轴流式)设备及基础尺寸

基础类型	设备与基础 / 机号	设备主要外形尺寸							基础尺寸					地脚螺栓	备注
		Ø1	Ø2	D	E	H_1	H	δ	Ø	A	B	C	h≥		
III	FY-T(B,D) 4	425	——	876	770	50	480	5	450	740	590	75	350	4M12X300	
	FY-T(B,D) 4.5	496	——	876	820	50	480	5	520	790	640	75	350		
	FY-T(B,D) 5.5	563	——	1122	870	50	588	5	590	840	690	75	350	4M16X400	
	FY-T(B,D) 6	627	——	1122	920	50	588	5	650	890	690	100	350		
	FY-T(B,D) 7.5	790	——	1350	1020	70	700	5	800	990	790	100	350	4M20X400	

注:1.此二表按江苏宜兴高腾玻璃钢制品厂生产风机进行配置基础.
2.选用时可参见性能表(二).
3.设备地脚螺栓孔,订货时应注明现场与基础预埋螺栓配钻.

设备外形及基础尺寸表(二)	图集号	94K101-2
审核 郭万峰 校对 李芳州 设计 黄永成 制图 [illegible]	页	21

LX-Z1型(轴流式)设备及基础尺寸

基础类型	设备与基础 / 机号	设备主要外形尺寸							基础尺寸					地脚螺栓	备注
		Ø1	Ø2	D	E	H1	H	δ	Ø	A	B	C	h≥		
Ⅲ	LX-Z1-2.5	345	—	593	585	50	325	5	395	560	440	60	350	4M12X220	
	LX-Z1-3	410	—	593	585	50	390	6	455	560	440	60	350		
	LX-Z1-3.5	480	—	950	585	50	455	6	455	560	440	60	350		
	LX-Z1-4	550	—	950	680	50	520	8	550	644	514	65	350	4M12X300	
	LX-Z1-4.5	615	—	950	680	50	585	8	550	644	514	65	350		
	LX-Z1-5	680	—	1180	850	50	650	10	720	810	680	65	350		
	LX-Z1-5.5	745	—	1180	850	50	715	10	720	810	680	65	350	4M16X400	
	LX-Z1-6	810	—	1200	1020	50	720	12	890	975	825	75	350		
	LX-Z1-7	910	—	1200	1020	50	840	12	890	975	825	75	350	4M20X400	
	LX-Z1-8	1020	—	1650	1280	50	960	14	1150	1230	1050	90	350		
	LX-Z1-9	1120	—	1650	1280	50	1000	14	1150	1230	1050	90	350		
	LX-Z1-10	1220	—	1650	1280	50	1000	14	1150	1230	1050	90	350		

LX-L1型(离心式)设备及基础尺寸

Ⅲ	LX-L1-4	550	—	1000	680	50	680	8	550	644	514	65	350	4M12X300	
	LX-L1-5	720	—	1250	850	50	850	10	720	810	680	65	350		
	LX-L1-6	890	—	1500	1020	50	1020	12	890	975	825	75	350	4M16X400	

注:1.此表按山东德州市跃华玻璃钢厂生产风机配置基础

2.选用时可参见性能表(三)

3.设备地脚螺栓孔,订货时应注明现场与基础预埋螺栓配钻.

设备外形及基础尺寸表(三)	图集号	94K101-2
审核 [illegible] 校对 [illegible] 设计 黄永龙 制图 [illegible]	页	22

FBW3-90系列（离心式）设备及基础尺寸

基础类型	设备与基础 / 机号	设备主要外形尺寸							基础尺寸					地脚螺栓	备注
		Ø1	Ø2	D	E	H1	H	δ	Ø	A	B	C	h≥		
I与II	FBW3-90 2.8	350	—	463	450	40	610	—	360	430	320	55	350	①4M12X220	
	FBW3-90 3.15	385	—	531	500	40	40	—	400	480	360	60	350		
	FBW3-90 3.55	435	—	598	550	40	670	—	450	530	400	65	350	② 4M12X50	
	FBW3-90 4	490	—	664	610	50	710	—	510	590	450	70	350	①4M12X300	
	FBW3-90 4.5	550	—	747	670	50	750	—	570	650	500	75	350		
	FBW3-90 5	610	—	830	730	50	850	—	630	710	540	85	350	② 4M12X50	
	FBW3-90 5.6	670	—	930	790	50	900	—	700	780	620	80	350	①4M16X400	
	FBW3-90 (6)	710	—	996	830	50	920	—	730	810	640	85	350		
	FBW3-90 6.3	740	—	1046	860	50	940	—	760	840	680	80	350	② 4M16X50	
	FBW3-90 7.1	820	—	1179	950	50	1000	—	850	930	740	95	350	①4M20X400	
	FBW3-90 8	910	—	1328	1050	50	1060	—	940	1020	800	110	350	② 4M20X60	

FBWT40I型（轴流式）设备及基础尺寸

I与II	FBWT40I 4	500	—	800	610	40	645	1.5	520	600	400	100	350	①4M12X300	
	FBWT40I 5	625	—	1000	770	50	806	1.5	645	755	550	102.5	350	② 4M12X50	
	FBWT40I 6	750	—	1200	915	60	967	2	770	900	600	150	350	①4M16X400	②4M16X50
	FBWT40I 7	875	—	1400	1065	70	1128	2	895	1045	700	172.5	350	①4M20X400	
	FBWT40I 8	1000	—	1600	1220	80	1290	2.5	1030	1200	800	200	350		
	FBWT40I 9	1125	—	1800	1370	90	1451	2.5	1155	1350	900	225	350	②4M20X60	
	FBWT40I 10	1250	—	2000	1535	100	1612	2.5	1290	1515	1000	257.5	350		

注：1.此表按沈阳鼓风机厂生产风机配置的基础
2.选用时可参见性能表(四)
3.设备地脚螺栓孔，订货时应注明现场与基础预埋螺栓配钻。
4.地脚螺栓预埋时选用①，焊接时选用②

设备外形及基础尺寸表（四）

图集号 94K101-2

审核 [illegible] 校对 [illegible] 设计 [illegible] 制图 [illegible] 页 23

材料明细表(一)

基础类型	风机型号					2.8~3.55				4~5				5.6~6.3				7~10				备注
	件号	名称	材料	数量	计量单位	材料规格	计量	重量(kg) 单重	重量(kg) 总重	材料规格	计量	重量(kg) 单重	重量(kg) 总重	材料规格	计量	重量(kg) 单重	重量(kg) 总重	材料规格	计量	重量(kg) 单重	重量(kg) 总重	
I	1	屋顶风机	—	1	台	—	1	—	—	—	1	—	—	—	1	—	—	—	1	—	—	重量见性能表
	2	风机基础	砼	1	个	—	1	—	—	—	1	—	—	—	1	—	—	—	1	—	—	由土建施工
	3	垫圈	钢	4	个	D=M12	4	0.005	0.020	D=M12	4	0.005	0.020	D=M16	4	0.011	0.044	D=M20	4	0.016	0.064	GB95-85
	4	大角螺母	钢	4	个	M12	4	0.023	0.092	M12	4	0.023	0.092	M16	4	0.045	0.18	M20	4	0.085	0.34	GB6175-86
	5	预埋地脚螺栓	钢	4	根	M12X220	4	0.211	0.844	M12X300	4	0.269	1.076	M16X400	4	0.629	2.52	M20X400	4	1.06	4.24	GB799-88
	6	橡胶垫板	橡胶	1	块	δ=5	1	—	—	δ=5	1	—	—	δ=5	1	—	—	δ=5	1	—	—	尺寸与基础同

材料明细表(二)

基础类型	风机型号					2.8~3.55				4~5				5.6~6.3				7~10				备注
	件号	名称	材料	数量	计量单位	材料规格	计量	重量(kg) 单重	重量(kg) 总重	材料规格	计量	重量(kg) 单重	重量(kg) 总重	材料规格	计量	重量(kg) 单重	重量(kg) 总重	材料规格	计量	重量(kg) 单重	重量(kg) 总重	
II	1	屋顶风机	—	1	台	—	1	—	—	—	1	—	—	—	1	—	—	—	1	—	—	重量见性能表
	2	风机基础	砼	1	个	—	1	—	—	—	1	—	—	—	1	—	—	—	1	—	—	由土建施工
	3	垫圈	钢	4	个	D=M12	4	0.005	0.020	D=M12	4	0.005	0.020	D=M16	4	0.011	0.044	D=M20	4	0.016	0.064	GB95-85
	4	大角螺母	钢	4	个	M12	4	0.023	0.092	M12	4	0.023	0.092	M16	4	0.045	0.18	M20	4	0.085	0.34	GB6175-86
	5	焊接单头螺栓	钢	.	根	M12X50	4	0.036	0.145	M12X50	4	0.036	0.145	M16X50	4	0.067	0.268	M20X60	4	0.125	0.5	GB902-88
	6	橡胶垫板	橡胶	1	块	δ=5	1	—	—	δ=5	1	—	—	δ=5	1	—	—	δ=5	1	—	—	尺寸与基础同
	7	预埋钢板	钢	4	块	130X8 / L=130	4	0.471	1.884	130X8 / L=130	4	0.471	1.884	130X8 / L=130	4	0.471	1.884	130X8 / L=130	4	0.471	1.884	由土建预埋
	8	预埋角钢圈	钢	1	个	L50X6	1	—	—	L50X6	1	—	—	L50X6	1	—	—	L50X6	1	—	—	由土建预埋
	9	预埋角钢圈	钢	1	个	L50X6	1	—	—	L50X6	1	—	—	L50X6	1	—	—	L50X6	1	—	—	由土建预埋
	10	角钢法兰																				由设计决定
	11	风口																				由设计决定
	12	风管																				由设计决定

注:

材料明细表中未计入予埋螺栓弯钩长度。

材料明细表(一)(二)	图集号	94K101-2
审核 [illegible] 校对 [illegible] 设计 [illegible] 制图 [illegible]	页	24

材料明细表(三)

基础类型	风机型号					2.8~3.5				4~5				5.5~6.0				7~10				备注
	件号	名称	材料	数量	计量单位	材料规格	计量	重量(kg)		材料规格	计量	重量(kg)		材料规格	计量	重量(kg)		材料规格	计量	重量(kg)		
								单重	总重			单重	总重			单重	总重			单重	总重	
Ⅲ	1	屋顶风机	—	1	台	—	1	—	—	—	1	—	—	—	1	—	—	—	1	—	—	重量见性能表
	2	风机基础	砼	1	个	—	1	—	—	—	1	—	—	—	1	—	—	—	1	—	—	由土建施工
	3	垫圈	钢	4	个	D=M12	4	0.005	0.020	D=M12	4	0.005	0.020	D=M16	4	0.011	0.044	D=M20	4	0.016	0.064	GB95-85
	4	六角螺母	钢	4	个	M12	4	0.023	0.092	M12	4	0.023	0.092	M16	4	0.045	0.18	M20	4	0.085	0.34	GB6175-86
	5	预埋地脚螺栓	钢	4	根	M12X220	4	0.211	0.844	M12X300	4	0.269	1.076	M16X400	4	0.629	2.52	M20X400	4	1.06	4.24	GB799-88
	6b	橡胶垫板	橡胶	1	块	δ=5	1	—	—	δ=5	1	—	—	δ=5	1	—	—	δ=5	1	—	—	尺寸与基础同
	7	预埋套管	钢	1	根	ø15	1	—	—	ø15	1	—	—	ø15	1	—	—	ø15	1	—	—	由土建预埋

材料明细表(四)

基础类型	风机型号					2.5~3.3				4~5				5.5~6.3				7.5~7.6				备注
	件号	名称	材料	数量	计量单位	材料规格	计量	重量(kg)		材料规格	计量	重量(kg)		材料规格	计量	重量(kg)		材料规格	计量	重量(kg)		
								单重	总重			单重	总重			单重	总重			单重	总重	
Ⅳ	1	屋顶风机	—	1	台	—	1	—	—	—	1	—	—	—	1	—	—	—	1	—	—	重量见性能表
	2	风机基础	砼	1	个	—	1	—	—	—	1	—	—	—	1	—	—	—	1	—	—	由土建施工
	3	垫圈	钢	4	个	D=M12	4	0.005	0.020	D=M12	4	0.005	0.020	D=M16	4	0.011	0.044	D=M20	4	0.016	0.064	GB95-85
	4	六角螺母	钢	4	个	M12	4	0.023	0.092	M12	4	0.023	0.092	M16	4	0.045	0.18	M20	4	0.085	0.34	GB6175-86
	5	预埋地脚螺栓	钢	4	根	M12X220	4	0.211	0.844	M12X300	4	0.269	1.076	M16X400	4	0.629	2.52	M20X400	4	1.06	4.24	GB799-88
	6c	橡胶垫板	橡胶	1	块	δ=5	1	—	—	δ=5	1	—	—	δ=5	1	—	—	δ=5	1	—	—	尺寸与基础同
	7	预埋角钢圈	钢	1	个	L50X6	1	—	—	L50X6	1	—	—	L50X6	1	—	—	L50X6	1	—	—	由土建施工

注：

材料明细表中未计入予埋螺栓弯钩长度。

材料明细表(三)(四)	图集号	94K101-2
审核 [illegible] 校对 李芳洲 设计 黄永龙 制图 [illegible]	页	25

离心通风机安装图（A式在钢支架上安装）

（支架支承于砖墙上、砖柱上、钢筋混凝土柱上、钢柱上）

批准部门	中华人民共和国建设部	批准文号	建质[2002]48号
主编单位	中国航天建筑设计研究院	统一编号	GJBT-470
实行日期	二〇〇二年三月一日	图集号	98K101-3

主编单位负责人	郭拓
主编单位技术负责人	郭英姿
技术审定人	徐志山
设计负责人	陈纪雄

图	名	页
封面		
目录		1
总说明		2
4-72.B4-72	通风机(A式)与电动机主要参数表及支架计算示意图	3
4-72.B4-72	通风机(A式)在砖墙上安装图	4
4-72.B4-72	通风机(A式)在砖柱上安装图	5
4-72.B4-72	通风机(A式)在钢筋混凝土柱上安装图(甲型)	6
4-72.B4-72	通风机(A式)在钢筋混凝土柱上安装图(乙型)	7
4-72.B4-72	通风机(A式)在钢柱上安装图	8
4-72.B4-72	通风机(A式)支架尺寸及材料表	9
4-68	通风机(A式)与电动机主要参数表及支架计算示意图	10
4-68	通风机(A式)在砖墙上安装图	11
4-68	通风机(A式)在砖柱上安装图	12
4-68	通风机(A式)在钢筋混凝土柱上安装图(甲型)	13
4-68	通风机(A式)在钢筋混凝土柱上安装图(乙型)	14
4-68	通风机(A式)在钢柱上安装图	15
4-68	通风机(A式)支架尺寸及材料表	16
4-72	玻璃钢通风机(A式)与电动机主要参数表及支架计算示意图	17
4-72	玻璃钢通风机(A式)在砖墙上安装图	18
4-72	玻璃钢通风机(A式)在砖柱上安装图	19
4-72	玻璃钢通风机(A式)在钢筋混凝土柱上安装图(甲型)	20
4-72	玻璃钢通风机(A式)在钢筋混凝土柱上安装图(乙型)	21
4-72	玻璃钢通风机(A式)在钢柱上安装图	22
4-72	玻璃钢通风机(A式)支架尺寸及材料表	23

全套国标图集下载 http://g.tgnet.cn/engineer

总　说　明

1. 本图集是根据建设部文件:建设[1996]108号《一九九六年国家建筑标准设计编制工作计划》编制.
2. 本图集适用于4-72、B4-72离心式通风机(A式)、4-68离心式通风机(A式)、4-72离心式玻璃钢通风机(A式)在钢支架上的安装.
3. 图集中通风机及电动机的扰力是根据振动计算手册的有关公式计算,其中q_0采用总重量的40%,r_0采用0.4毫米.
4. 安装图是通常构造的做法,对支架的支承结构,砖墙(实心砖)、砖柱、钢筋混凝土柱、钢柱,其本身局部的、整体的强度和刚度,设计人员须根据具体情况进行核算,提出补充要求,在有关项目的结构施工图上交待清楚;同时,要避免由于共振而增加支承结构的振动.
5. 安装支架的墙,应预留洞孔,不能后凿而影响墙身强度.
6. 支架上安装电机的安装孔,应与电机底座的安装孔配钻.
7. 在钢支架上安装电机时,在电机底座与支架之间应设置Ø60-Ø80、厚10的橡胶垫圈.
8. 钢支架均为焊接构件,焊缝为连续焊缝,焊缝不得有未焊透、夹渣等缺陷焊;焊接时要防止焊接变形,焊后校正.
9. 钢支架须涂防锈底漆两遍,面漆两遍,面漆颜色由用户定.
10. 本图集是供设计单位及施工单位选用.
11. 尺寸单位为mm.
12. 本图集代替原标准图T102.

4-72、B4-72通风机(A式)与电动机主要参数表

通风机				配用电动机(B35型)				偏心距	总质量
型号 No.	转速 r/min	扰力 N	质量 kg	型号 No.	功率 kW	扰力 N	质量 kg	e mm	kg
2.8	2900	319.5 (290.2)	21.8 (19.8)	Y90S-2 (YB90S-2)	1.5	20.6 (30.9)	22 (33)	206	43.8 (52.8)
3.2	1450	100 (91.2)	27.3 (24.9)	Y90S-4 (YB90S-4)	1.1	19.6 (29.4)	22 (33)	220	49.3 (57.9)
	2900	400 (364.8)		Y90L-2 (YB90L-2)	2.2	23.5 (34.8)	25 (37)	232	52.3 (61.9)
3.6	1450	125.4 (115.2)	34.3 (31.5)	Y90S-4 (YB90S-4)	1.1	19.6 (29.4)	22 (33)	234	56.3 (64.5)
	2900	502.7 (461.5)		Y100L-2 (YB100L-2)	3	31.4 (44.9)	33 (43)	261	67.3 (74.5)
4	1450	198 (176)	54 (48)	Y90S-4 (YB90S-4)	1.1	19.6 (29.4)	22 (33)	248	76 (81)
	2900	790.9 (703)		$Y132S_1$-2 ($YB132S_1$-2)	5.5	59.8 (73.8)	64 (79)	301	118 (127)
4.5	1450	239.1 (211.6)	65.4 (57.9)	Y90S-4 (YB90S-4)	1.1	19.6 (29.4)	22 (33)	266	87.4 (90.9)
	2900	958.4 (848.2)		$Y132S_2$-2 ($YB132S_2$-2)	7.5	65.7 (81.7)	70 (87)	319	135.4 (144.9)
5	1450	278.3 (247)	76 (67.4)	$Y100L_1$-4 ($YB100L_1$-4)	2.2	31.4 (39.7)	34 (43)	310	110 (110.4)
	2900	1113 (987.2)		$Y160M_2$-2 ($YB160M_2$-2)	15	116.6 (139)	125 (149)	410	201 (216.4)

注：带（ ）表示B4-72通风机的数值。

通风机、电动机荷重计算示意图

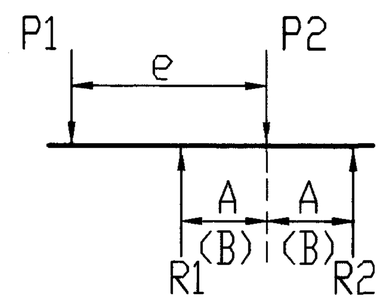

P1＝通风机质量×1.1＋扰力×4，
P2＝电动机质量×1.1＋扰力×4。

支架计算示意图

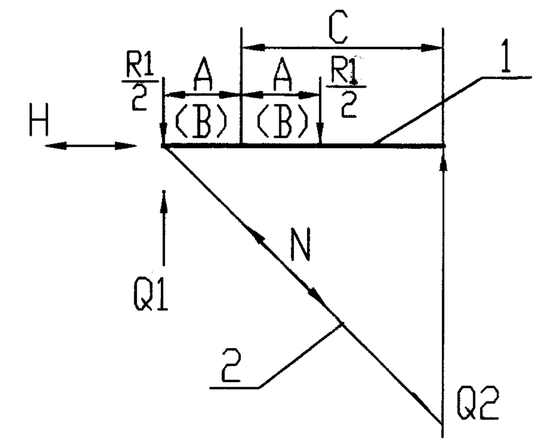

杆件1为受拉弯构件，
杆件2为受压构件。

通风机安装示意图

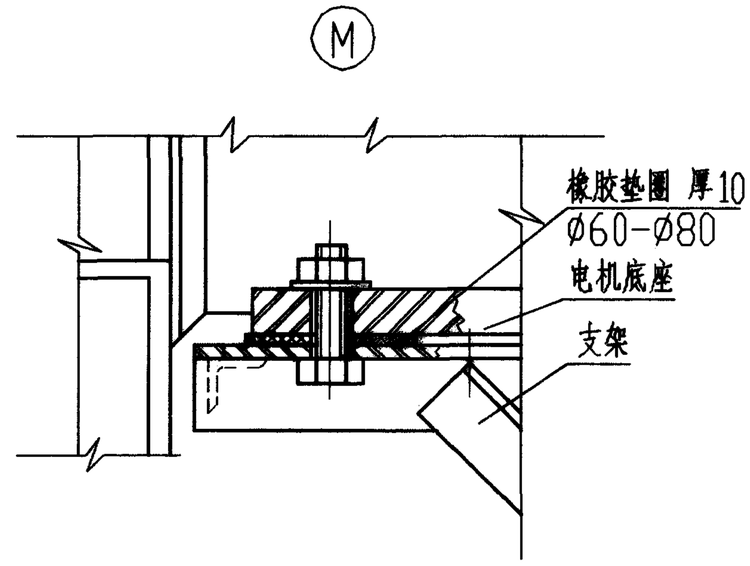

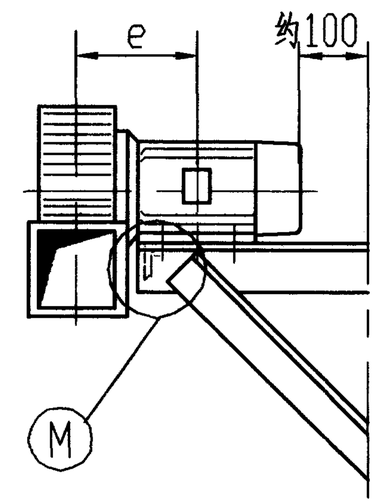

4-72、B4-72通风机(A式)与电动机主要参数表及支架计算示意图						图集号	98K101-3
审核	邱宏山	校对	林柏忠	设计	陈纪雄	页	3

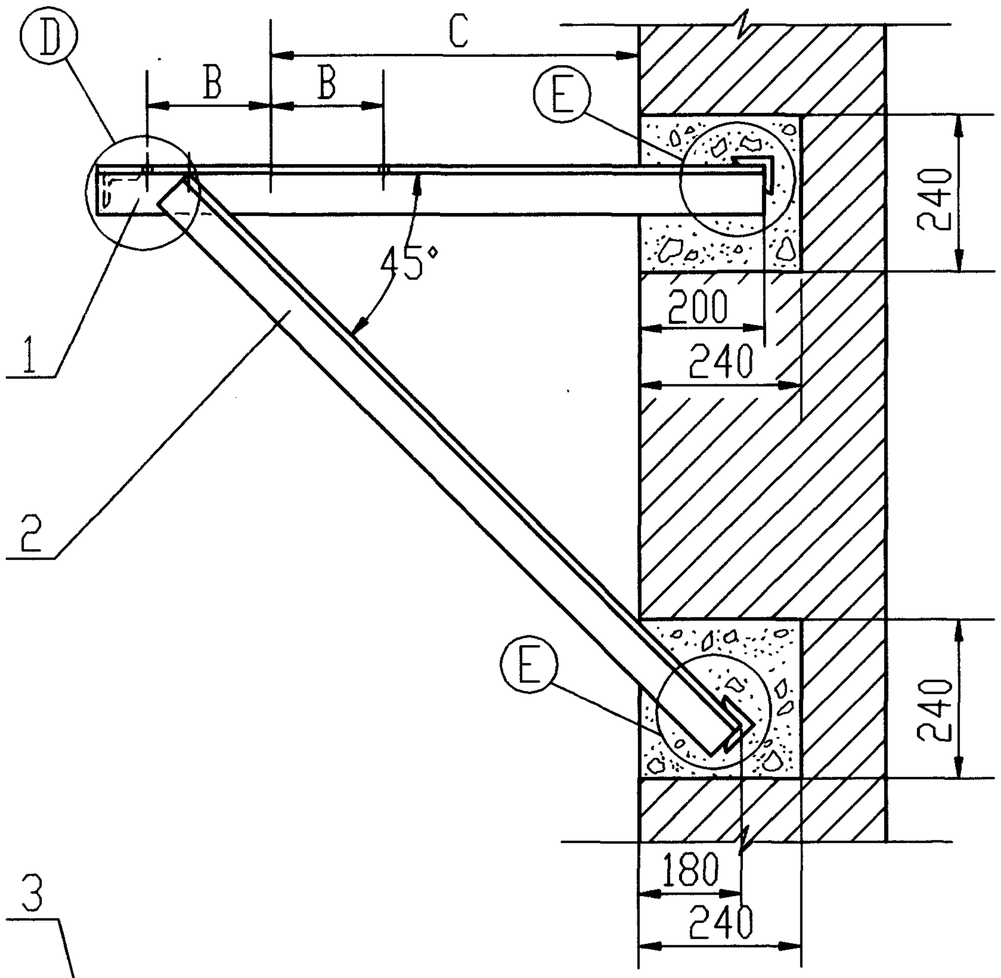

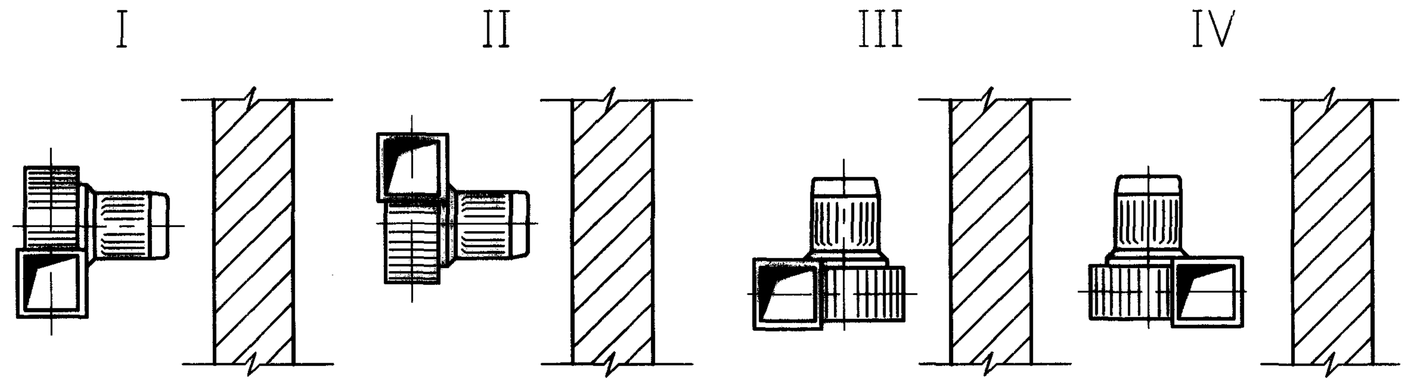

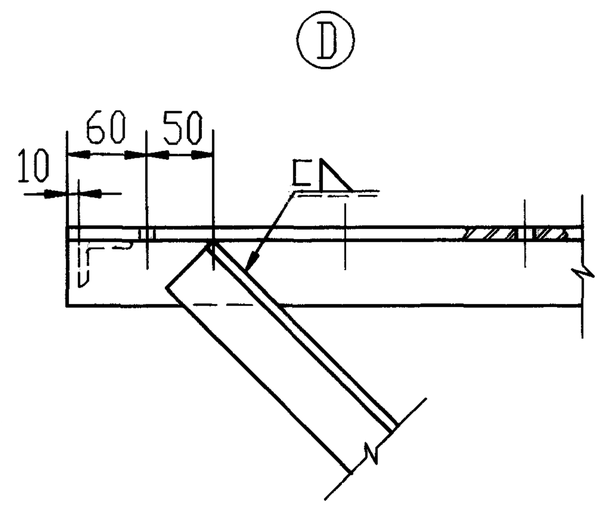

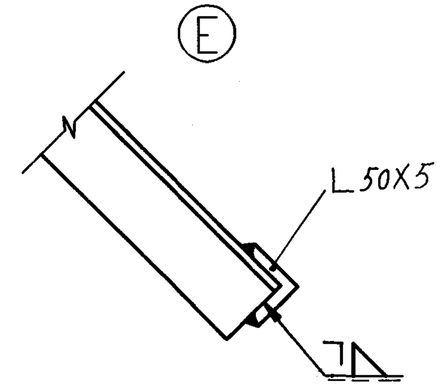

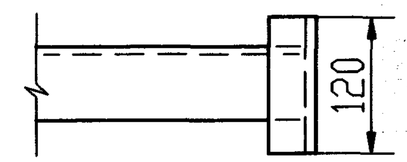

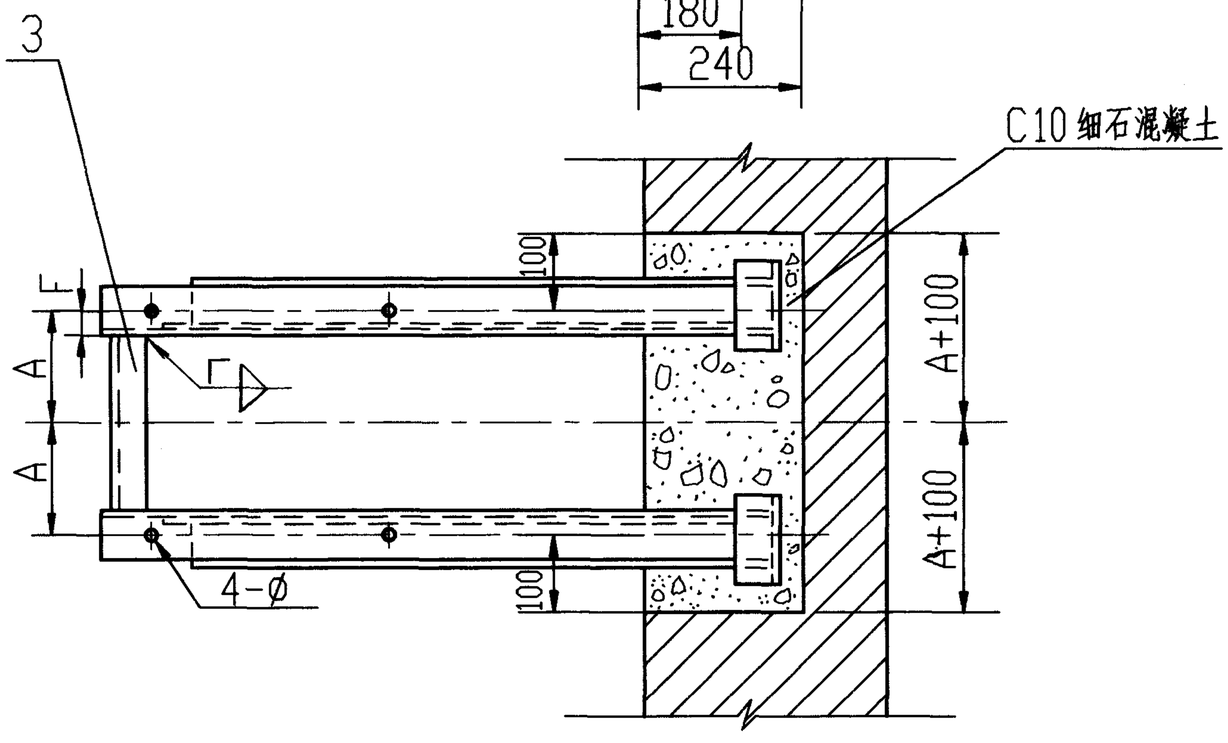

说 明：1.支架在固定时需位置正确，不得有歪斜，扭曲现象。
2.焊缝连续，焊透，焊缝腰高为6-8mm。

序号	代号	名称	材料	数量	备注
3		横挡	Q235-A	1	
2		斜撑	Q235-A	2	
1		横架	Q235-A	2	

4-72 B4-72 通风机(A式)在砖墙上安装图				图集号	98K101-3
审核	徐若之	校对	林柏忠	设计	陈纪雄	页	4

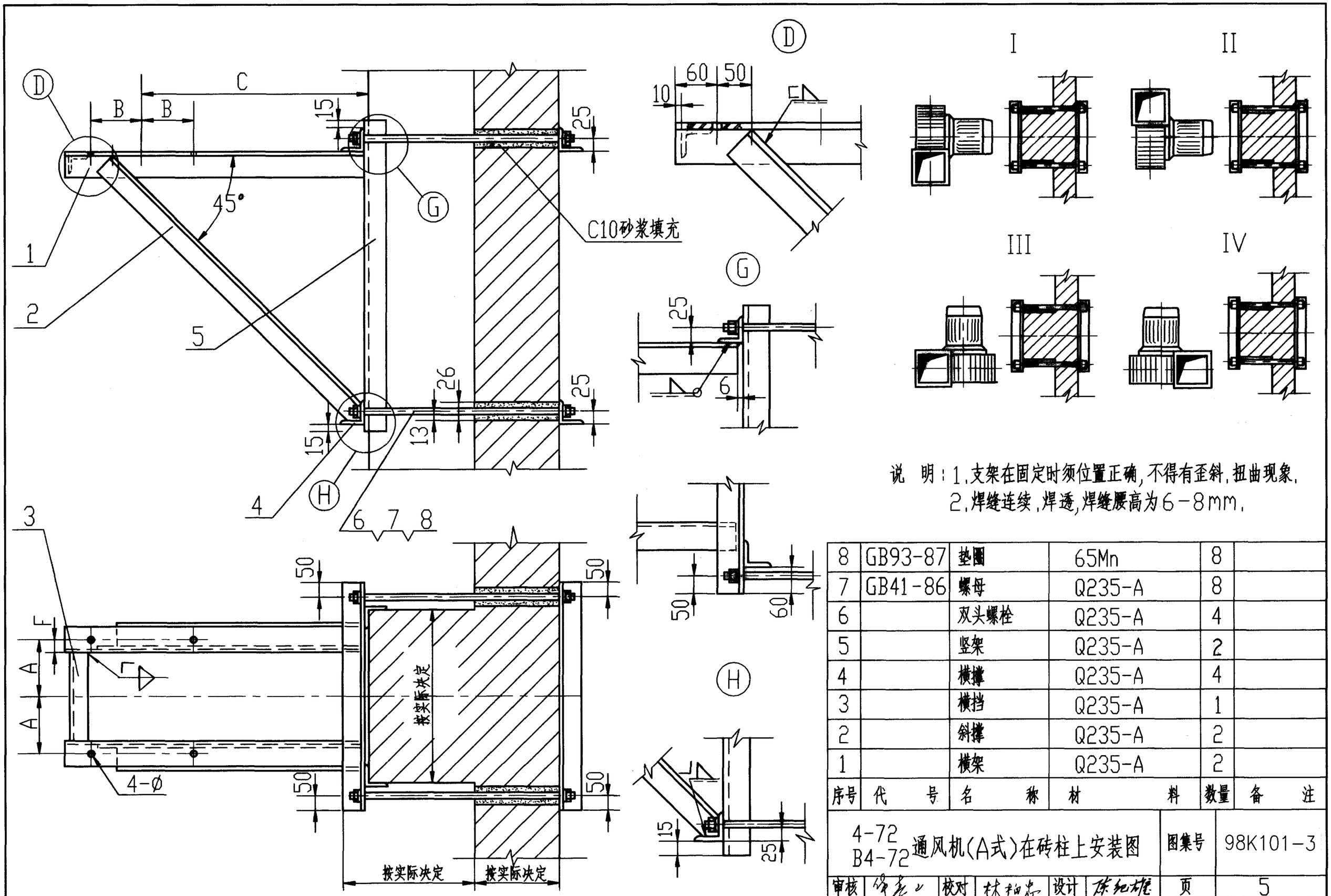

说 明：1.支架在固定时须位置正确，不得有歪斜，扭曲现象。
2.焊缝连续，焊透，焊缝腰高为6－8mm。

序号	代号	名称	材料	数量	备注
8	GB93-87	垫圈	65Mn	8	
7	GB41-86	螺母	Q235-A	8	
6		双头螺栓	Q235-A	4	
5		竖架	Q235-A	2	
4		横撑	Q235-A	4	
3		横挡	Q235-A	1	
2		斜撑	Q235-A	2	
1		横架	Q235-A	2	

4-72 B4-72 通风机(A式)在砖柱上安装图				图集号	98K101-3
审核	徐[illegible]	校对	林柏忠	设计	陈纪耀
				页	5

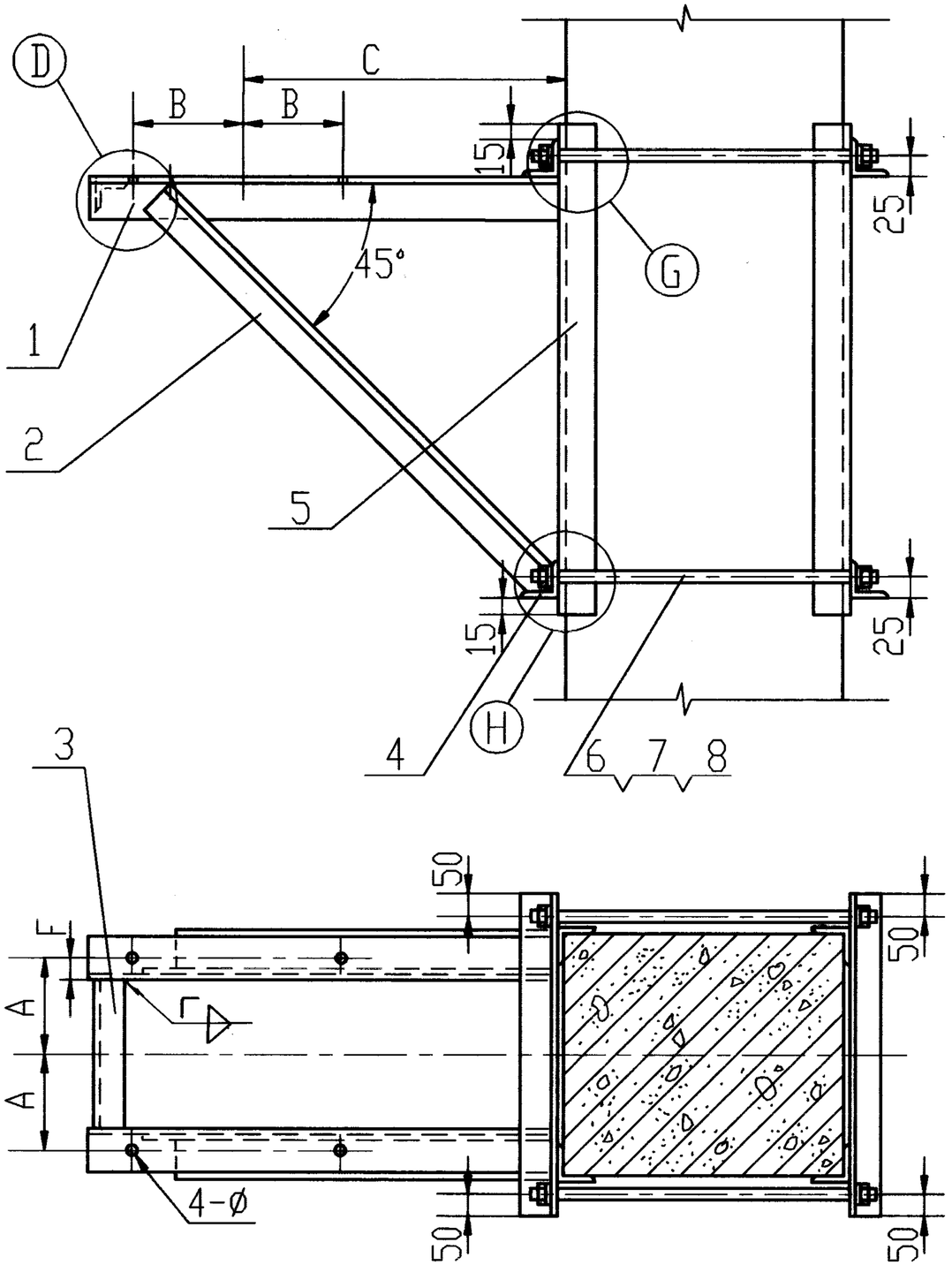

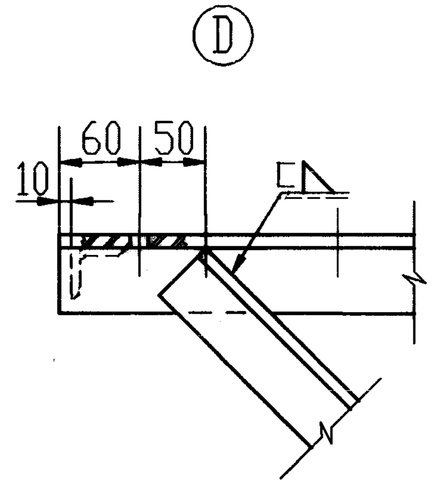

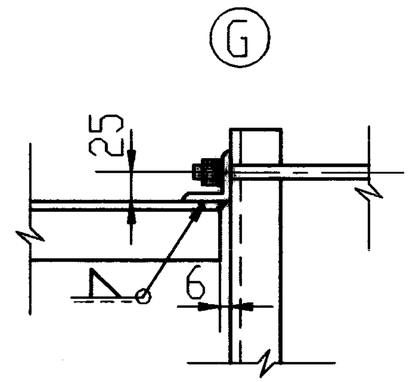

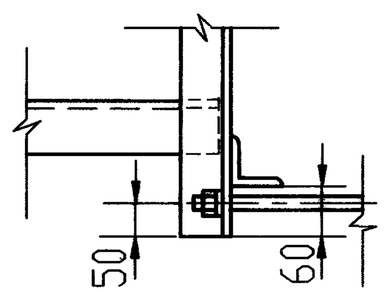

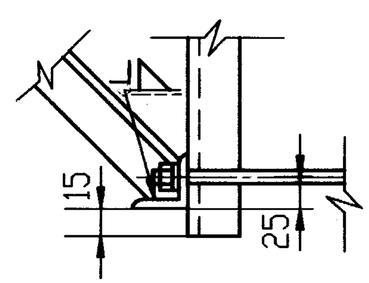

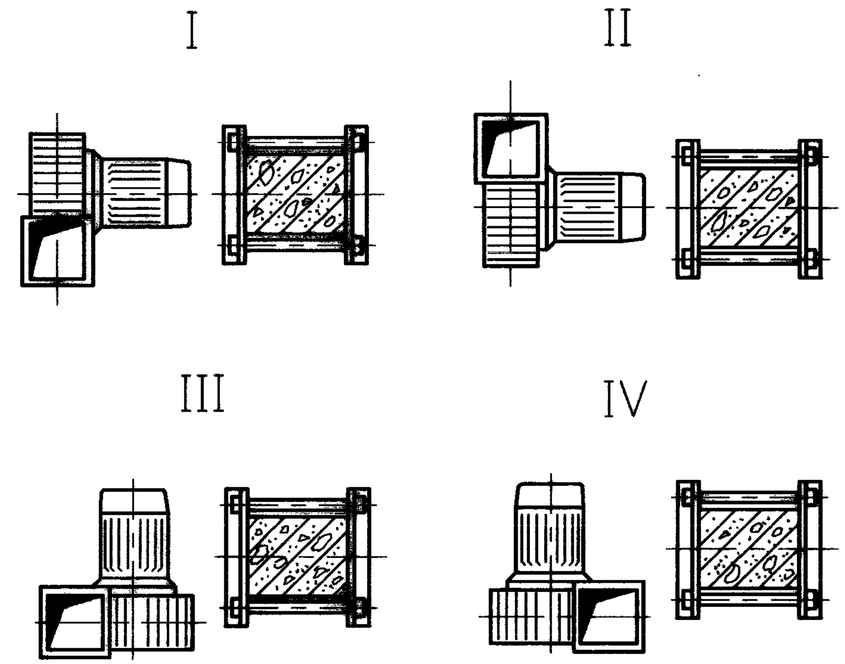

说　明：1.支架在固定时须位置正确，不得有歪斜、扭曲现象。
2.焊缝连续、焊透，焊缝腰高为6-8mm。

序号	代号	名称	材料	数量	备注
8	GB93-87	垫圈	65Mn	8	
7	GB41-86	螺母	Q235-A	8	
6		双头螺栓	Q235-A	4	
5		竖架	Q235-A	4	
4		横撑	Q235-A	4	
3		横挡	Q235-A	1	
2		斜撑	Q235-A	2	
1		横架	Q235-A	2	

4-72 B4-72 通风机(A式)在钢筋混凝土柱上安装图 (甲型)				图集号	98K101-3
审核	徐[illegible]	校对	林[illegible]	设计	陈纪雄	页	6

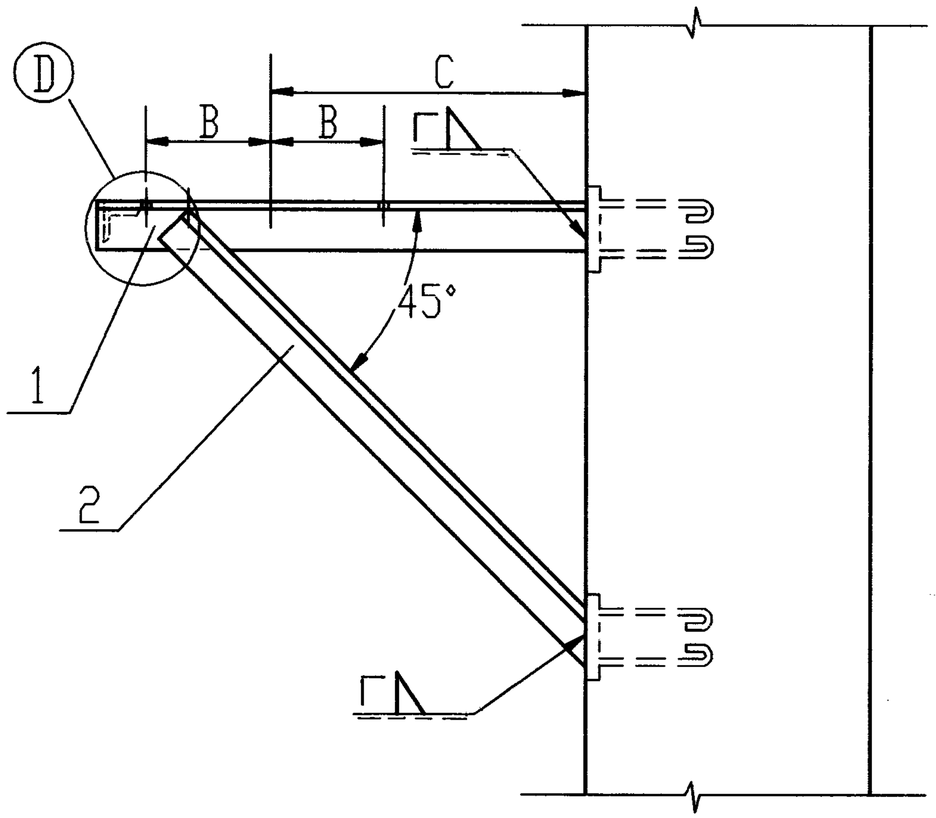

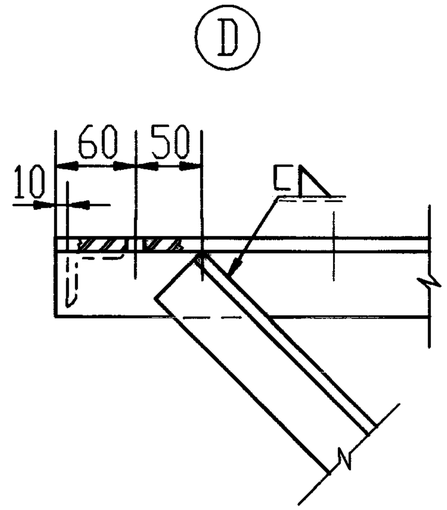

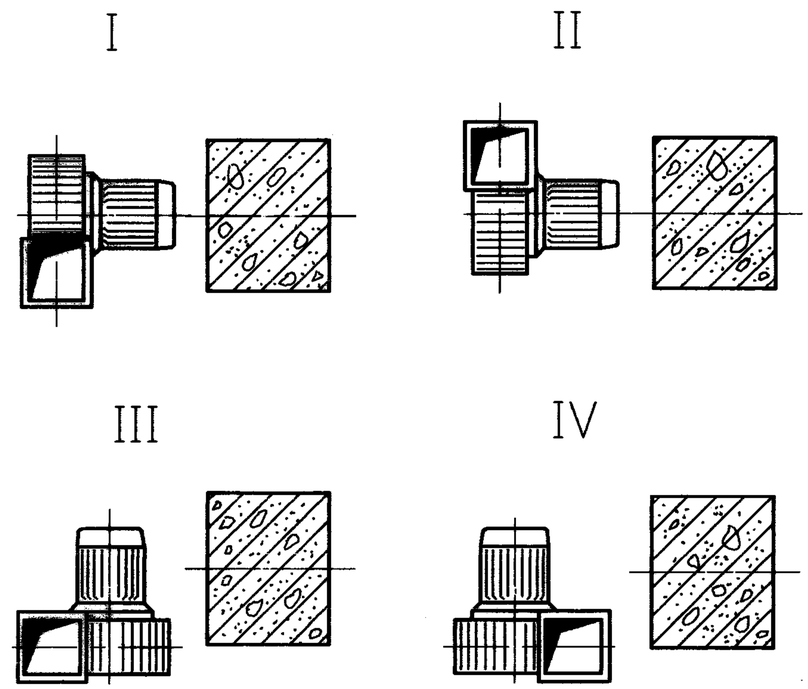

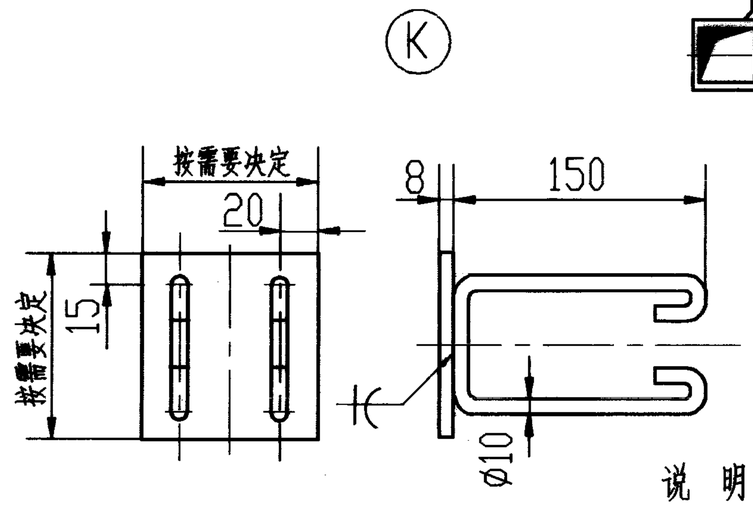

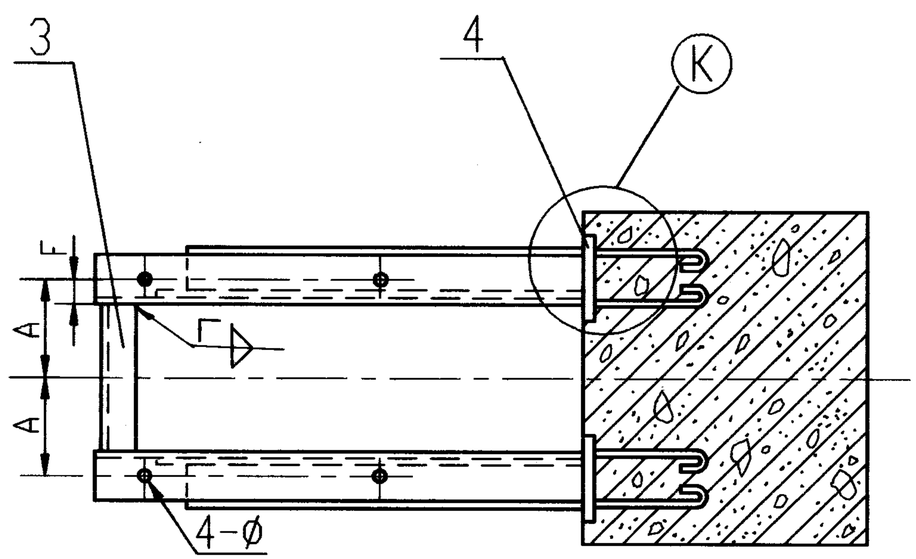

说 明：1.支架在固定时须位置正确，不得有歪斜，扭曲现象。
2.焊缝连续，焊透，焊缝腰高为6-8mm。

序号	代号	名称	材料	数量	备注
4		预埋板	Q235-A	4	
3		横挡	Q235-A	1	
2		斜撑	Q235-A	2	
1		横架	Q235-A	2	

4-72 B4-72	通风机(A式)在钢筋混凝土柱上安装图 (乙型)					图集号	98K101-3
审核	徐[illegible]	校对	林[illegible]	设计	陈纪雄	页	7

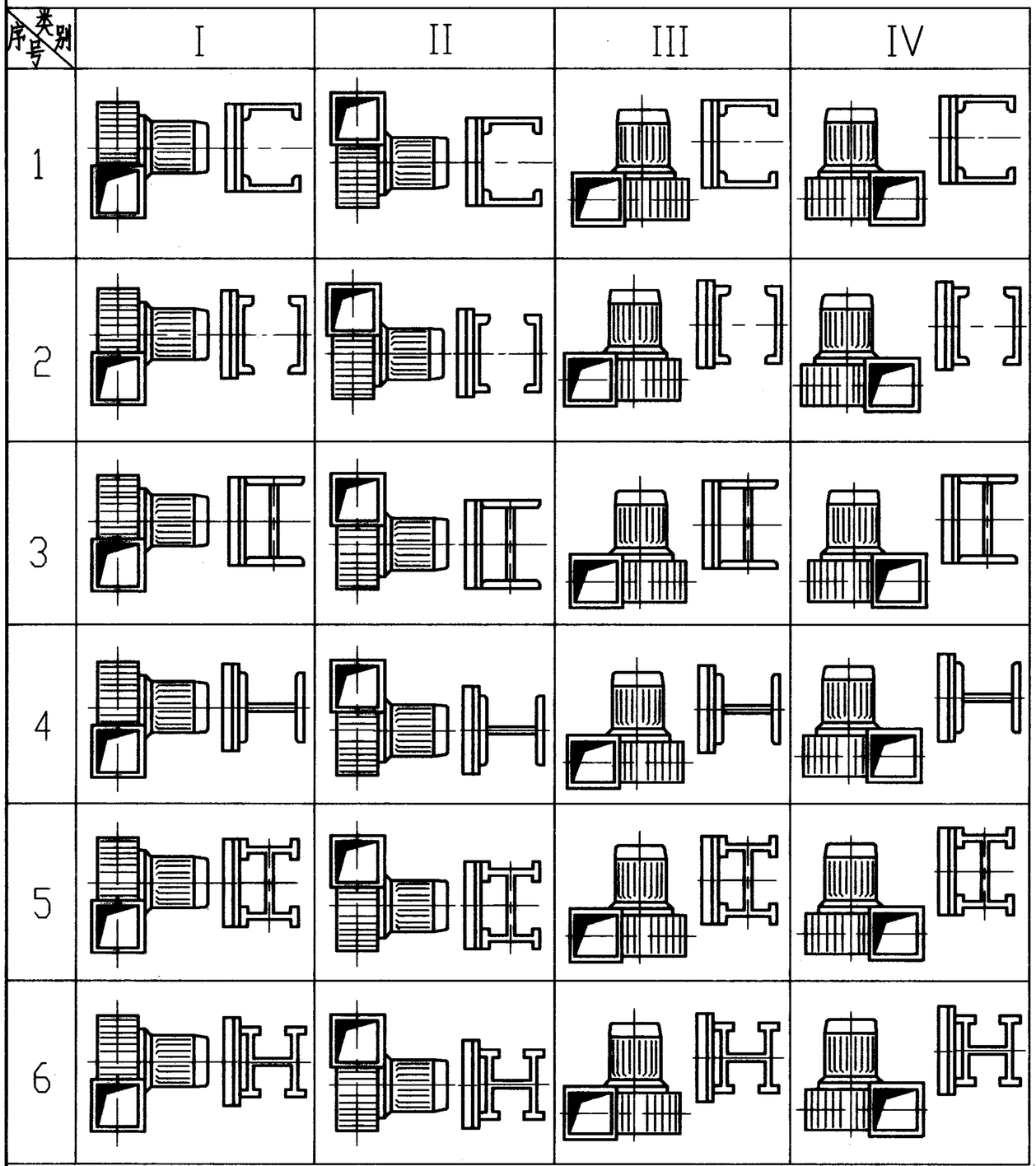

支架与钢柱的连接型式

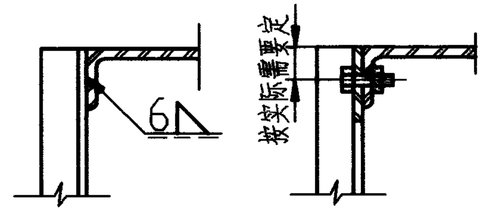

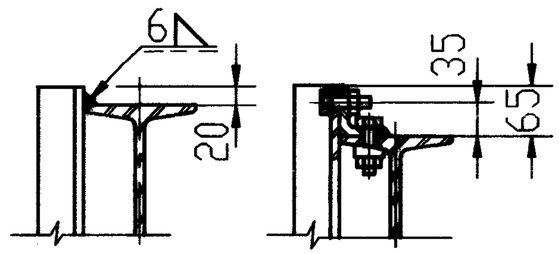

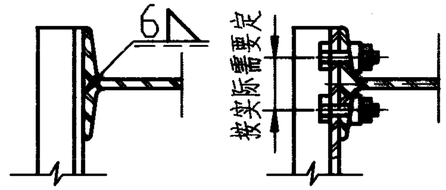

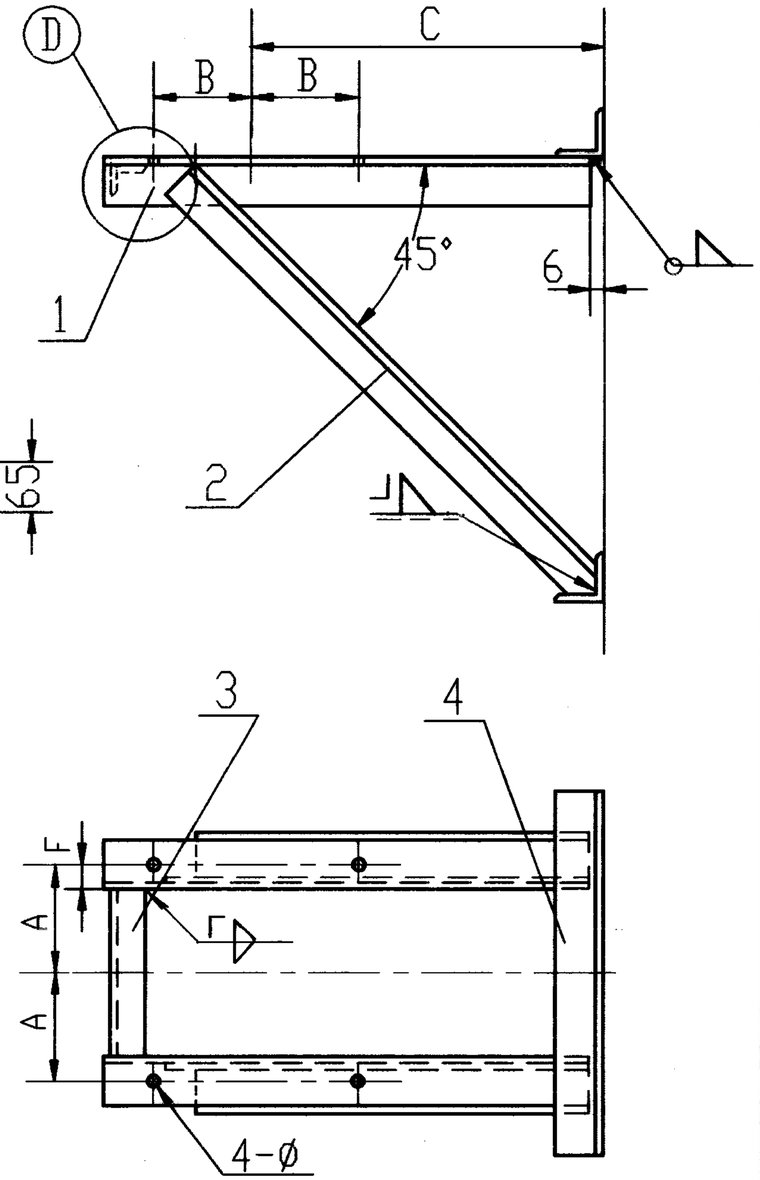

序号	代号	名称	材料	数量	备注
4		横撑	Q235-A	2	
3		横挡	Q235-A	1	
2		斜撑	Q235-A	2	
1		横架	Q235-A	2	

说明:1.支架在固定时须位置正确,不得有歪斜,扭曲现象.
2.焊缝连续,焊透,焊缝腰高为6-8mm.
3.本图选择六种钢柱型式与四种风机型式连接,共24种组合.
4.放大图Ⓓ见第7页.

4-72 B4-72通风机(A式)在钢柱上安装图				图集号	98K101-3
审核	徐春之	校对	林柏忠	设计	陈纪城	页	8

4-72、B4-72通风机(A式)支架尺寸及材料表

通风机型号 No.			4-72 型 B4-72 型											备注
			2.8	3.2		3.6		4		4.5		5		
配用电机(B35)			Y90S-2 (YB90S-2)	Y90S-4 (YB90S-4)	Y90L-2 (YB90L-2)	Y90S-4 (YB90S-4)	Y100L-2 (YB100L-2)	Y90S-4 (YB90S-4)	Y132S$_1$-2 (YB132S$_1$-2)	Y90S-4 (YB90S-4)	Y132S$_2$-2 (YB132S$_2$-2)	Y100L$_1$-4 (YB100L$_1$-4)	Y160M$_2$-2 (YB160M$_2$-2)	
安装型式	I、II	A	70	70	70	70	80	70	108	70	108	80	127	
		B	50	50	62.5	50	70	50	70	50	70	70	105	
		C	270	270	280	270	300	270	350	270	350	300	390	
安装型式	III	A	50	50	62.5	50	70	50	70	50	70	70	105	
		B	70	70	70	70	80	70	108	70	108	80	127	
		C	330	360	360	390	390	420	420	460	460	500	500	
安装型式	IV	A	50	50	62.5	50	70	50	70	50	70	70	105	
		B	70	70	70	70	80	70	108	70	108	80	127	
		C	430	480	480	520	520	570	570	620	620	680	680	
安装孔边距F			25	25	25	25	25	25	35	32	40	32	40	
安装孔 4-ø			ø10	ø10	ø10	ø10	ø12	ø10	ø12	ø10	ø12	ø12	ø15	
1	横架		L50X5	L50X5	L50X5	L50X5	L50X5	L50X5	L70X7	L63X6	L80X7	L63X6	L80X7	
2	斜撑		L50X5	L50X5	L50X5	L50X5	L50X5	L50X5	L50X5	L50X5	L63X6	L63X6	L70X7	
3	横挡		L50X5	L50X5	L50X5	L50X5	L50X5	L50X5	L50X5	L50X5	L50X5	L63X6	L63X6	
4	竖架		L50X5	L50X5	L50X5	L50X5	L50X5	L50X5	L63X6	L50X5	L63X6	L63X6	L70X7	
5	横撑		L50X5	L50X5	L50X5	L50X5	L50X5	L50X5	L50X5	L50X5	L63X6	L63X6	L63X6	
6	双头螺栓		M12	M12	M12	M12	M16	M16	M16	M16	M16	M16	M16	

注：1.材料的长度根据表中A、B、C数值结合相应的结构图自行计算。
2.B4-72通风机配用YB型电机。

4-72 B4-72 通风机(A式)支架尺寸及材料表						图集号	98K101-3
审核	邵[illegible]	校对	林柏忠	设计	陈绝雄	页	9

4-68通风机(A式)与电动机主要参数表

通风机				配用电动机(B35型)				偏心距	总质量
型号 No.	转速 r/min	扰力 N	质量 kg	型号 No.	功率 kW	扰力 N	质量 kg	e mm	kg
2.8	1450	92.2	25.3	Y801-4	0.55	15.7	17	180.5	42.3
	2900	370.5		Y802-2	1.1	15.7	17	185	42.3
3.15	1450	109.8	29.9	Y801-4	0.55	15.7	17	195	46.9
	2900	438.1		Y90S-2	1.1	20.6	22	201	51.9
3.55	1450	134.3	36.6	Y801-4	0.55	15.7	17	205	53.6
	2900	536.1		Y100L-2	3	31.4	33	238	69.6
4	1450	194.1	53.04	Y802-4	0.75	16.7	18	219	71.04
	2900	777.2		Y112M-2	4	42.1	45	259	98.04
				$Y132S_1-2$	5.5	59.8	64	278	117.04
4.5	1450	249	68	Y90S-4	1.1	19.6	22	238	90
				Y90L-4	1.5	24.5	27	250.5	95
	2900	996.7		$Y132S_2-2$	7.5	65.7	70	291	138
				$Y160M_1-2$	11	108.8	117	345	185
5	1450	318.5	87	$Y100L_1-4$	2.2	31.4	34	281	121
	2900	1275		$Y160M_2-2$	15	116.6	125	361	212

通风机、电动机荷重计算示意图

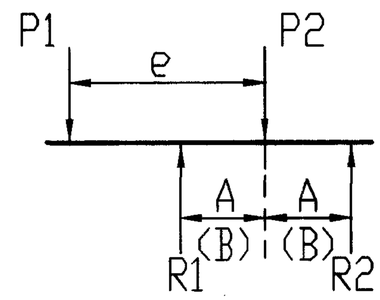

P1＝通风机质量×1.1＋扰力×4，

P2＝电动机质量×1.1＋扰力×4，

支架计算示意图

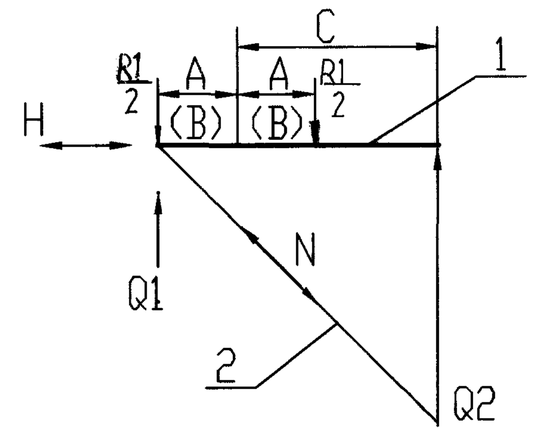

杆件1为受拉弯构件，

杆件2为受压构件。

通风机安装示意图

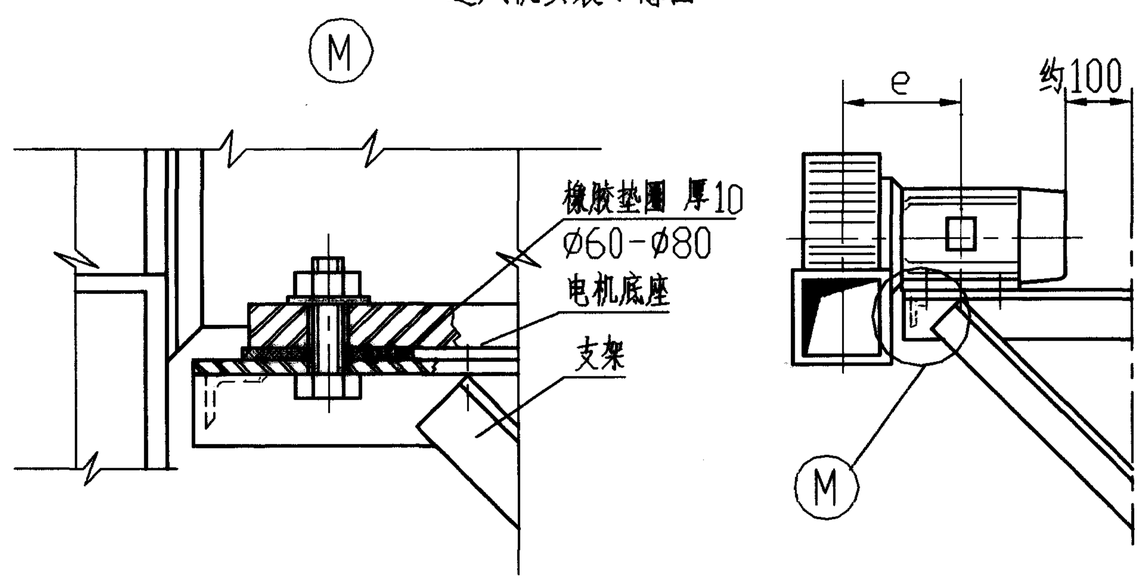

4-68通风机(A式)与电动机主要参数表及支架计算示意图						图集号	98K101-3
审核	邵[illegible]	校对	林柏忠	设计	陈纪雄	页	10

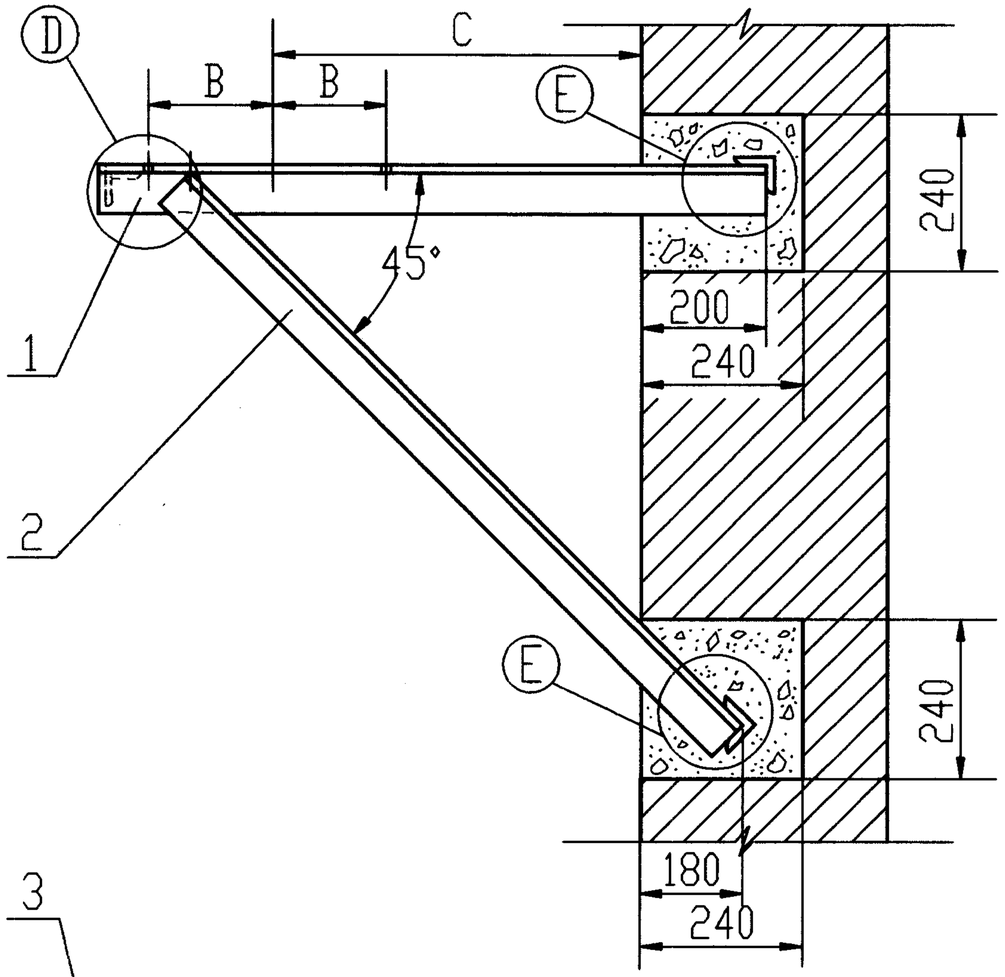

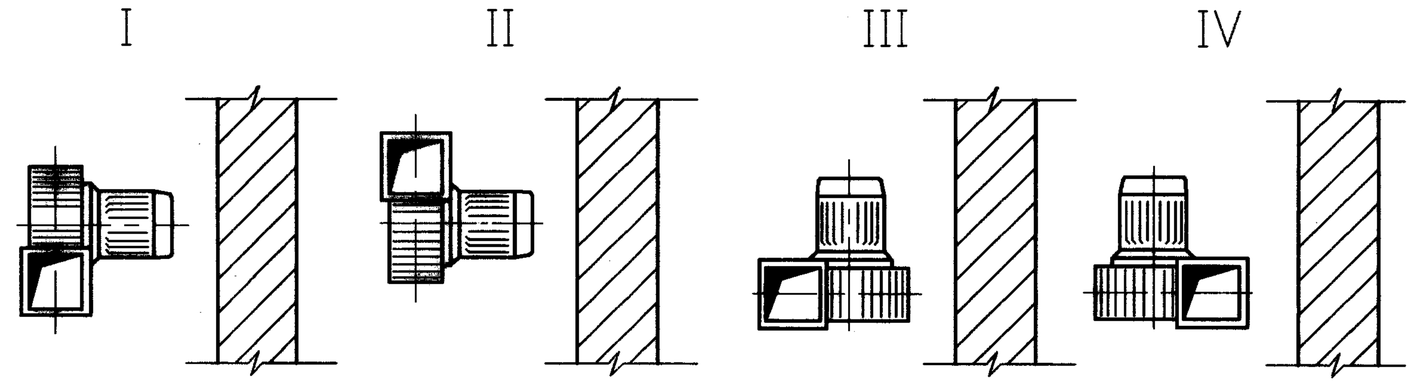

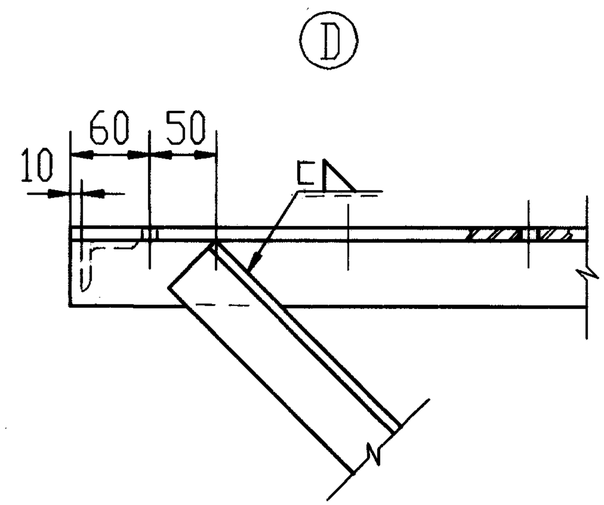

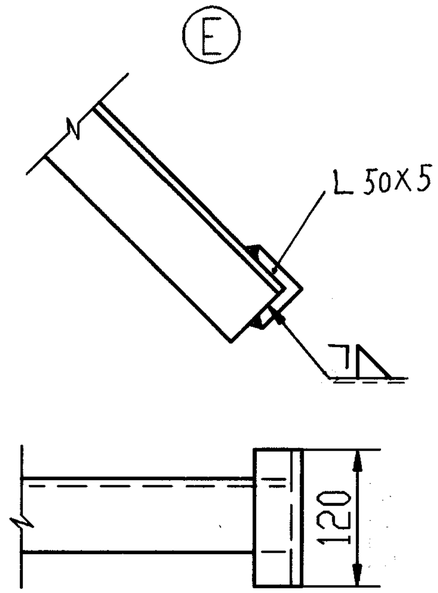

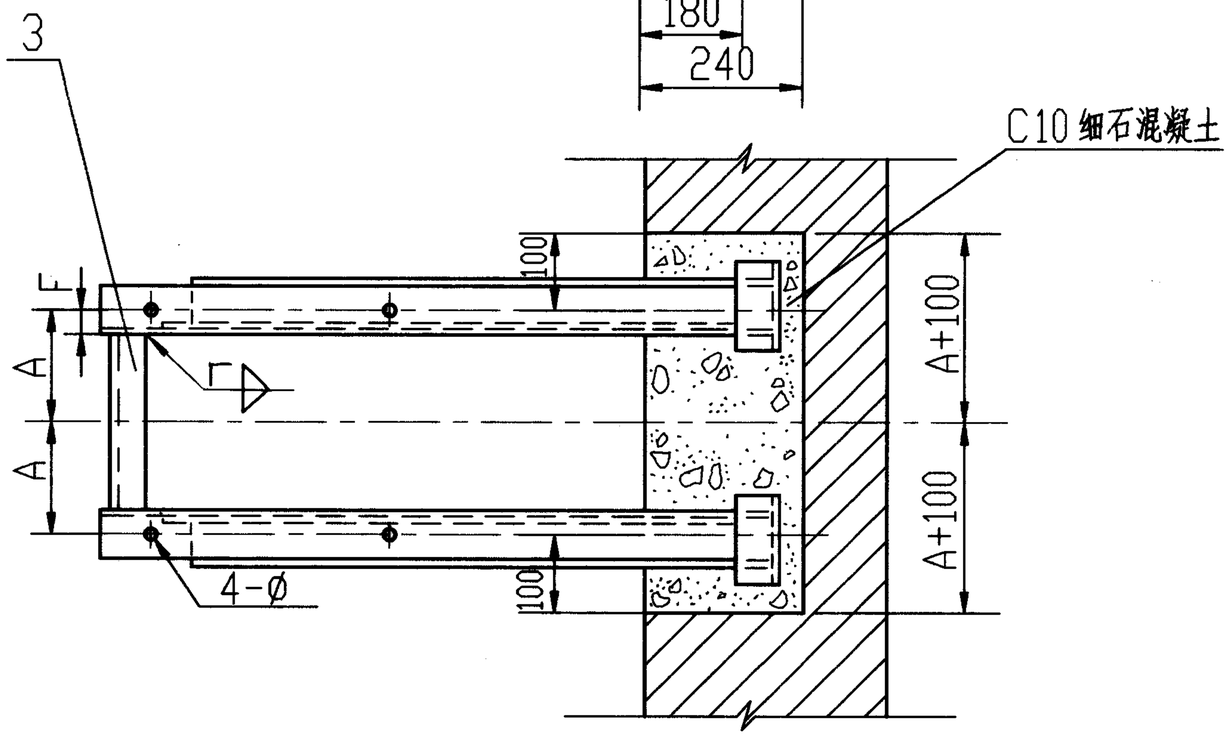

说 明：1.支架在固定时需位置正确，不得有歪斜，扭曲现象。
2.焊缝连续，焊透，焊缝腰高为6-8mm。

序号	代号	名称	材料	数量	备注
3		横挡	Q235-A	1	
2		斜撑	Q235-A	2	
1		横架	Q235-A	2	

4-68通风机(A式)在砖墙上安装图				图集号	98K101-3
审核	徐宏山	校对	林柏宏	设计	陈旭雄
				页	11

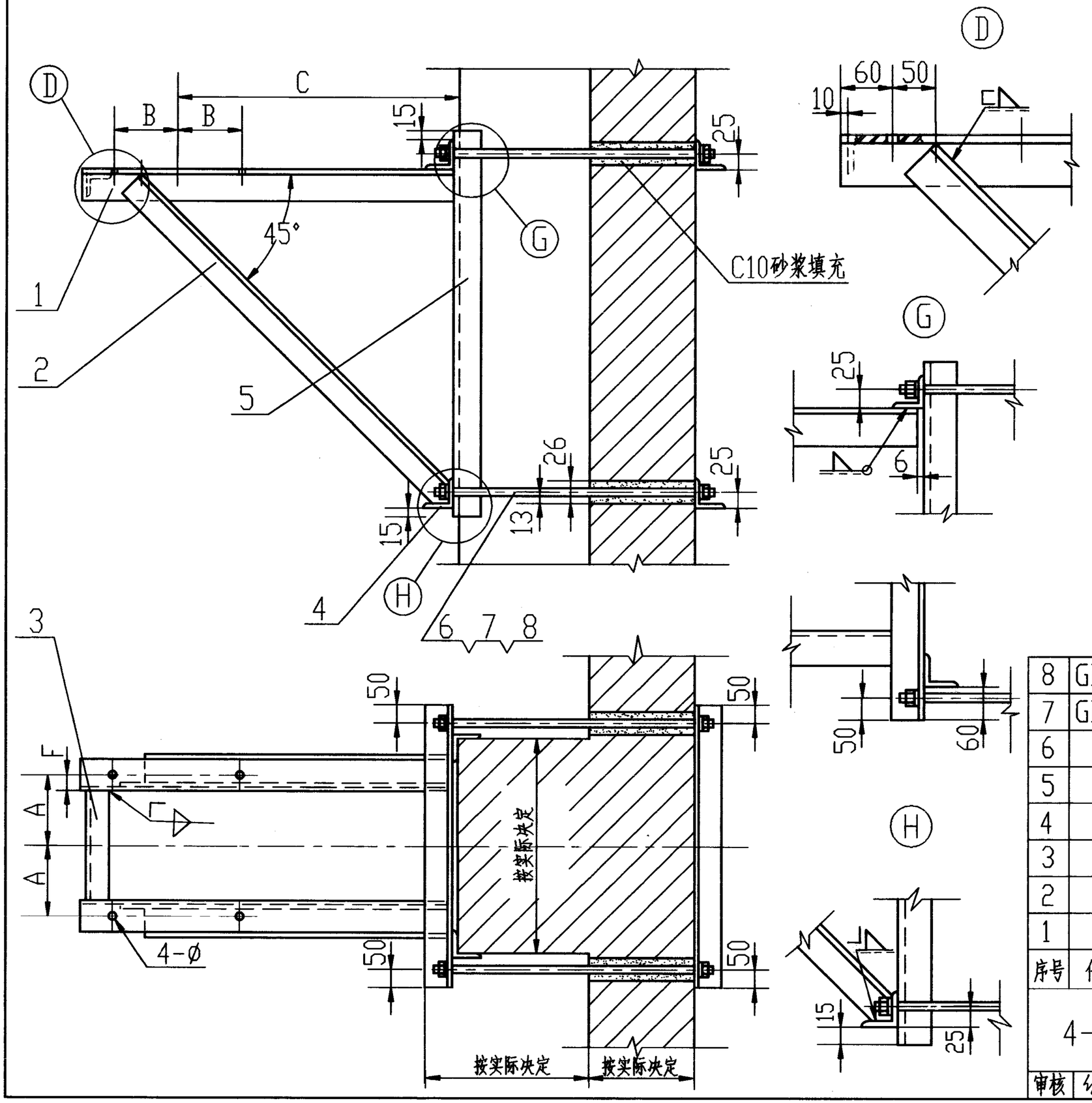

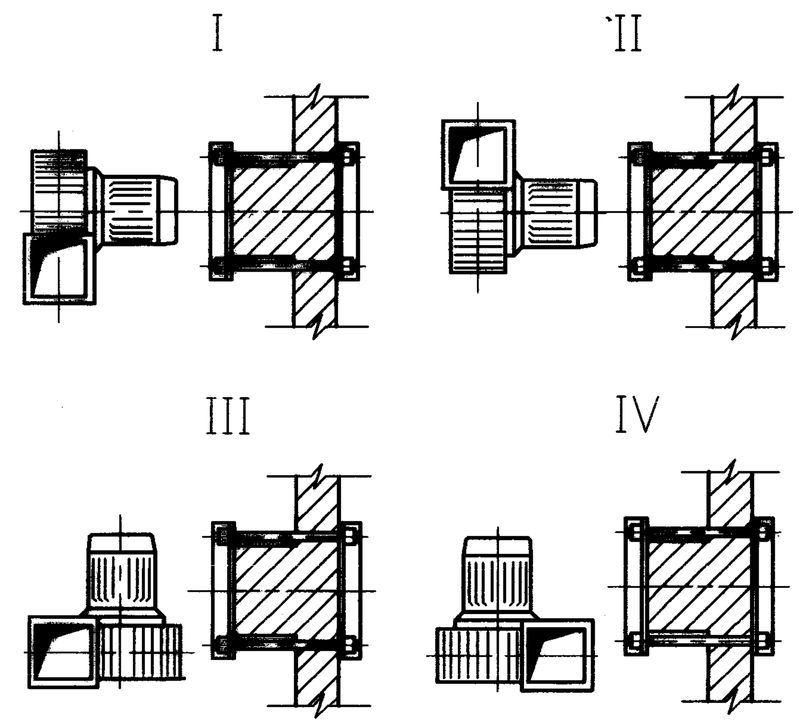

说 明：1.支架在固定时须位置正确，不得有歪斜，扭曲现象。
2.焊缝连续，焊透，焊缝腰高为6-8mm。

序号	代号	名称	材料	数量	备注
8	GB93-87	垫圈	65Mn	8	
7	GB41-86	螺母	Q235-A	8	
6		双头螺栓	Q235-A	4	
5		竖架	Q235-A	2	
4		横撑	Q235-A	4	
3		横挡	Q235-A	1	
2		斜撑	Q235-A	2	
1		横架	Q235-A	2	

4-68通风机(A式)在砖柱上安装图					图集号	98K101-3
审核	徐老二	校对	林柏忠	设计	陈纯城	页 12

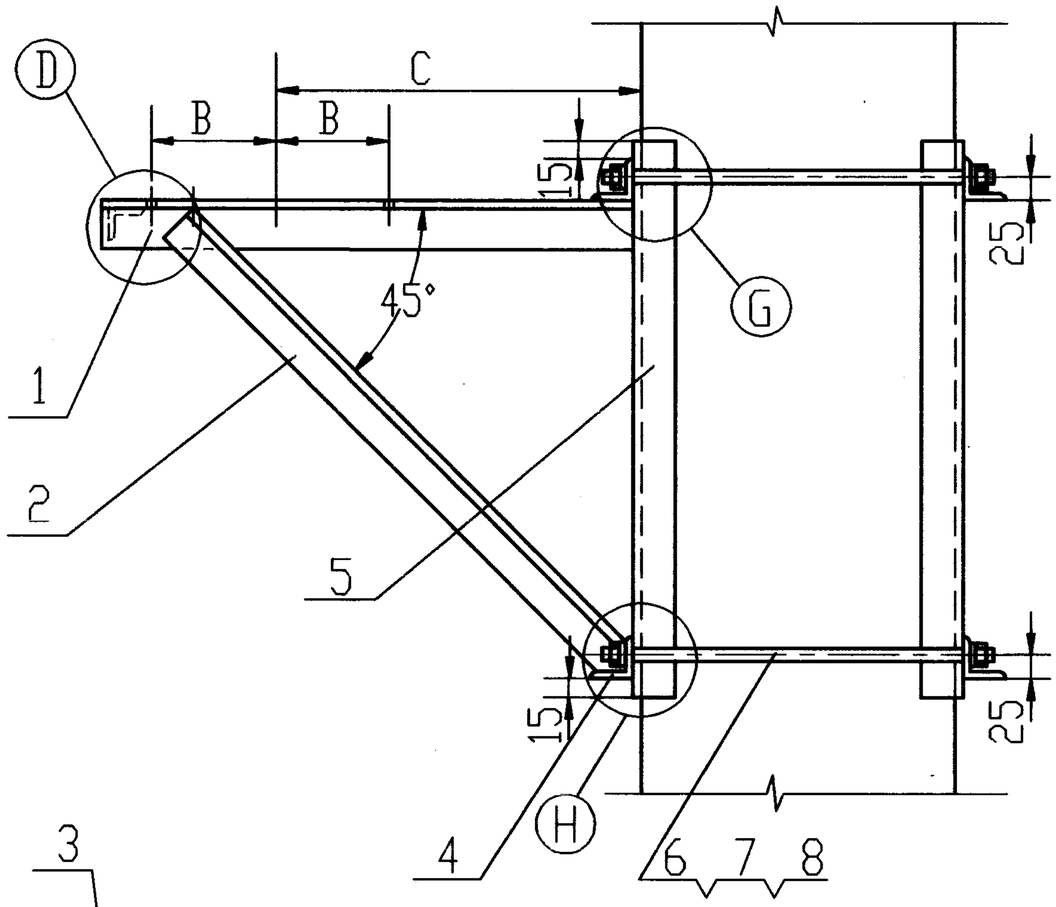

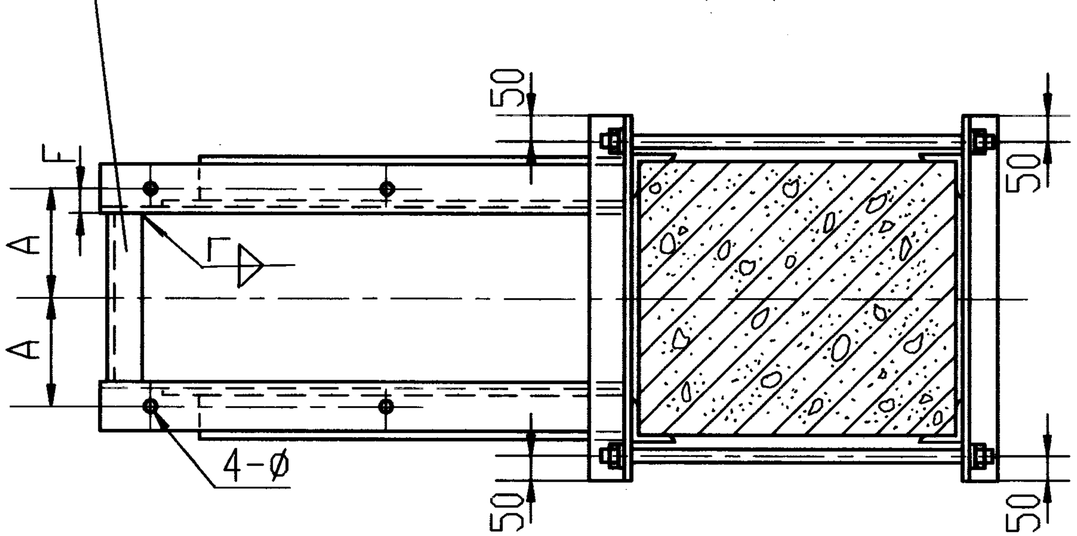

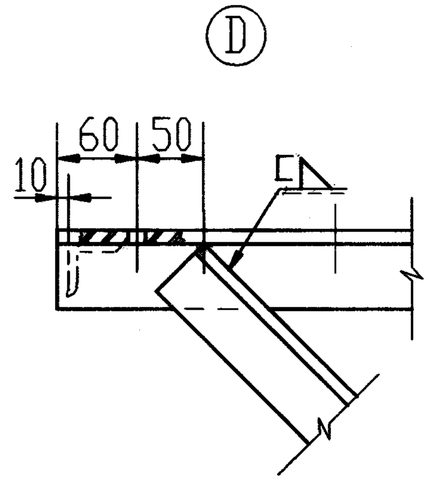

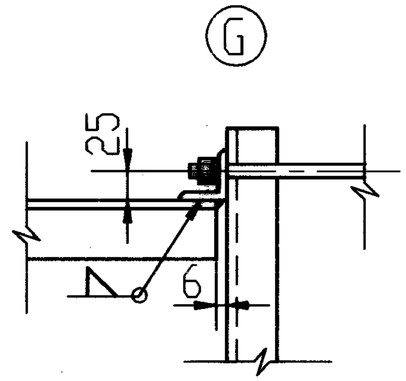

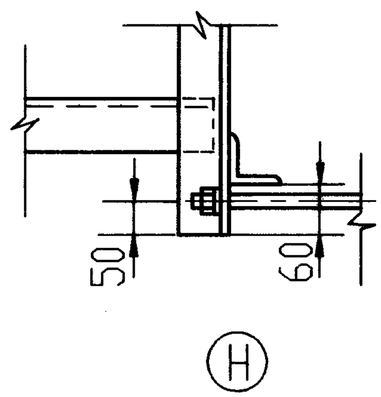

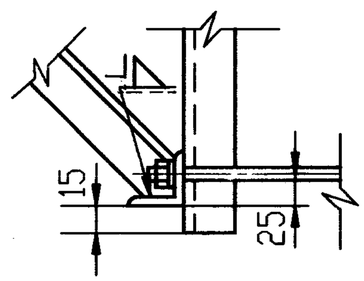

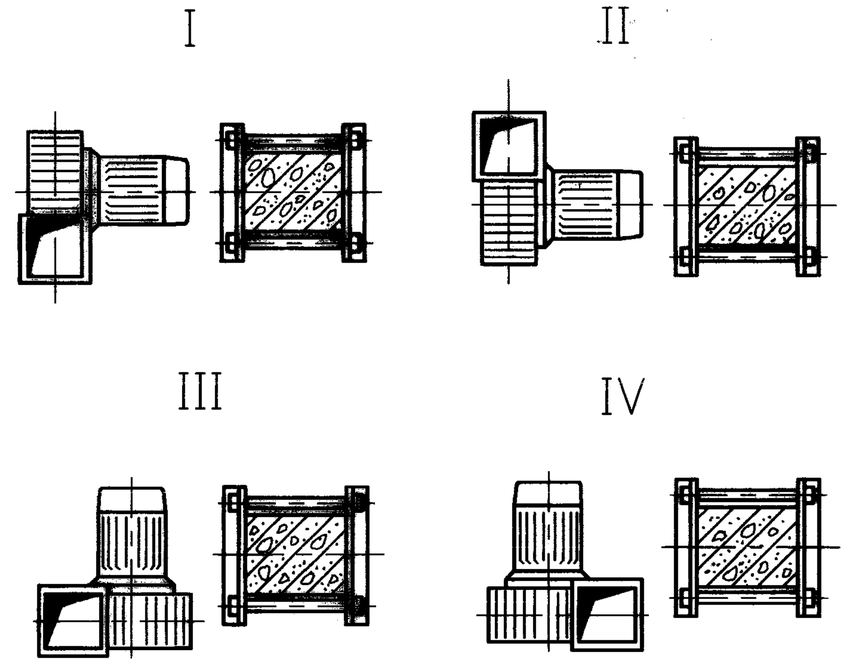

说 明：1.支架在固定时须位置正确，不得有歪斜，扭曲现象。
2.焊缝连续，焊透，焊缝腰高为6-8mm。

序号	代号	名称	材料	数量	备注
8	GB93-87	垫圈	65Mn	8	
7	GB41-86	螺母	Q235-A	8	
6		双头螺栓	Q235-A	4	
5		竖架	Q235-A	4	
4		横撑	Q235-A	4	
3		横挡	Q235-A	1	
2		斜撑	Q235-A	2	
1		横架	Q235-A	2	

4-68通风机(A式)在钢筋混凝土柱上安装图（甲型）						图集号	98K101-3
审核	徐[illegible]	校对	林柏忠	设计	陈纪雄	页	13

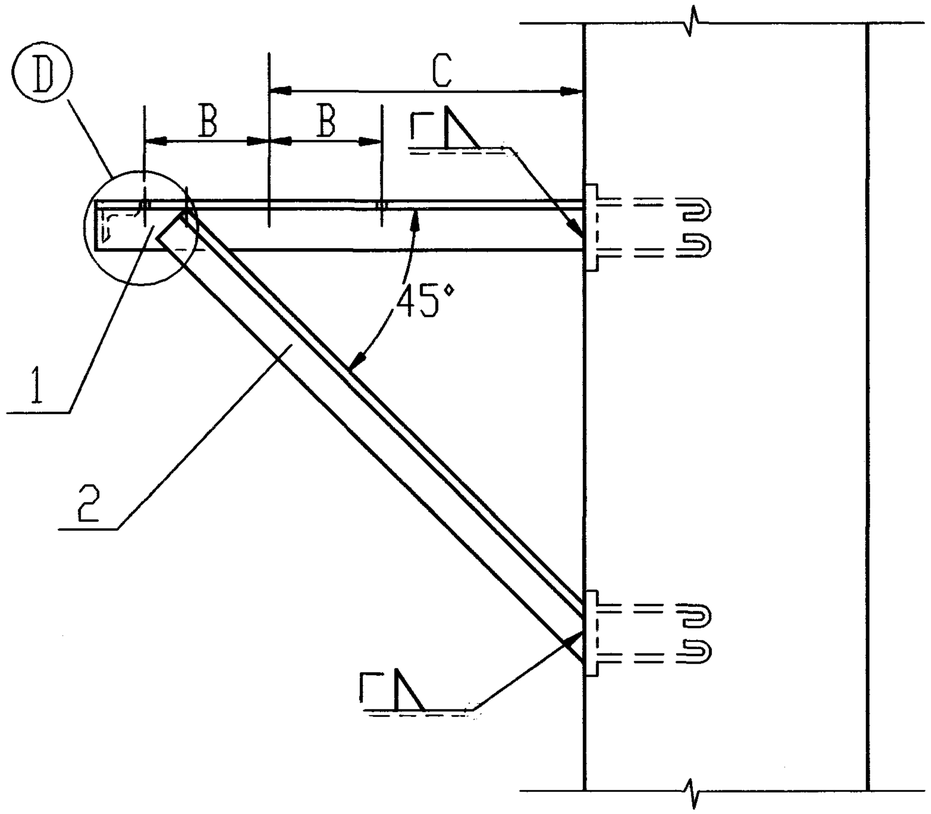

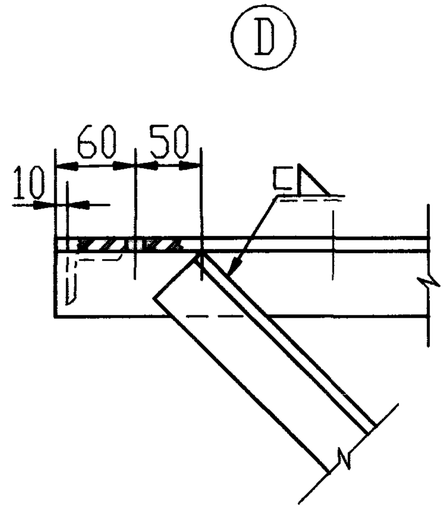

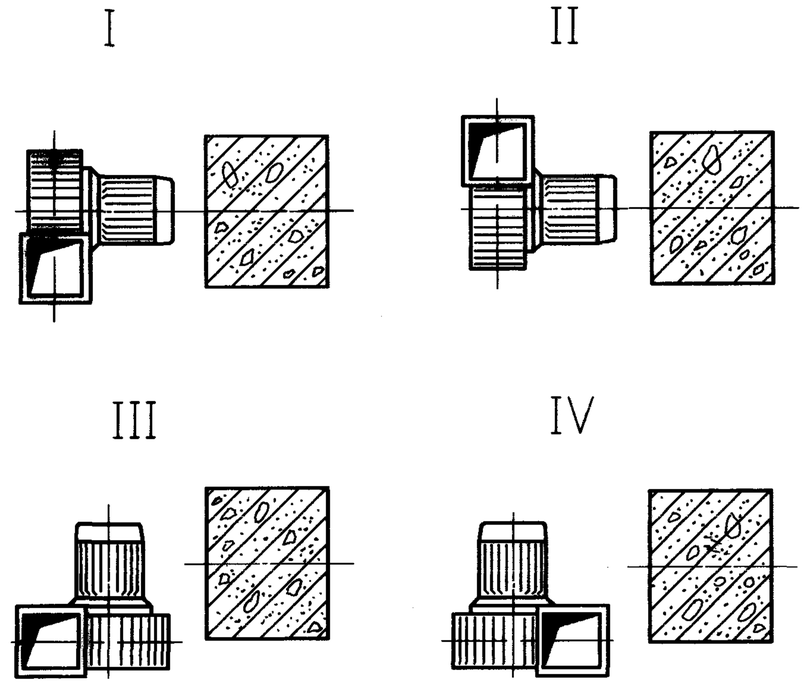

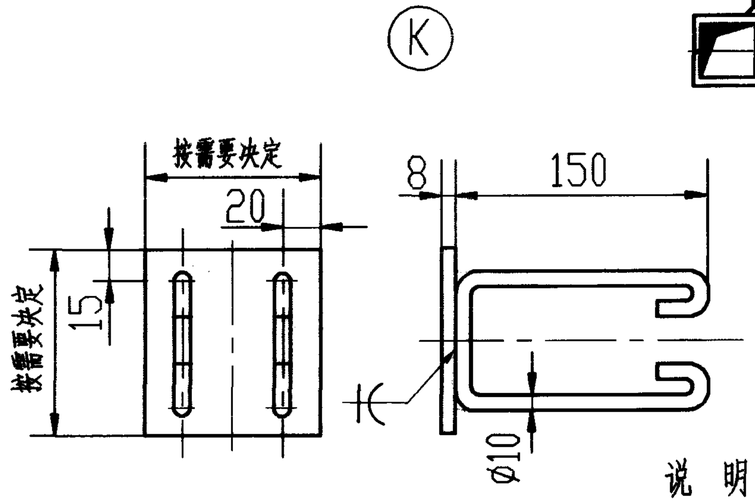

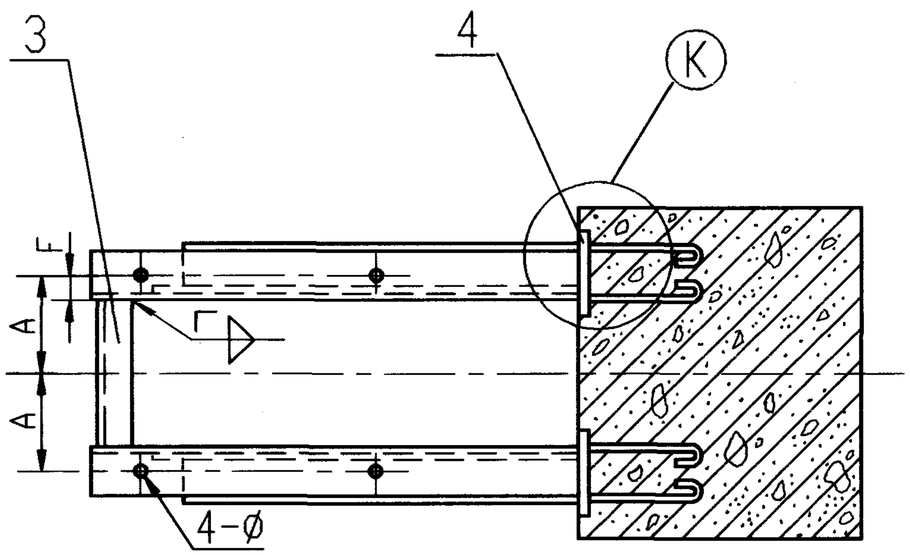

说 明：1.支架在固定时须位置正确，不得有歪斜，扭曲现象。
2.焊缝连续，焊透，焊缝腰高为6-8mm。

序号	代号	名称	材料	数量	备注
4		预埋板	Q235-A	4	
3		横挡	Q235-A	1	
2		斜撑	Q235-A	2	
1		横架	Q235-A	2	

4-68通风机(A式)在钢筋混凝土柱上安装图(乙型)				图集号	98K101-3
审核	张嘉山	校对	林柏忠	设计	陈纪城	页	14

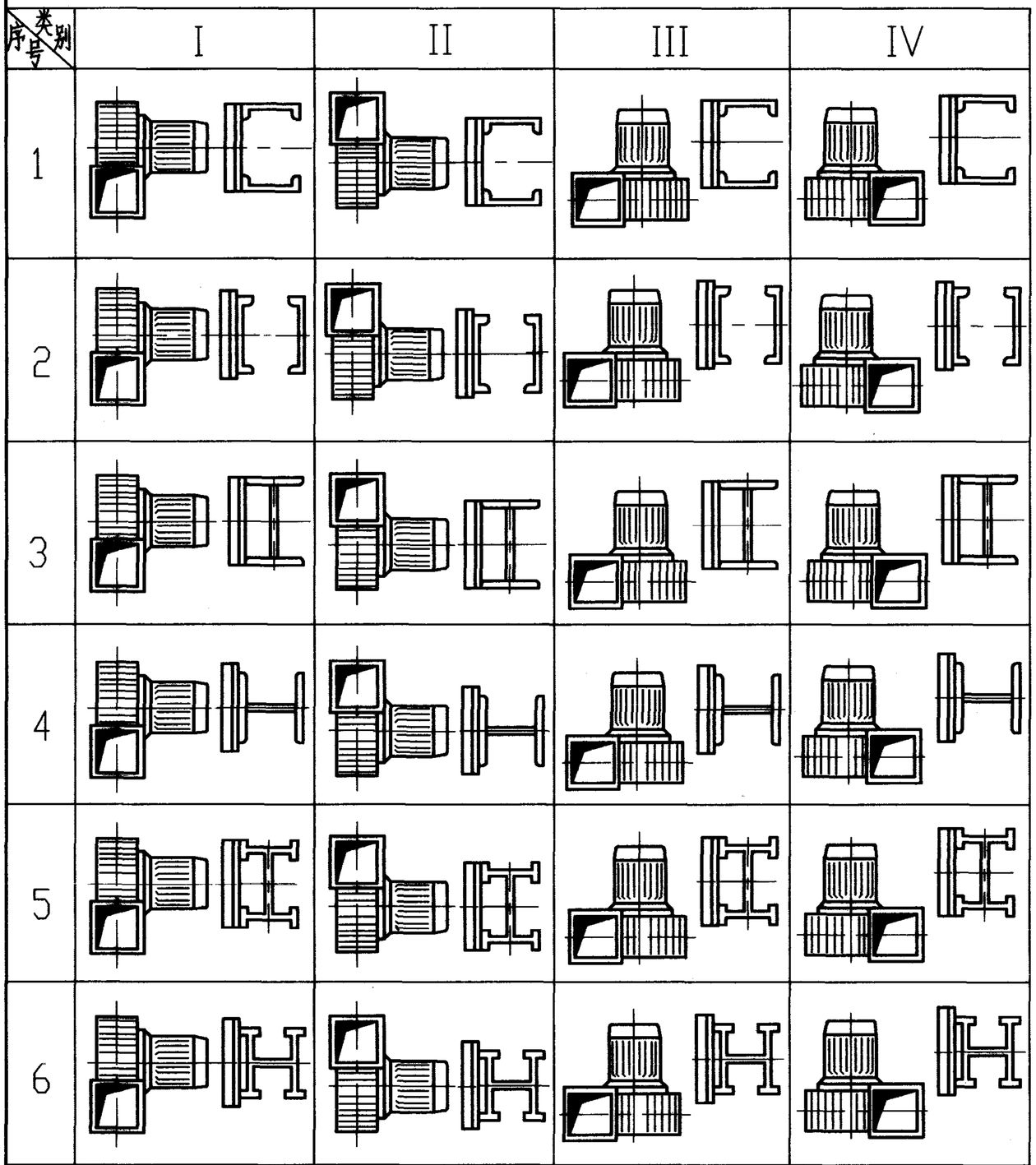

支架与钢柱的连接型式

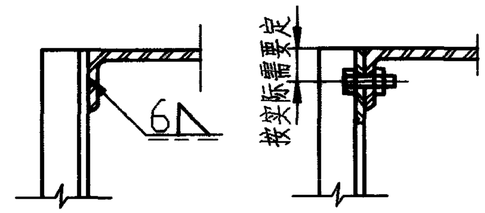

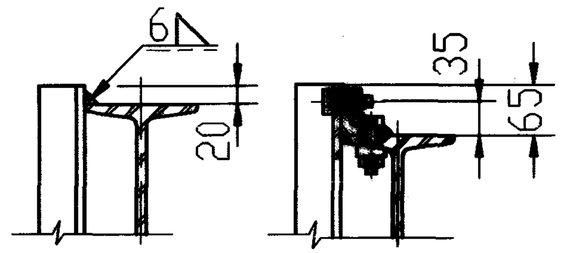

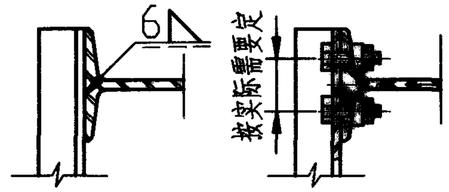

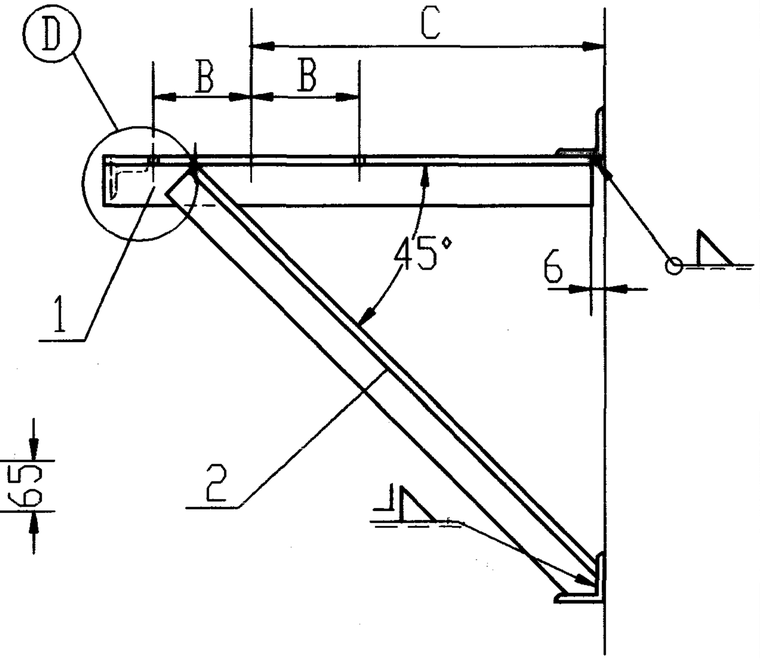

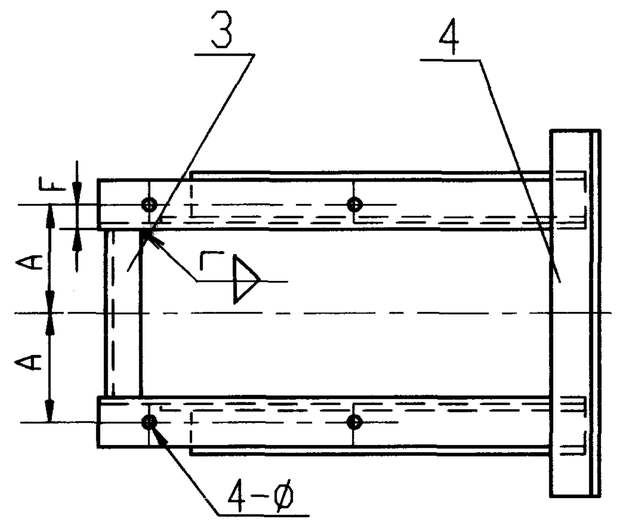

序号	代号	名称	材料	数量	备注
4		横撑	Q235-A	2	
3		横挡	Q235-A	1	
2		斜撑	Q235-A	2	
1		横架	Q235-A	2	

说明:1.支架在固定时须位置正确,不得有歪斜,扭曲现象.
2.焊缝连续,焊透,焊缝腰高为6-8mm.
3.本图选择六种钢柱型式与四种风机型式连接,共24种组合.
4.放大图Ⓓ见第7页.

4-68通风机(A式)在钢柱上安装图					图集号	98K101-3
审核	[illegible]	校对	林柏忠	设计	陈纪炜	页 15

4-68通风机(A式)支架尺寸及材料表

通风机型号 No.			4-68型															备注
			2.8		3.15		3.55		4			4.5				5		
配用电机(B35)			Y801-4	Y802-2	Y801-4	Y90S-2	Y801-4	Y100L-2	Y802-4	Y112M-2	Y132S$_1$-2	Y90S-4	Y90L-4	Y132S$_2$-2	Y160M$_1$-2	Y100L$_1$-4	Y160M$_2$-2	
安装型式	I.II	A	62.5	62.5	62.5	70	62.5	80	62.5	95	108	70	70	108	127	80	127	
		B	50	50	62.5	50	50	70	50	70	70	50	62.5	70	105	70	105	
		C	260	260	260	270	260	300	260	310	350	270	280	350	390	300	390	
安装型式	III	A	50	50	50	50	50	70	50	75	70	50	62.5	70	105	70	105	
		B	62.5	62.5	62.5	70	62.5	80	62.5	90	108	70	70	108	127	80	127	
		C	330	330	360	360	390	390	420	420	420	460	460	460	460	510	510	
安装型式	IV	A	50	50	50	50	50	70	50	75	70	50	62.5	70	105	70	105	
		B	62.5	62.5	62.5	70	62.5	80	62.5	90	108	70	70	108	127	80	127	
		C	440	440	480	480	530	530	580	580	580	630	630	630	630	690	690	
安装孔边距F			25	25	25	25	25	25	25	35	35	32	32	40	40	32	40	
安装孔 4-ø			ø10	ø10	ø10	ø10	ø10	ø12	ø10	ø12	ø12	ø10	ø10	ø12	ø15	ø12	ø15	
1	横架		L50X5	L50X5	L50X5	L50X5	L50X5	L50X5	L50X5	L70X7		L63X6		L80X7		L63X6	L80X7	
2	斜撑		L50X5	L50X5	L50X5	L50X5	L50X5	L50X5	L50X5	L50X5		L50X5		L63X6		L63X6	L70X7	
3	横挡		L50X5	L50X5	L50X5	L50X5	L50X5	L50X5	L50X5	L50X5		L50X5		L50X5		L63X6	L63X6	
4	竖架		L50X5	L50X5	L50X5	L50X5	L50X5	L50X5	L50X5	L63X6		L50X5		L63X6		L63X6	L70X7	
5	横撑		L50X5	L50X5	L50X5	L50X5	L50X5	L50X5	L50X5	L50X5		L50X5		L63X6		L63X6	L63X6	
6	双头螺栓		M12	M12	M12	M12	M12	M16	M16	M16	M16	M16	M16	M16	M16	M16	M16	

注：材料的长度根据表中A,B,C数值结合相应的结构图自行计算.

4-68通风机(A式)支架尺寸及材料表						图集号	98K101-3
审核	[illegible]	校对	林木柏忠	设计	陈纪雄	页	16

4-72玻璃钢通风机(A式)与电动机主要参数表

通风机				配用电动机(B35型)				偏心距	总质量
型号 No.	转速 r/min	扰力 N	重量 kg	型号 No.	功率 kW	扰力 N	重量 kg	e mm	kg
2.8	2900	206	14	Y90S-2	1.5	20.6	22	208.5	36
3.2	1450	63.7	17.5	Y90S-4	1.1	19.6	22	222.5	39.5
	2900	256.8	17.5	Y90L-2	2.2	23.5	25	235	42.5
3.6	1450	77.4	21	Y90S-4	1.1	19.6	22	236.5	43
	2900	307.7	21	Y100L-2	3	31.4	33	263	54
4	1450	103	28	Y90S-4	1.1	19.6	22	252.5	50
	2900	411.6	28	$Y132S_1-2$	5.5	59.8	64	305	92
4.5	1450	124.5	34	Y90S-4	1.1	19.6	22	270	56
	2900	497.8	34	$Y132S_2-2$	7.5	65.7	70	322.5	104
5	1450	168.6	46	$Y100L_1-4$	2.2	31.4	34	314	80
	2900	674	46	$Y160M_2-2$	15	116.6	125	394	171
6	960	105.8	66	Y100L-6	1.5	30.4	35	349	101
	1450	242	66	Y112M-4	4	39.2	43	356	109

通风机、电动机荷重计算示意图

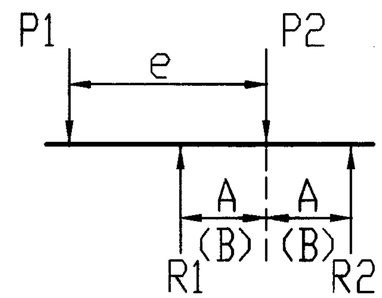

P_1=通风机质量×1.1+扰力×4，

P_2=电动机质量×1.1+扰力×4，

支架计算示意图

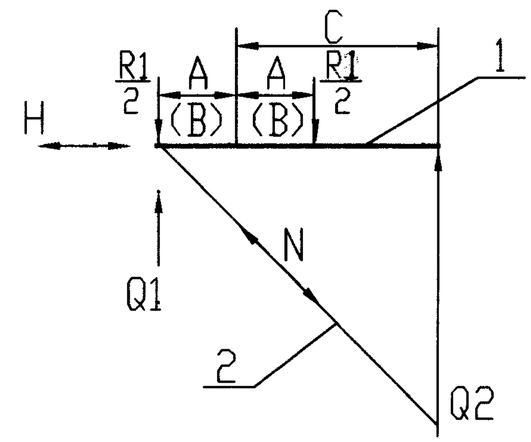

杆件1为受拉弯构件，
杆件2为受压构件，

通风机安装示意图

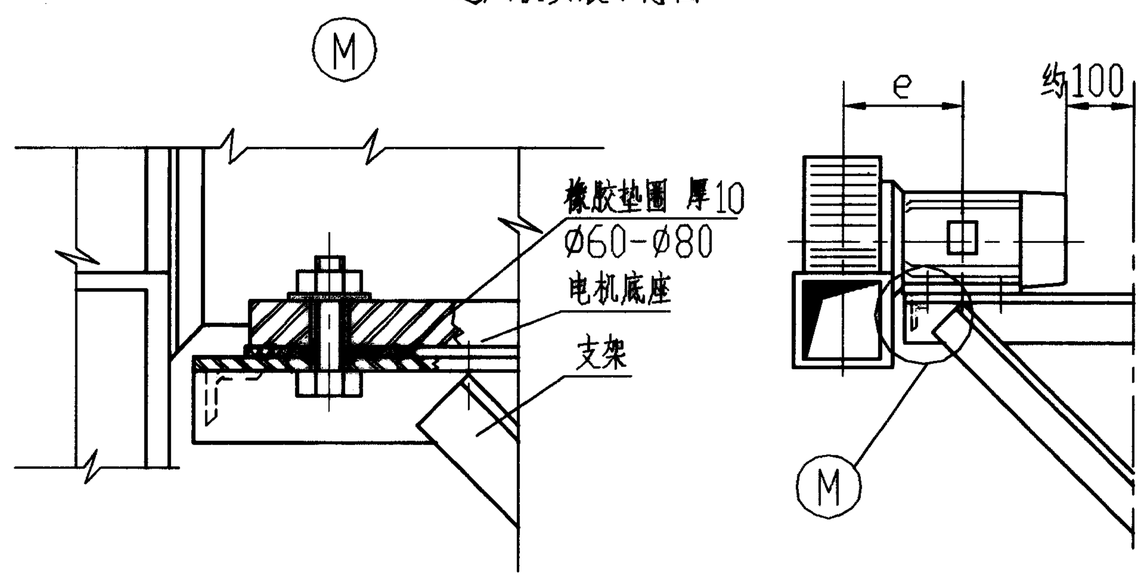

4-72玻璃钢通风机(A式)与电动机主要参数表及支架计算示意图						图集号	98K101-3
审核	徐[illegible]	校对	林[illegible]	设计	陈[illegible]	页	17

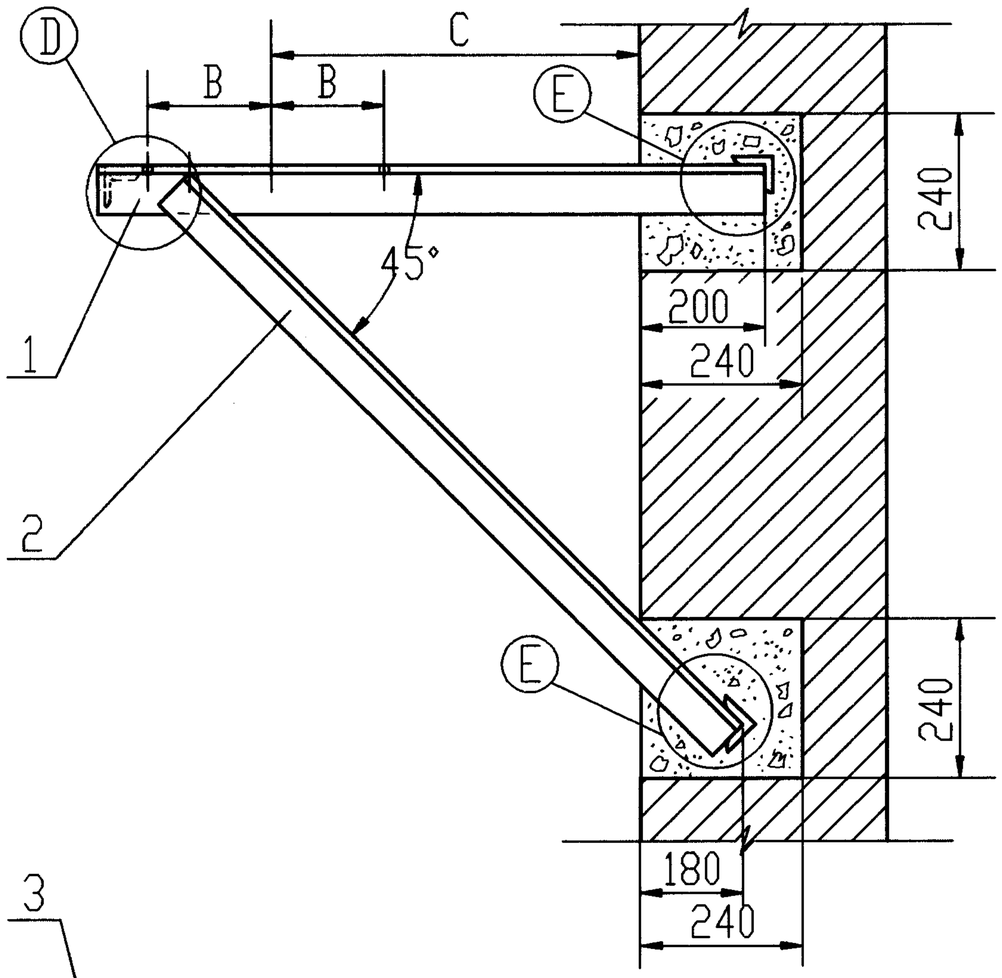

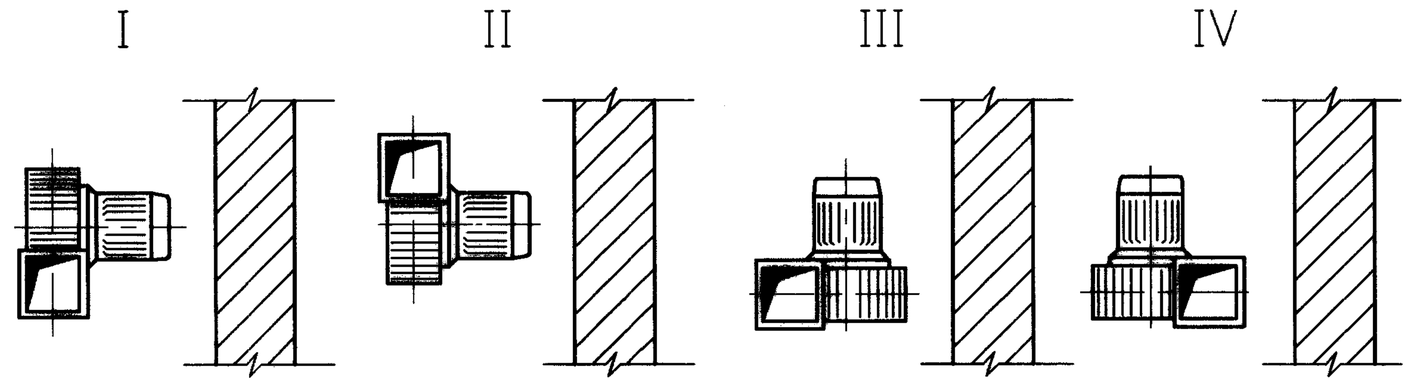

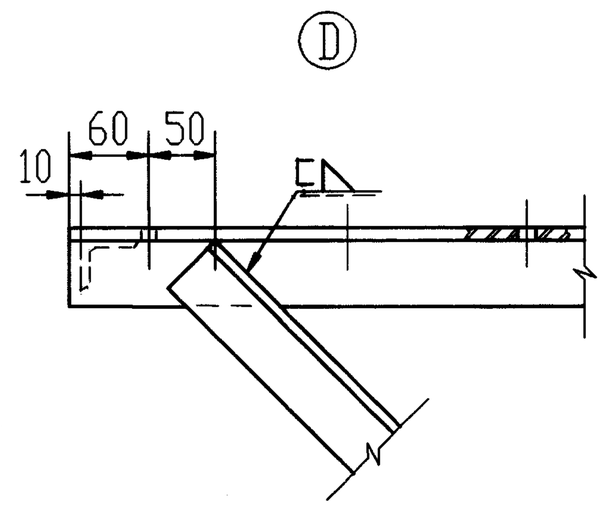

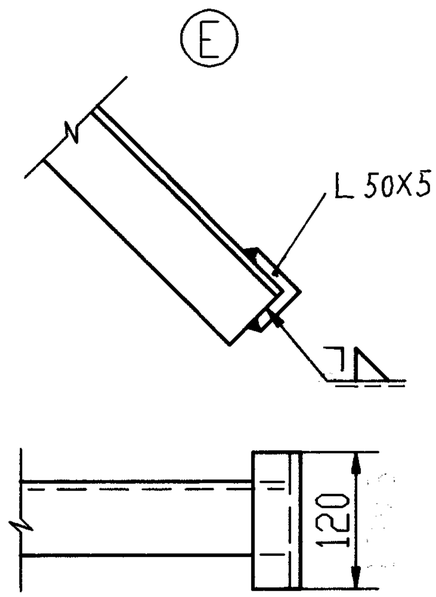

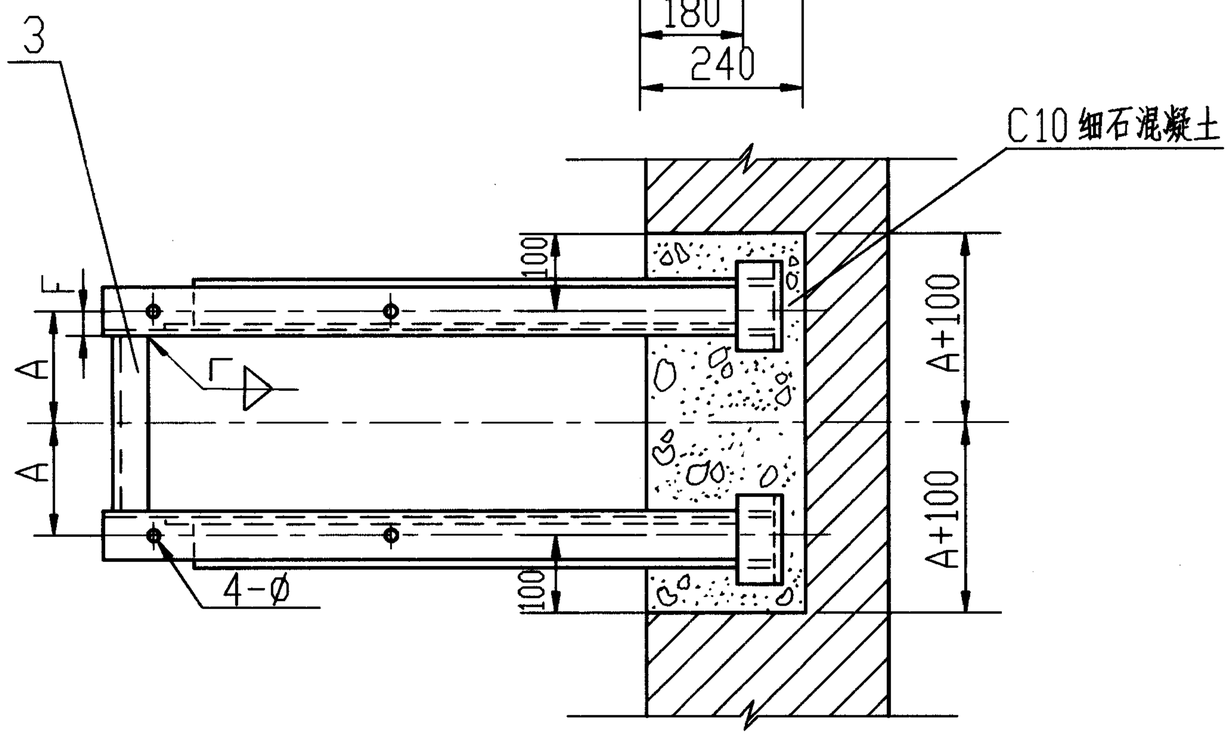

说 明：1.支架在固定时需位置正确，不得有歪斜，扭曲现象。
2.焊缝连续，焊透，焊缝腰高为6-8mm。

序号	代号	名称	材料	数量	备注
3		横挡	Q235-A	1	
2		斜撑	Q235-A	2	
1		横架	Q235-A	2	

4-72玻璃钢通风机(A式)在砖墙上安装图				图集号	98K101-3
审核	张彩山	校对	林柏忠	设计	陈炬辉	页	18

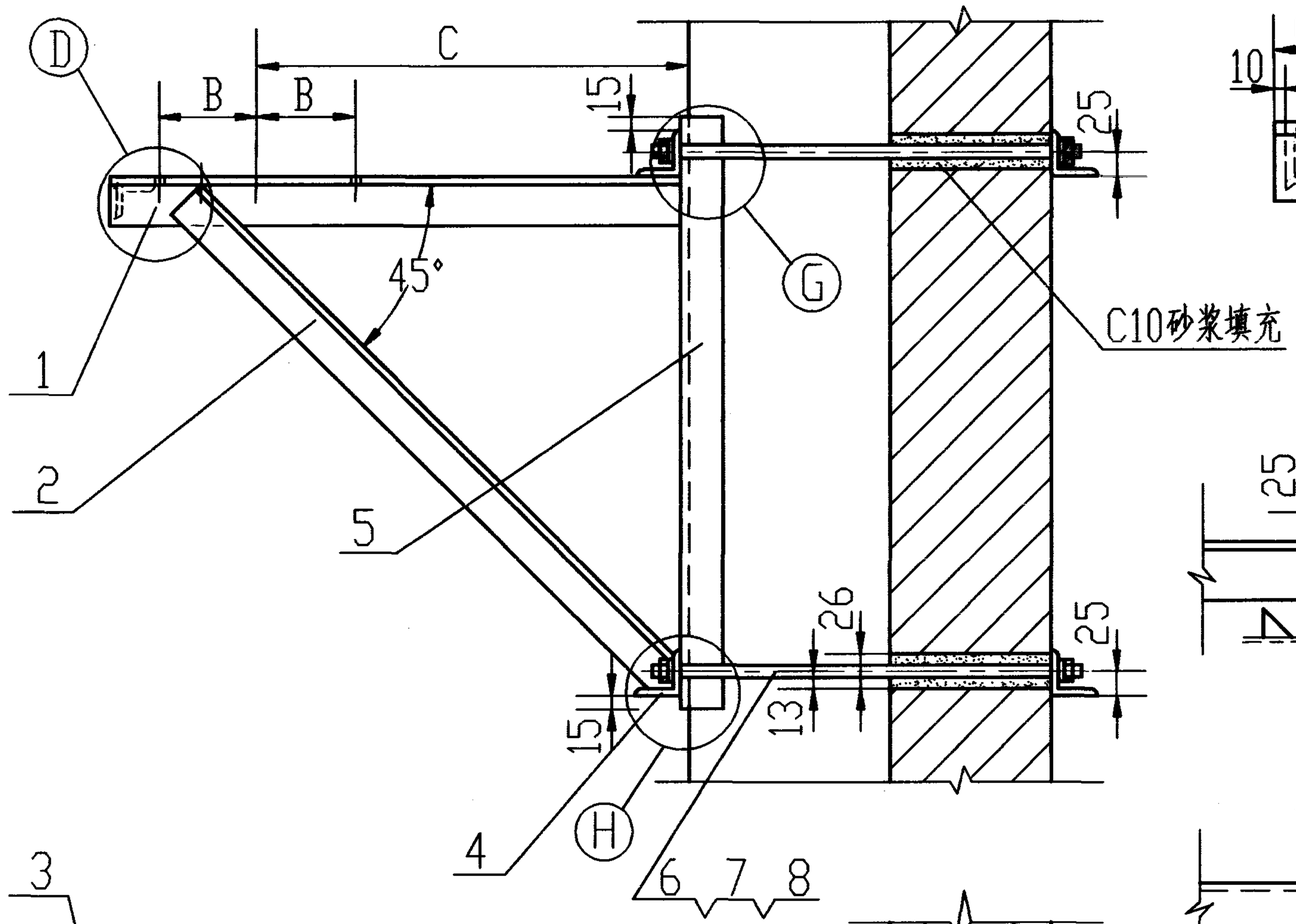

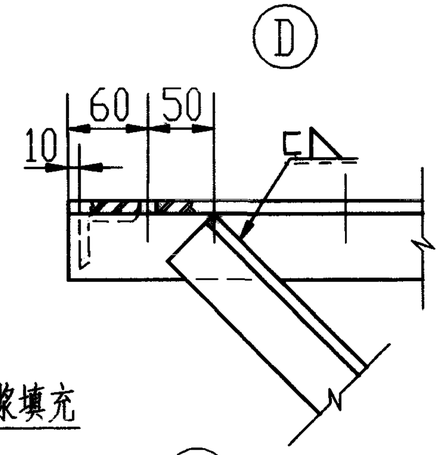

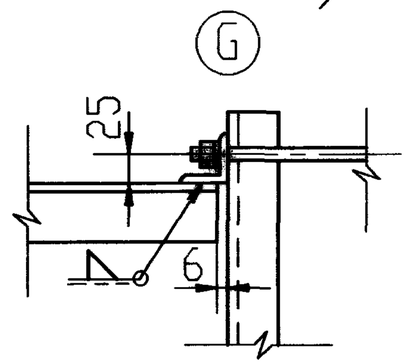

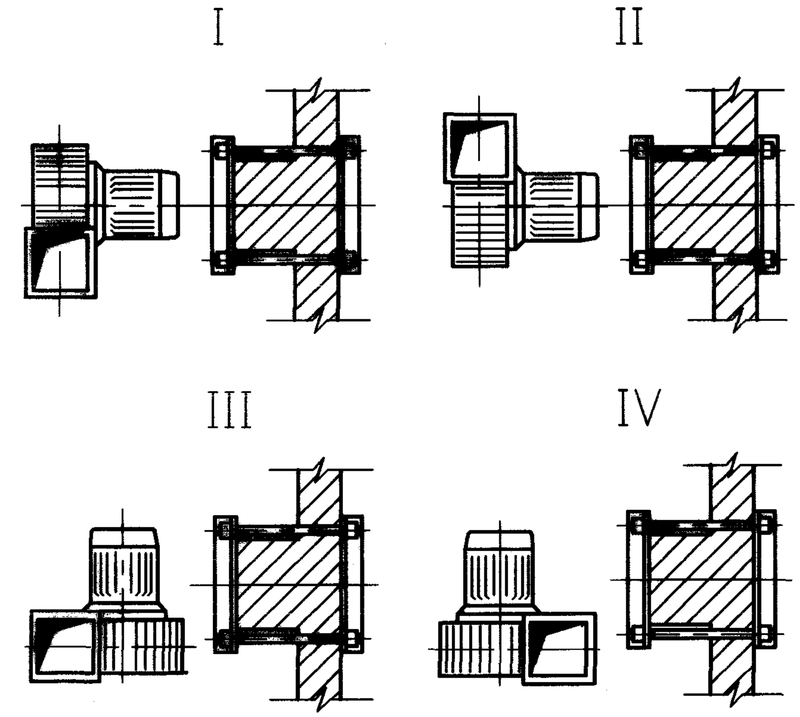

说 明：1.支架在固定时须位置正确，不得有歪斜，扭曲现象。
2.焊缝连续，焊透，焊缝腰高为6－8mm。

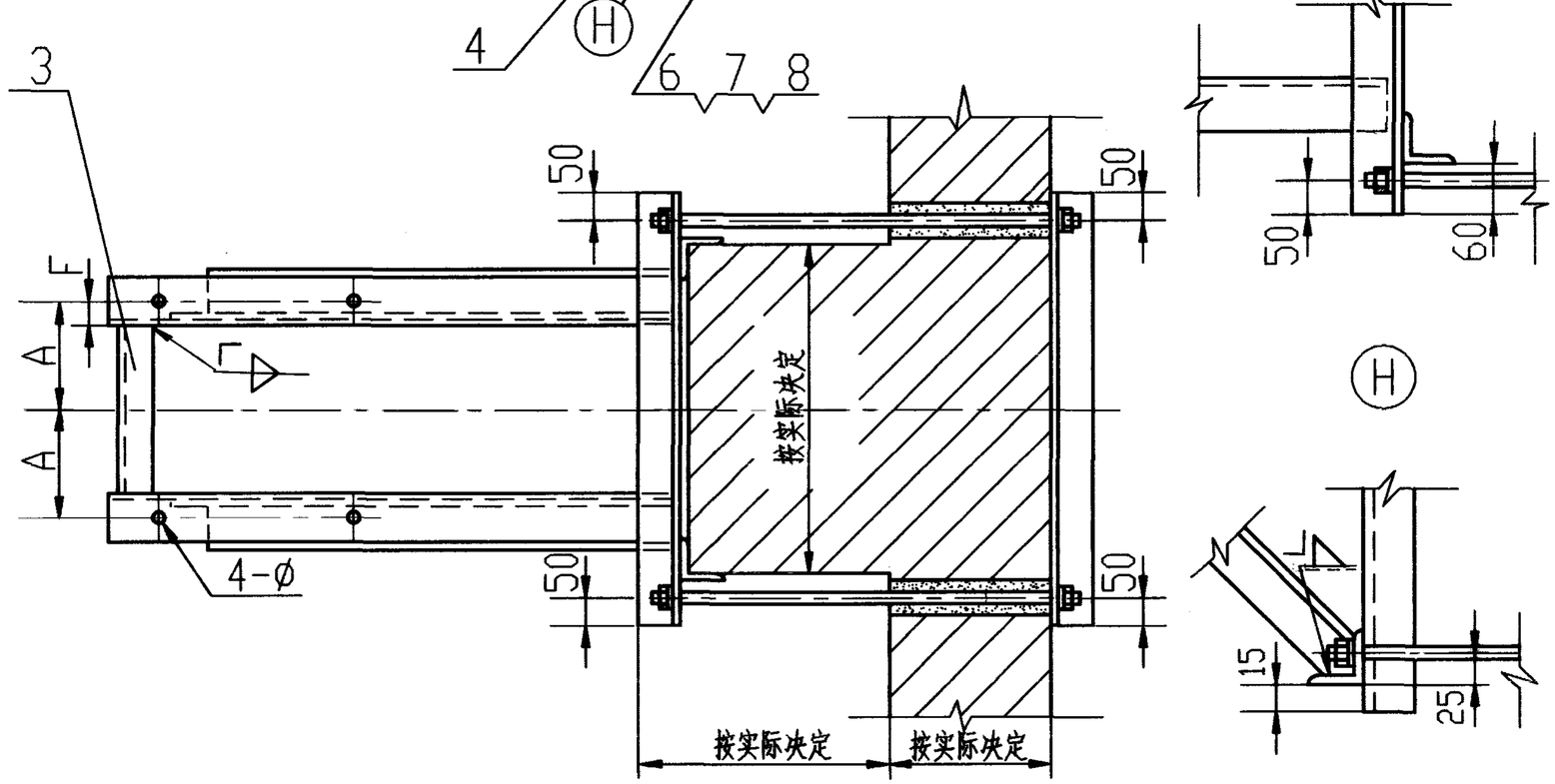

序号	代号	名称	材料	数量	备注
8	GB93-87	垫圈	65Mn	8	
7	GB41-86	螺母	Q235-A	8	
6		双头螺栓	Q235-A	4	
5		竖架	Q235-A	2	
4		横撑	Q235-A	4	
3		横挡	Q235-A	1	
2		斜撑	Q235-A	2	
1		横架	Q235-A	2	

4-72玻璃钢通风机(A式)在砖柱上安装图					图集号	98K101-3
审核	张金心	校对	林柏忠	设计	陈纪埔	页 19

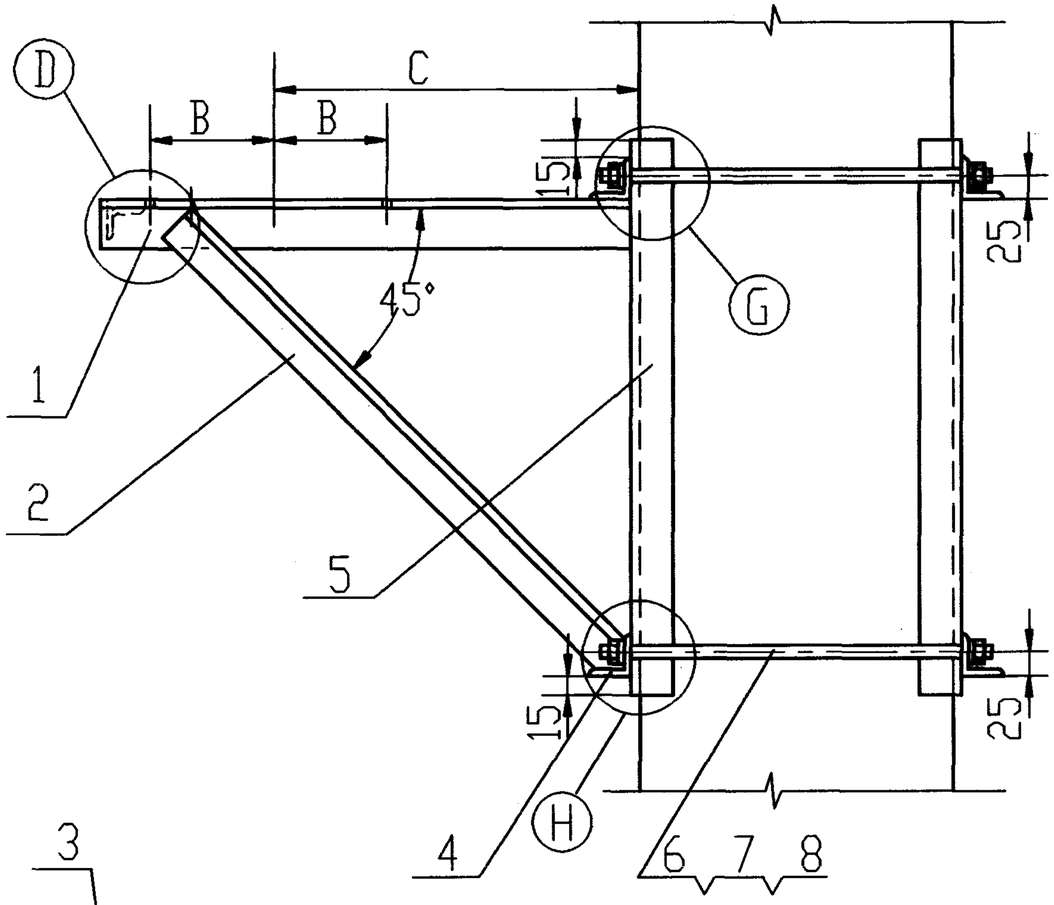

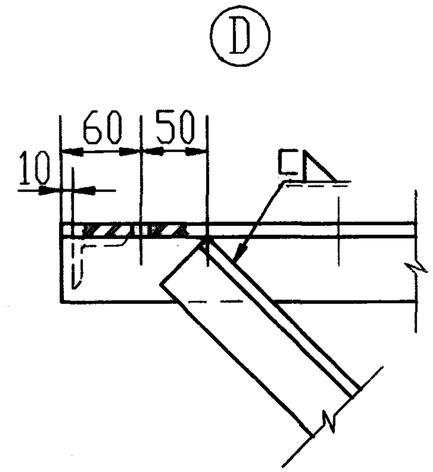

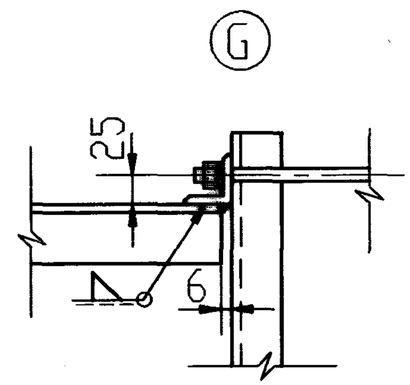

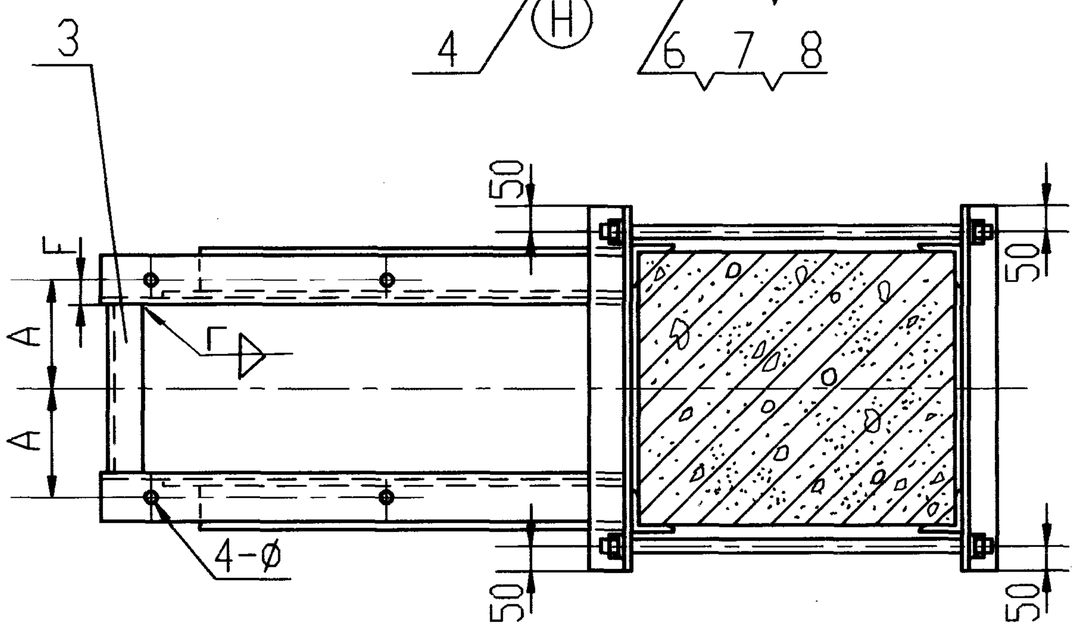

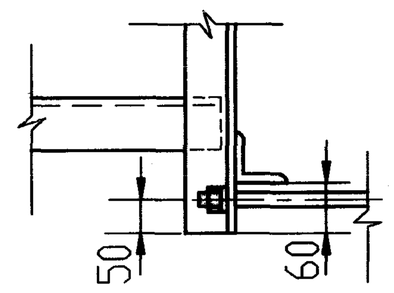

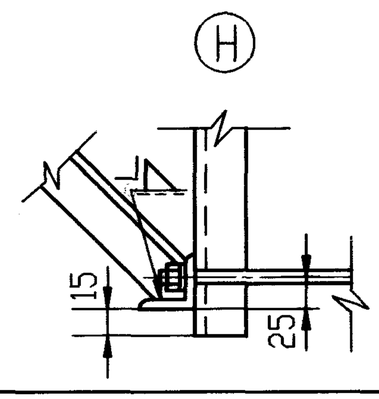

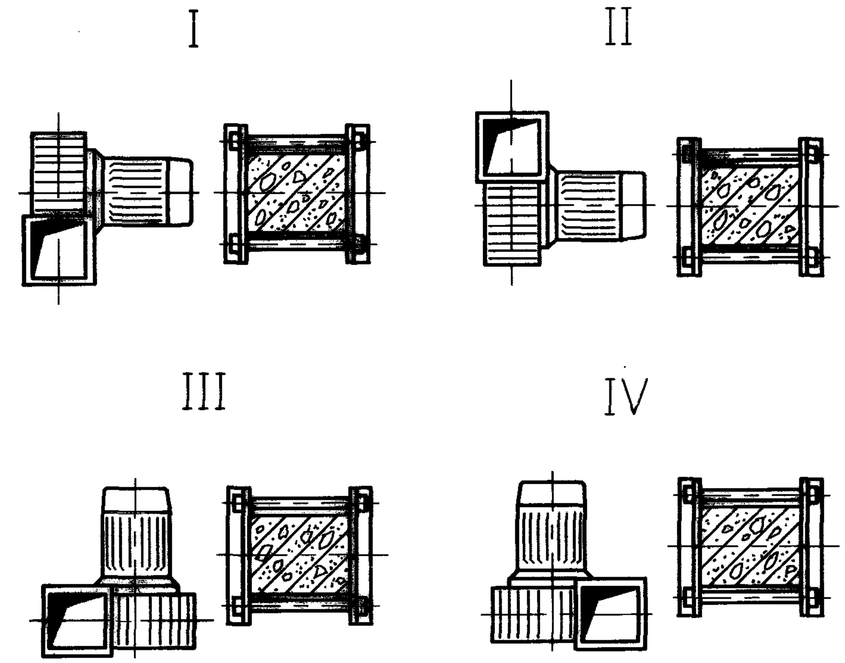

说 明：1.支架在固定时须位置正确，不得有歪斜，扭曲现象。
2.焊缝连续，焊透，焊缝腰高为6－8mm。

序号	代号	名称	材料	数量	备注
8	GB93-87	垫圈	65Mn	8	
7	GB41-86	螺母	Q235-A	8	
6		双头螺栓	Q235-A	4	
5		竖架	Q235-A	4	
4		横撑	Q235-A	4	
3		横挡	Q235-A	1	
2		斜撑	Q235-A	2	
1		横架	Q235-A	2	

4-72玻璃钢通风机(A式)在钢筋混凝土柱上安装图(甲型)				图集号	98K101-3
审核	张彩	校对	林柏忠	设计	陈纪雄	页	20

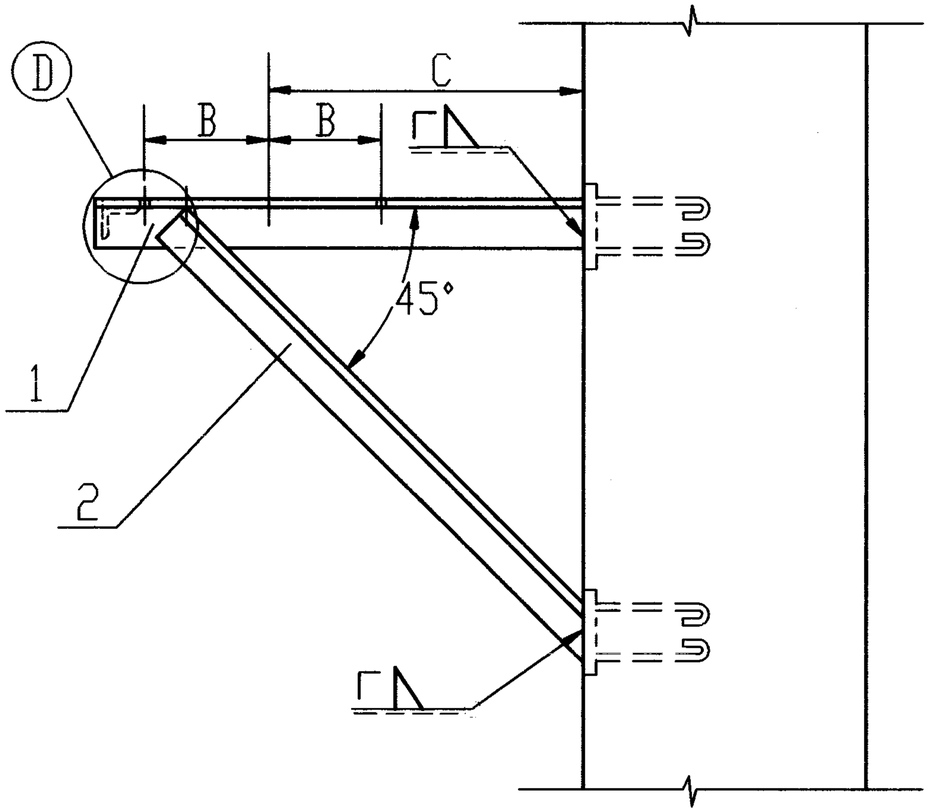

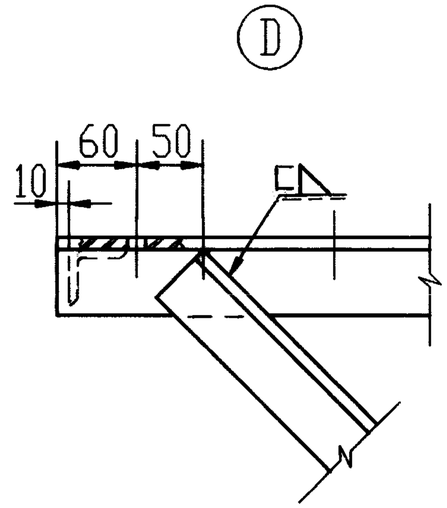

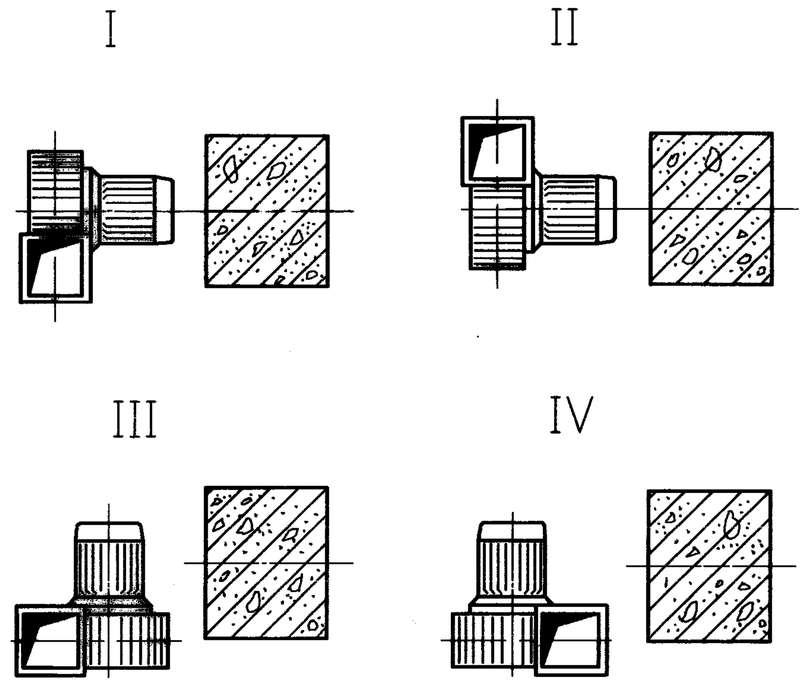

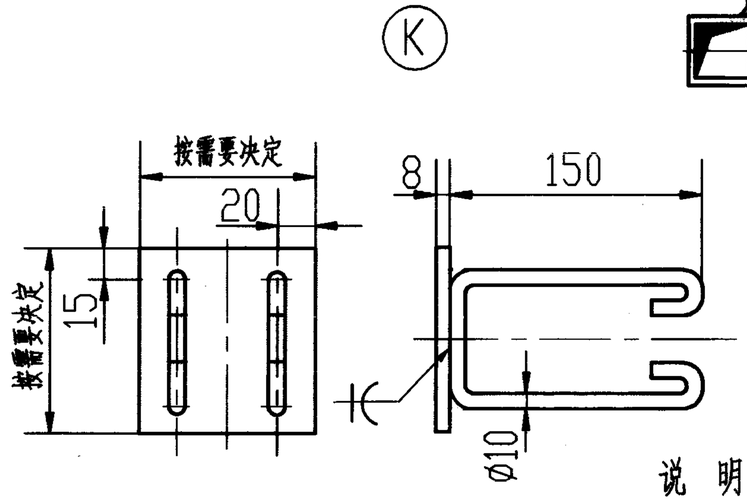

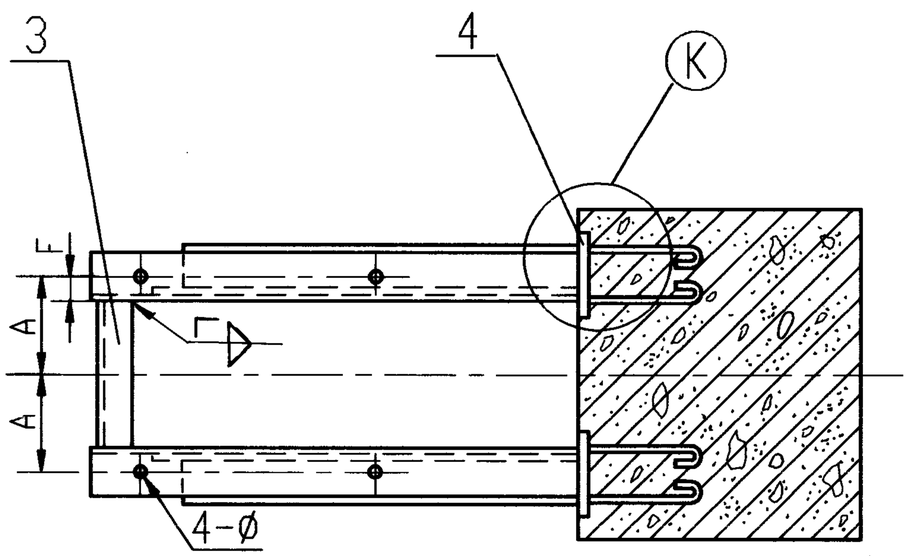

说 明：1.支架在固定时须位置正确，不得有歪斜，扭曲现象。
2.焊缝连续，焊透，焊缝腰高为6－8mm。

序号	代号	名称	材料	数量	备注
4		预埋板	Q235-A	4	
3		横挡	Q235-A	1	
2		斜撑	Q235-A	2	
1		横架	Q235-A	2	

4-72玻璃钢通风机(A式)在钢筋混凝土柱上安装图(乙型)						图集号	98K101-3
审核	谭[illegible]	校对	林柏忠	设计	陈纪桦	页	21

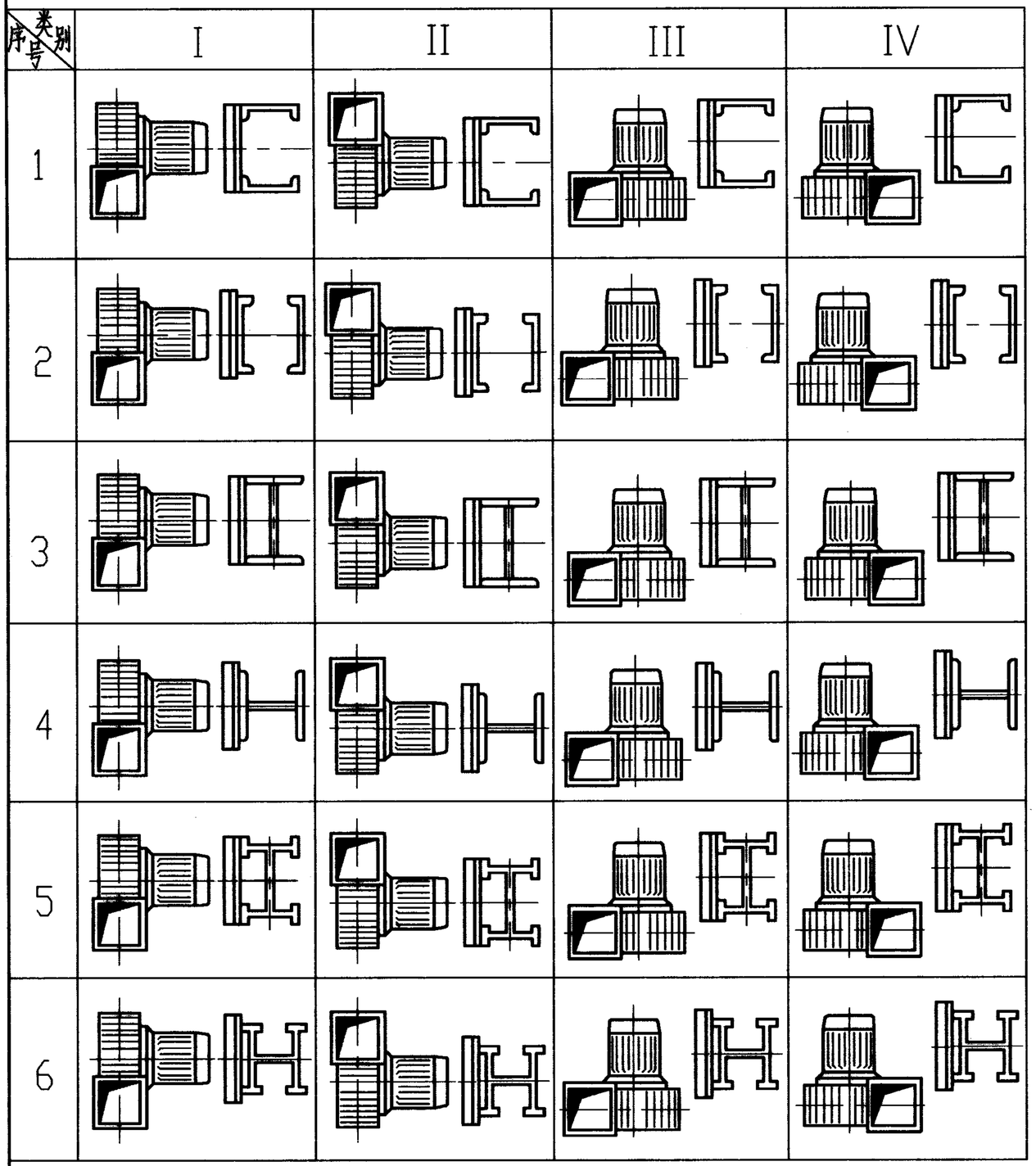

支架与钢柱的连接型式

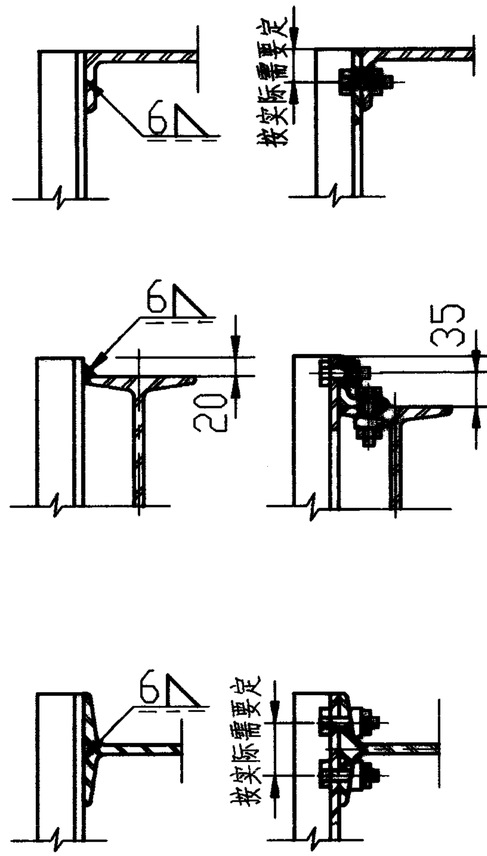

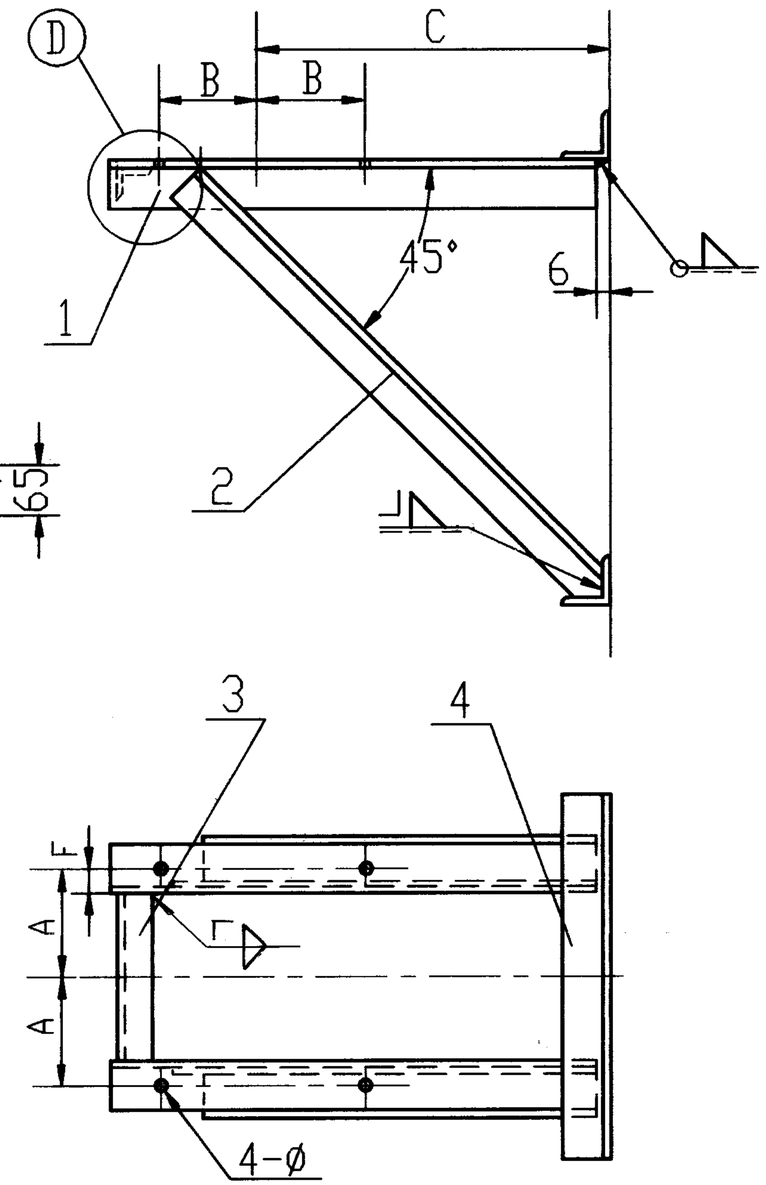

序号	代号	名称	材料	数量	备注
4		横撑	Q235-A	2	
3		横挡	Q235-A	1	
2		斜撑	Q235-A	2	
1		横架	Q235-A	2	

说明:1.支架在固定时须位置正确,不得有歪斜,扭曲现象.
2.焊缝连续,焊透,焊缝腰高为6-8mm.
3.本图选择六种钢柱型式与四种风机型式连接,共24种组合.
4.放大图Ⓓ见第7页.

4-72玻璃钢通风机(A式)在钢柱上安装图						图集号	98K101-3
审核	陈彩仁	校对	林相忠	设计	陈纯城	页	22

4-72玻璃钢通风机(A式)支架尺寸及材料表

通风机型号 No.			4-72型													备注
			2.8	3.2		3.6		4		4.5		5		6		
配用电机(B35)			Y90S-2	Y90S-4	Y90L-2	Y90S-4	Y100L-2	Y90S-4	Y132S$_1$-2	Y90S-4	Y132S$_2$-2	Y100L$_1$-4	Y160M$_2$-2	Y100L-6	Y112M-4	
安装形式	I、II	A	70	70	70	70	80	70	108	70	108	80	127	80	95	
		B	50	50	62.5	50	70	50	70	50	70	70	105	70	70	
		C	270	270	280	270	300	270	350	270	350	300	380	300	310	
安装形式	III	A	50	50	62.5	50	70	50	70	50	70	70	105	70	70	
		B	70	70	70	70	80	70	108	70	108	80	127	80	95	
		C	330	360	360	390	390	420	420	460	460	500	500	580	580	
安装形式	IV	A	50	50	62.5	50	70	50	70	50	70	70	105	70	70	
		B	70	70	70	70	80	70	108	70	108	80	127	80	95	
		C	430	480	480	520	520	570	570	620	620	680	680	790	790	
安装孔边距F			25	25	25	25	25	25	32	25	35	32	35	32	35	
安装孔 4-ø			ø10	ø10	ø10	ø10	ø12	ø10	ø12	ø10	ø12	ø12	ø15	ø12	ø12	
1	横架		L50X5	L50X5	L50X5	L50X5	L50X5	L50X5	L63X6	L50X5	L70X7	L63X6	L70X7	L63X6	L70X7	
2	斜撑		L50X5	L50X5	L50X5	L50X5	L50X5	L50X5	L50X5	L50X5	L63X6	L50X5	L63X6	L63X6	L63X6	
3	横挡		L50X5	L50X5	L50X5	L50X5	L50X5	L50X5	L50X5	L50X5	L50X5	L50X5	L63X6	L63X6	L63X6	
4	竖架		L50X5	L50X5	L50X5	L50X5	L50X5	L50X5	L63X6	L50X5	L63X6	L50X5	L63X6	L63X6	L63X6	
5	横撑		L50X5	L50X5	L50X5	L50X5	L50X5	L50X5	L50X5	L50X5	L50X5	L50X5	L63X6	L63X6	L63X6	
6	双头螺栓		M12	M12	M12	M12	M12	M12	M16	M16	M16	M16	M16	M16	M16	

注：材料的长度根据表中A，B，C数值结合相应的结构图自行计算。

4-72玻璃钢通风机(A式)支架尺寸及材料表						图集号	98K101-3
审核	徐[illegible]	校对	林[illegible]	设计	陈纪[illegible]	页	23